May.1.2024 Copyright 2024 HIROSE ELECTRIC CO., LTD. All Rights Reserved.
本製品を車載用途などの高い信頼性が求められる機器にご使用の場合は、弊社までお問合せ下さい。

RoHS, ELV 適合品

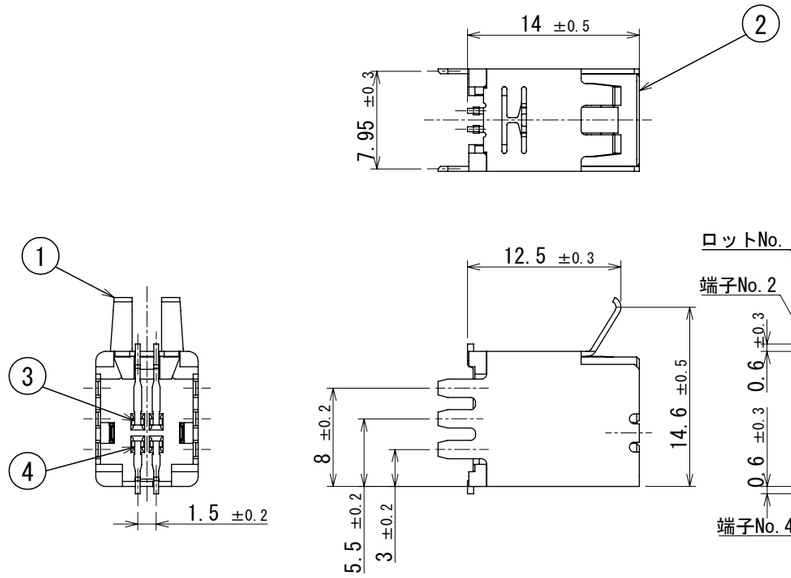

吸着テープ貼付け状態図

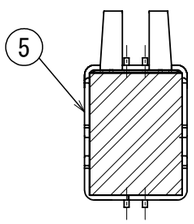

実装状態図

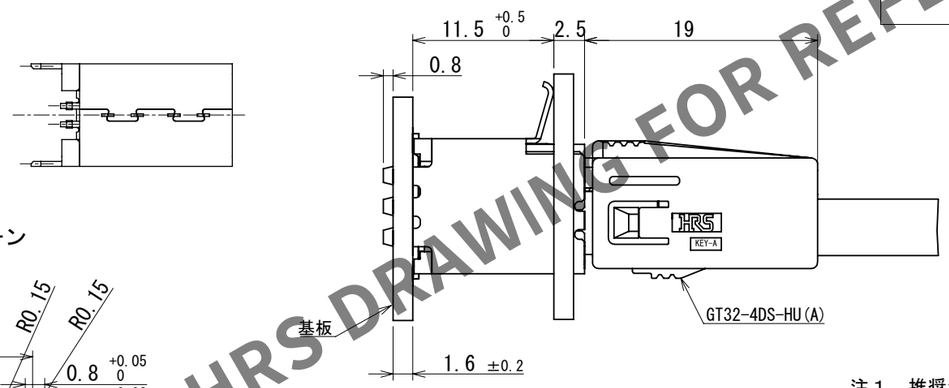

推奨基板パターン
(4:1)

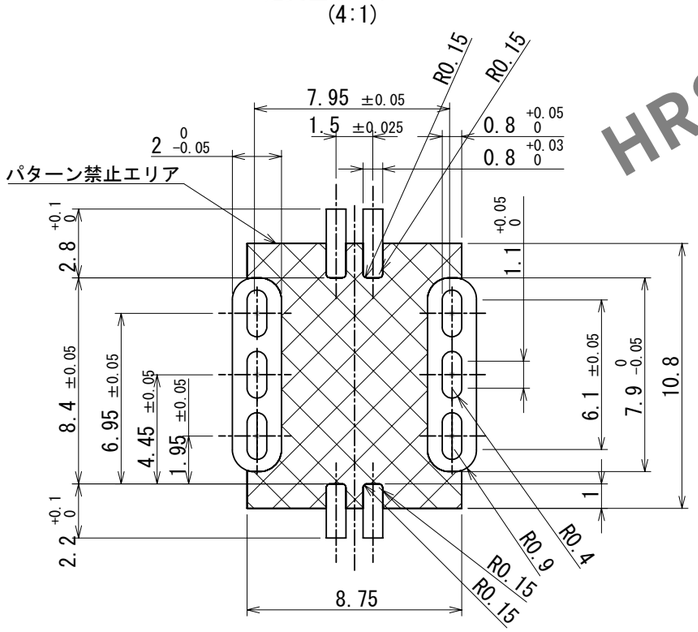

パネル寸法

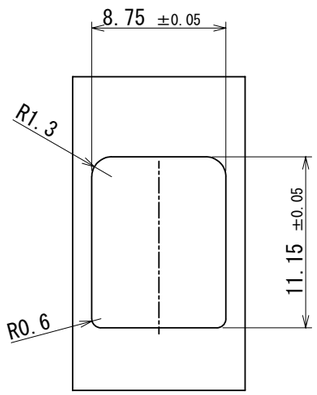

梱包仕様

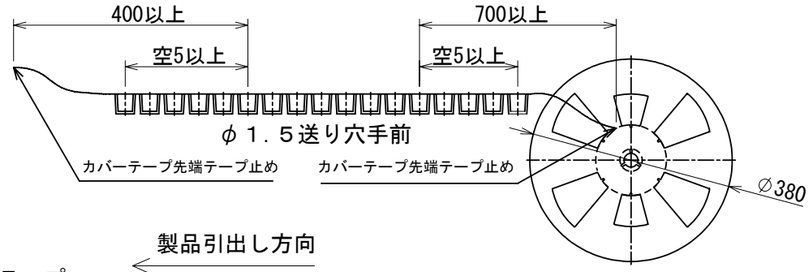

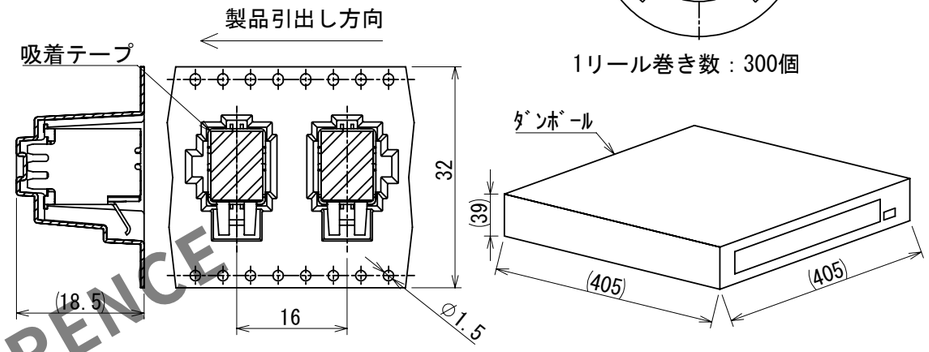

1リール巻き数：300個

※エンボスポケットは重なり防止のため形状が異なり、図面では代表形状を示しています。

注１．推奨温度プロファイル（右表参照）
　　リフロー回数　　：　２回
　　ピーク温度　　：　２５０℃
　　２３０℃以上　　：　２０～４０ｓ
　　プリヒート温度　：　１５０～１８０℃、６０～１２０ｓ
２．手ハンダ／ハンダごて温度：２８０～３００℃　２ｓ以内
３．端子平坦度は０．１mm以下とする。
４．推奨基板厚はＴ＝１．６mmとする。
５．推奨はんだ厚さ０．１２mmとする。

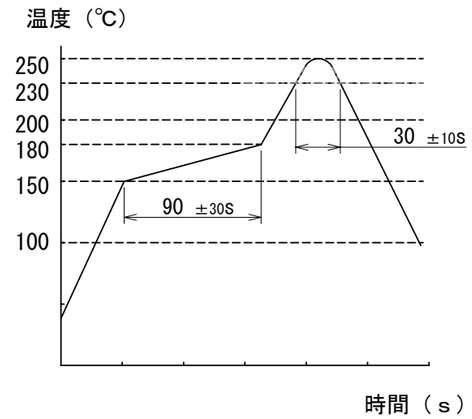

NO.	MATERIAL	FINISH , REMARKS	NO.	MATERIAL	FINISH , REMARKS
3	黄銅	錫めっき			
2	PA	ブラウン	5	ポリイミド	吸着テープ
1	銅合金	錫めっき	4	黄銅	錫めっき

UNITS	SCALE	COUNT	DESCRIPTION OF REVISIONS	DESIGNED	CHECKED	DATE
mm	2:1	0	DIS-T-00018485	KN. YANAGIMOTO	EJ. WAKATSUKI	2023. 10. 19

HIROSE ELECTRIC CO., LTD.

APPROVED	: AR. SHIRAI	2018. 02. 01	DRAWING NO.	ADC-362123-30-01
CHECKED	: AR. SHIRAI	2018. 02. 01	PART NO.	GT32-4DP-1.5V(A)(30)
DESIGNED	: TS. KUBOTA	2018. 02. 01	CODE NO.	CL0782-0065-4-30
DRAWN	: TS. KUBOTA	2018. 02. 01		2 1/1

HRS DRAWING FOR REFERENCE