Apr.1.2026 Copyright 2026 HIROSE ELECTRIC CO.,LTD. All Rights Reserved.
本製品を車載用途などの高い信頼性が求められる機器にご使用の場合は、弊社までお問合せ下さい。

RoHS, ELV 適合品

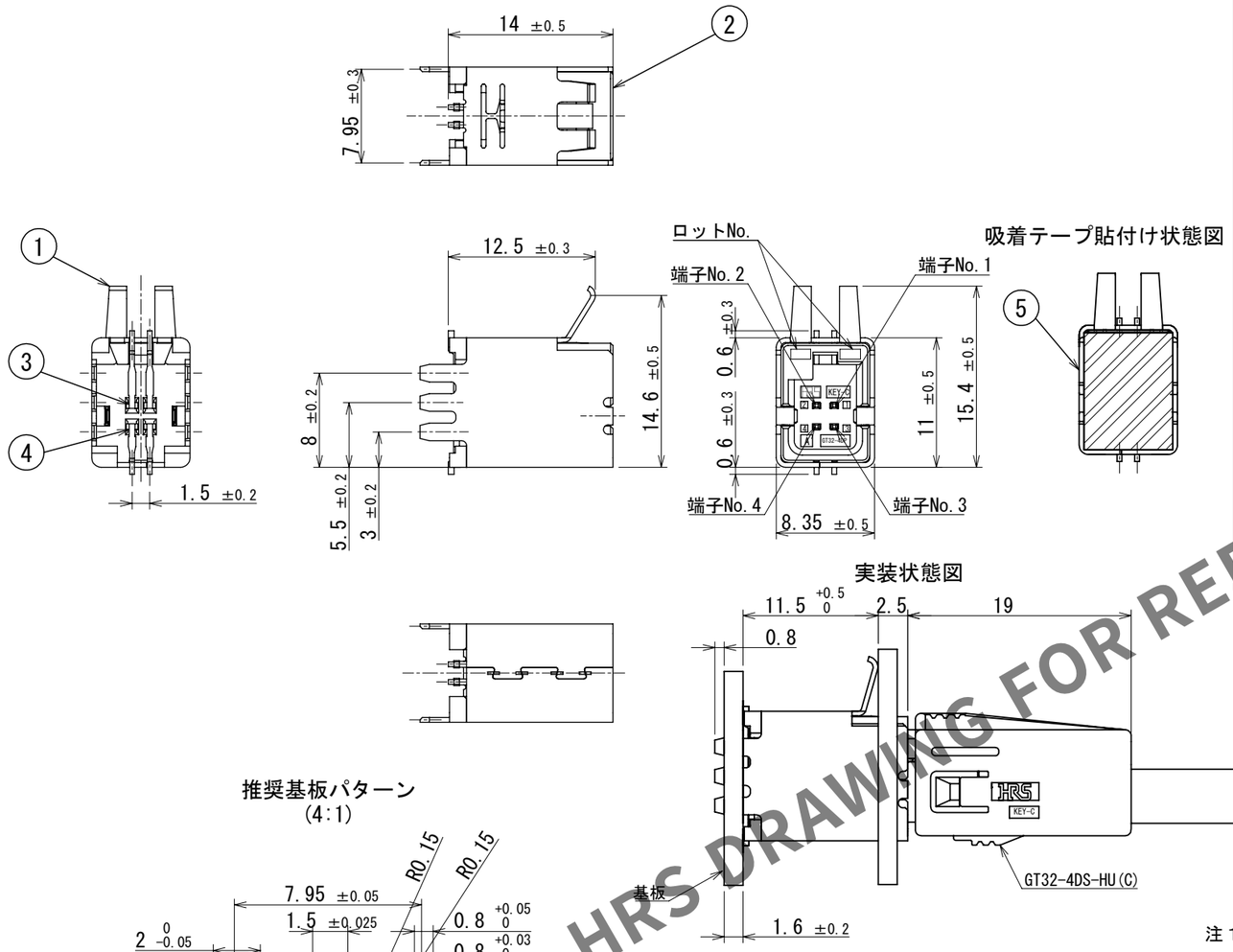

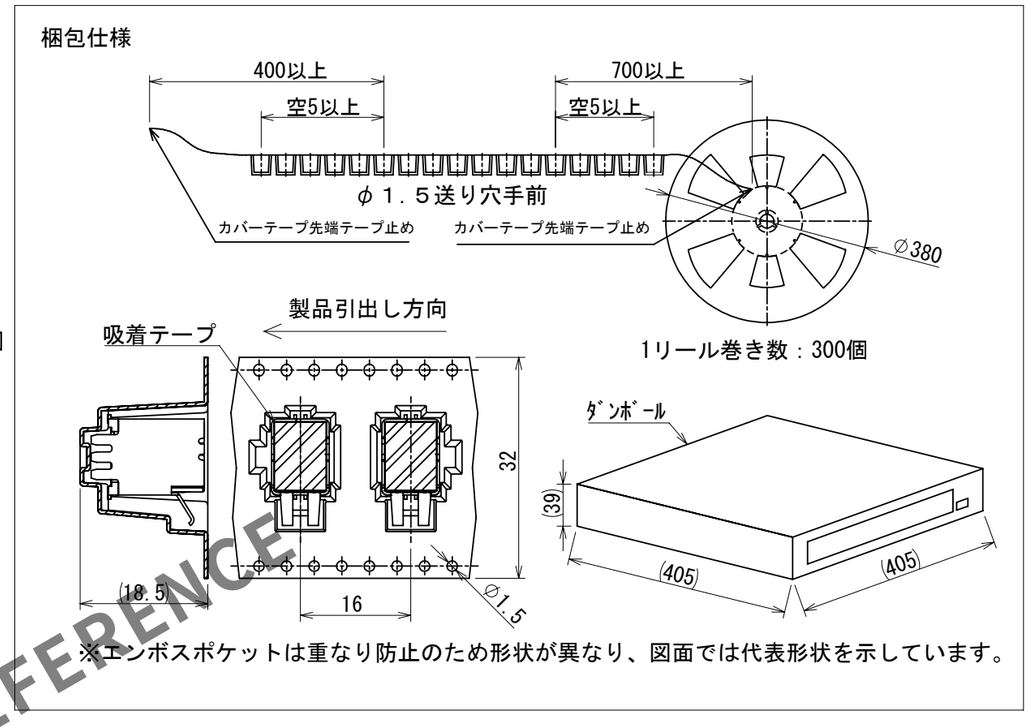

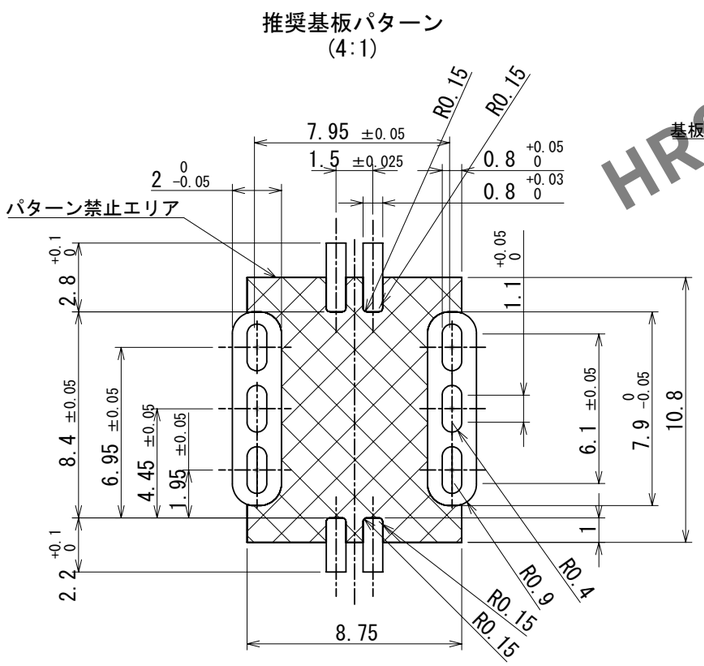

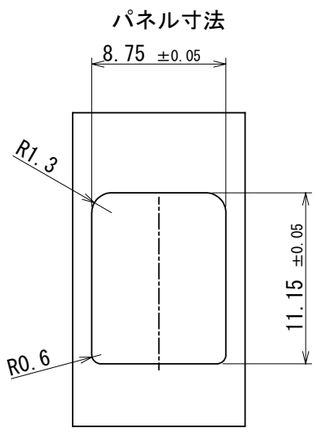

注１．推奨温度プロファイル（右表参照）
　　リフロー回数　　：　２回
　　ピーク温度　　：　２５０℃
　　２３０℃以上　　：　２０～４０ｓ
　　プリヒート温度　：　１５０～１８０℃、６０～１２０ｓ
２．手ハンダ／ハンダごて温度：２８０～３００℃　２ｓ以内
３．端子平坦度は０．１mm以下とする。
４．推奨基板厚はＴ＝１．６mmとする。
５．推奨はんだ厚さ０．１２mmとする。

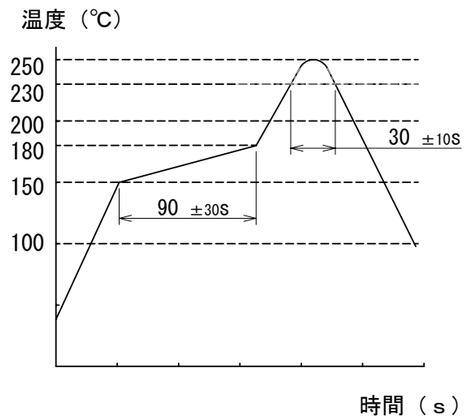

NO.	MATERIAL	FINISH , REMARKS	NO.	MATERIAL	FINISH , REMARKS
3	黄銅	錫めっき			
2	PA	ブルー	5	ポリイミド	吸着テープ
1	銅合金	錫めっき	4	黄銅	錫めっき

UNITS	SCALE	COUNT	DESCRIPTION OF REVISIONS	DESIGNED	CHECKED	DATE
mm	2:1	0	DIS-T-00018485	KN. YANAGIMOTO	EJ. WAKATSUKI	2023. 10. 19

HIROSE ELECTRIC CO., LTD.

APPROVED	: AR. SHIRAI	2018. 09. 07	DRAWING NO.	ADC-362125-30-01
CHECKED	: TH. MIZUGUCHI	2018. 09. 06	PART NO.	GT32-4DP-1.5V(C)(30)
DESIGNED	: TS. KUBOTA	2018. 09. 05		
DRAWN	: TS. KUBOTA	2018. 09. 05	CODE NO.	CL0782-0067-0-30

2 1/1

HRS DRAWING FOR REFERENCE