	△の数 COUNT	訂正記事 DESCRIPTION OF REVISIONS	担当 BY	検図 CHKD	年月日 DATE		△の数 COUNT	訂正記事 DESCRIPTION OF REVISIONS	担当 BY	検図 CHKD	年月日 DATE
△					. .	△					. .
△					. .	△					. .
△					. .	△					. .

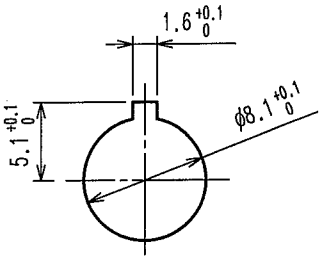

パネル取付寸法図
t 0.7~2

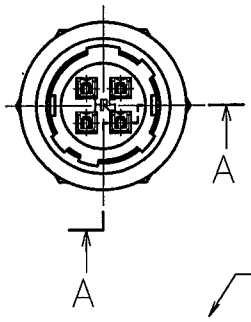

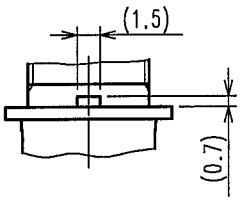

B 取付ガイド寸法図

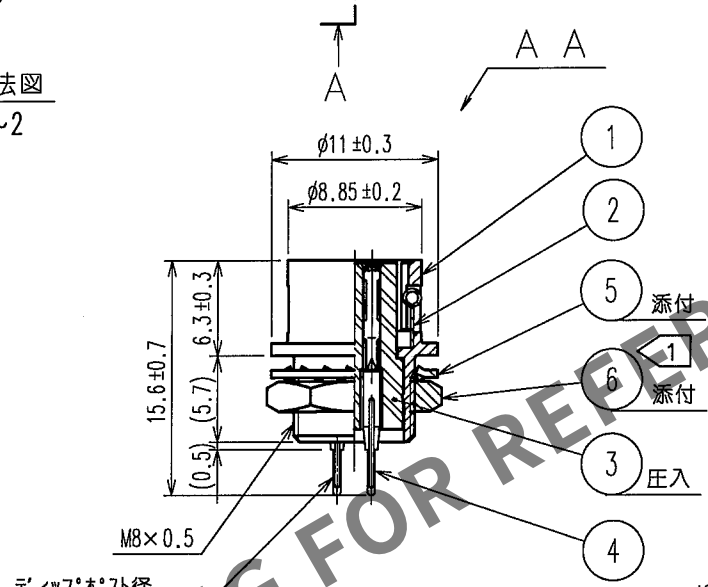

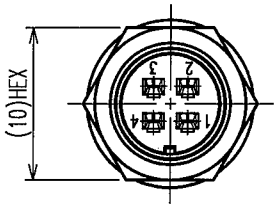

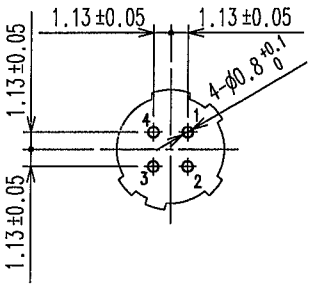

基板推奨寸法

(図は端子ディップポストを
挿入する側の基板面を示します。)

注 1 部番⑥の推奨締め付けトルク：1.5N・m.
尚、緩み防止としてヘンケルジャパン(株)製ロックタイト242
又は同等品の塗布を推奨します。

部番	材質	処理，備考	部番	材質	処理，備考
3	PBT樹脂	(クロ) UL94V-0	6	黄銅	ニッケルめっき
2	ステンレス鋼		5	りん青銅	ニッケルめっき
1	亜鉛合金	梨地ニッケルめっき	4	りん青銅	銀めっき 2μm min.

備考 REMARKS

製図 DRAWN	担当 DESIGNED	検図 CHECKED	承認 APPROVED	出図 RELEASED
R技 '05.6.16	R技 '05.6.16	R技 '05.6.17	R技 '05.6.17 佐藤	

旧製品コード CODE NO.(OLD)	尺度 SCALE 2 : 1 / 単位 UNITS mm	図番 DRAWING NO. ADC4-022527-73	製品名 PART NO. HR10A-7R-4SB(73)
		HRS ヒロセ電機株式会社 HIROSE ELECTRIC CO.,LTD.	製品コード CODE NO. CL110-0314-4-73 1/1

FORM NO.232 R技

TO
R

HRS DRAWING FOR REFERENCE
May.1.2024 Copyright 2024 HIROSE ELECTRIC CO., LTD. All Rights Reserved.
本製品を車載用途などの高い信頼性が求められる機器にご使用の場合は、弊社までお問合せ下さい。