May.1.2024 Copyright 2024 HIROSE ELECTRIC CO., LTD. All Rights Reserved.
本製品を車載用途などの高い信頼性が求められる機器にご使用の場合は、弊社までお問合せ下さい。

	△の数	訂正記事	担当	年月日		△の数	訂正記事	担当	年月日
△	3	RE-2999,3000 (検図.吉田)	佐藤	59.7.27	△				
△					△				
△					△				

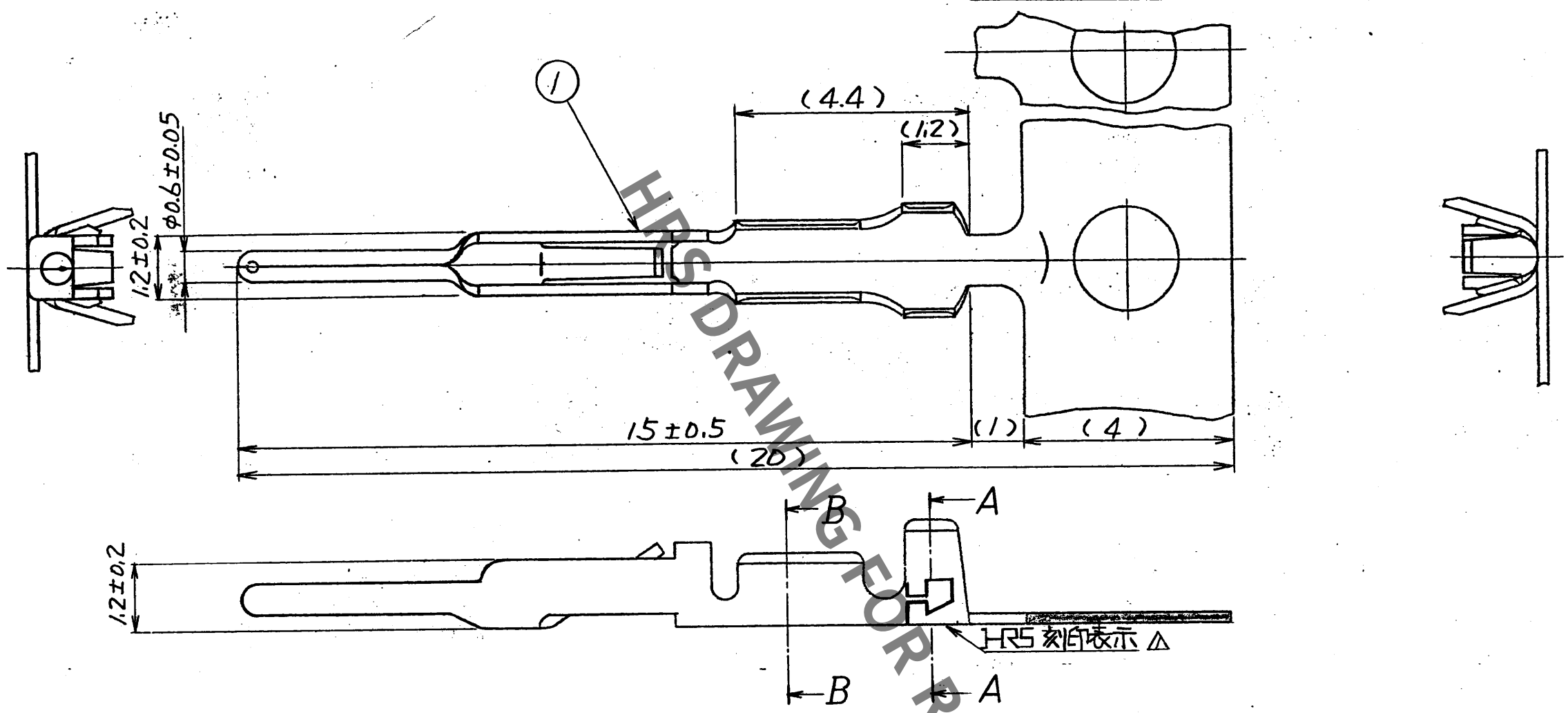

注1. 適合電線：AWG#24～#30

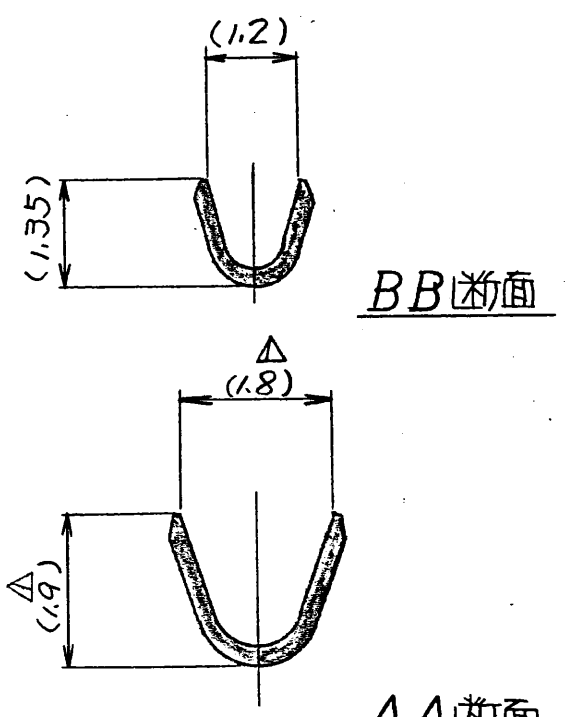

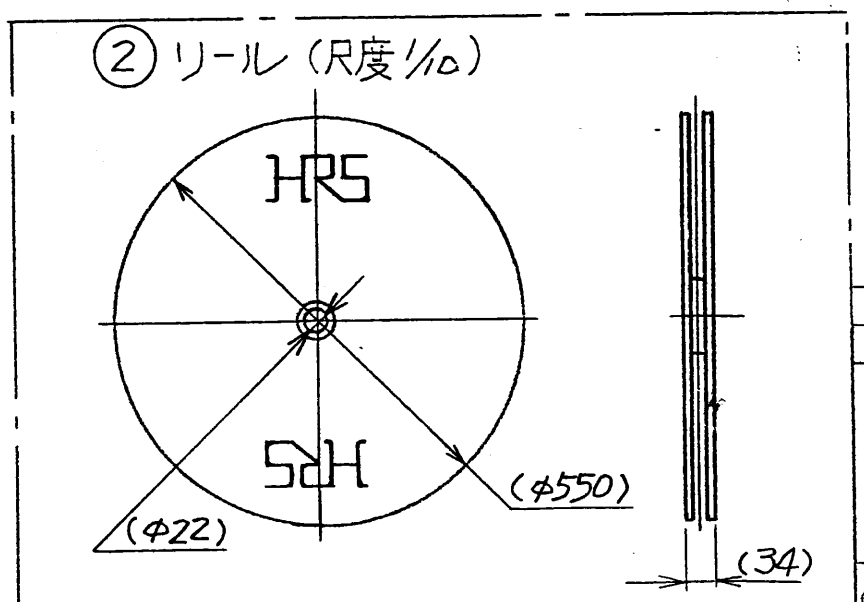

部番	材質	処理	備考	部番	材質	処理	備考
1	りん青銅	銀めっき	(n=10,000本)	2	ダンボール紙		(端子巻付用リール)

形別配布先
R

一般公差 寸法区分	公差
6以下	±0.3
6をこえ 18以下	±0.5
18をこえ 50以下	±0.7
50をこえ 125以下	±1
125をこえ 250以下	±1.3
角度	±1

製図	担当	検図	査閲	承認	出図
技 59.7.30 吉田	技 59.7.30 吉田	技 59.7.31 佐藤		59.8.1	

図名 承認図　製品名 RP17-PC-222

旧CL CL199-5388-　旧図 DC3-　-S　図番 ADC3-10240

尺度 10/1　単位 mm　製品コード CL113-0508-0

ヒロセ電機株式会社

技書規104

HRS DRAWING FOR REFERENCE