May.1.2024 Copyright 2024 HIROSE ELECTRIC CO., LTD. All Rights Reserved.
本製品を車載用途などの高い信頼性が求められる機器にご使用の場合は、弊社までお問合せ下さい。

図-1(1:1)

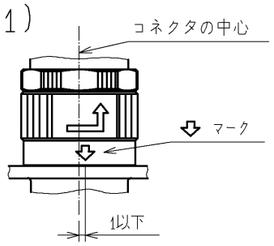

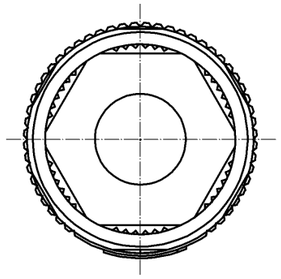

A－A

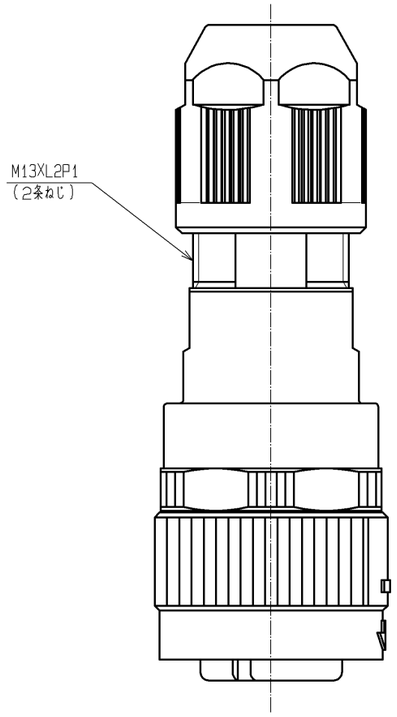

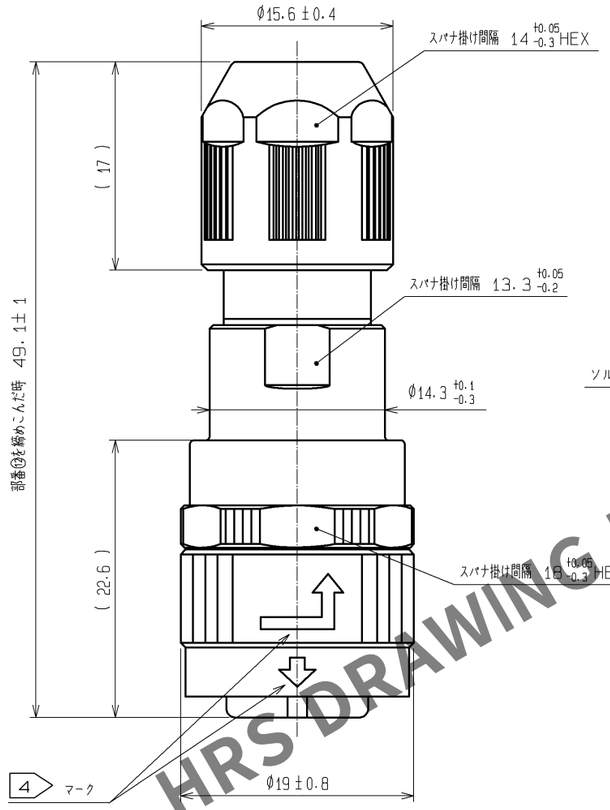

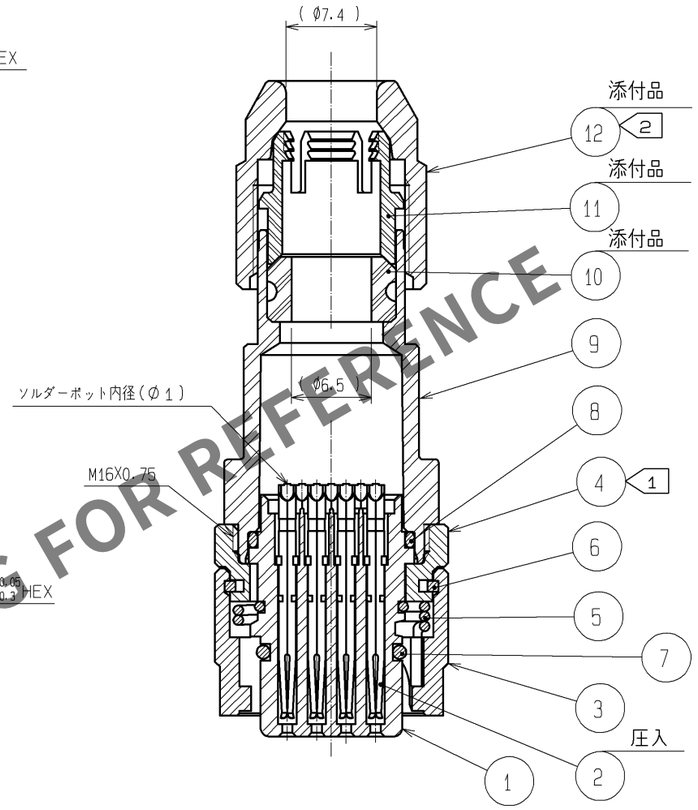

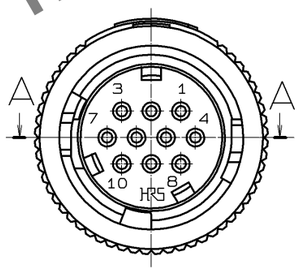

カン合状態図(1:1)
(部番⑫の締込み時)

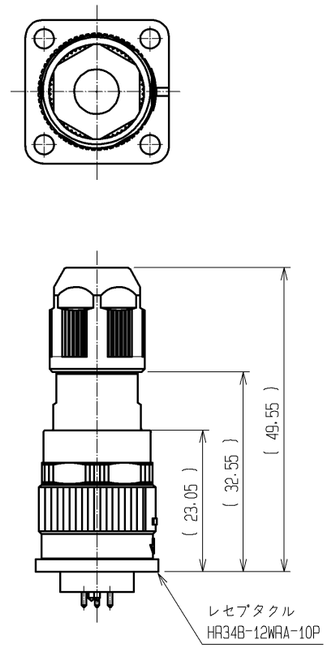

HRS DRAWING FOR REFERENCE

注 1 部番④の推奨締付けトルクは0.9～1N・m. 緩み防止として部番⑨のM16×0.75のねじ部にロックタイト242及びプライマー7649または相当品の塗布を推奨します。
2 部番⑫の推奨締付けトルクは0.9～1N・m. 緩み防止として部番⑨のM13×L2P1(2条ねじ)のねじ部にロックタイト242及びプライマー77649または相当品の塗布を推奨します。
3 部番①, ④, ⑨, ⑫の回転方向の位置関係は一例を示します。
4 ⇩ 及び ⇧ マークは、白色表示とします。
5 本品は、コンジットと組合せての使用は出来ません。
6 本品は、レセプタクルとカン合させた時、⇩ マークの位置が図-1に示す通りコネクタの中心から1以下にあることを確認して下さい。
この位置にない場合は、⇩ マークがコネクタの中心部に位置するまで本品を挿入して下さい。
7 ケーブルの構造によりケーブルクランプ力及び防水性能が異なりますので、事前に確認の上御使用願います。

部番	材質	処理, 備考	部番	材質	処理, 備考
5	ステンレス鋼		12	PPS樹脂	(クロ) UL94V-0
4	亜鉛合金	黒クロムめっき	11	ポリアミド樹脂	(シロ) UL94V-0
3	亜鉛合金	黒クロムめっき	10	水素化ニトリルゴム	(クロ)
2	りん青銅	接触部:金めっき 0.2μm min. 結線部:金めっき フラッシュ 下 地:ニッケルめっき 2μm min.	9	ポリアミド樹脂	(クロ) UL94V-0
			8	フッ素ゴム	(クロ)
			7	フッ素ゴム	(クロ)
1	PPS樹脂	(クロ) UL94V-0	6	りん青銅	ニッケルめっき

UNITS mm	SCALE 2:1	△の数	訂正記事	設計	検図	年月日
		△				

HRS HIROSE ELECTRIC CO., LTD.

承認	MO. SATOH	08.02.14	図番:	ADC3-115190-00
検図	HY. KOBAYASHI	08.02.14	製品名:	HR34B-12WPD-10S
設計	DS. MATSUNE	08.02.14	製品コード	CL134-0026-0-00
製図	HN. TANAKA	08.01.11		△ 1/1

FORM HC0011-5-3