Apr.1.2024 Copyright 2024 HIROSE ELECTRIC CO., LTD. All Rights Reserved.
本製品を車載用途などの高い信頼性が求められる機器にご使用の場合は、弊社までお問合せ下さい。

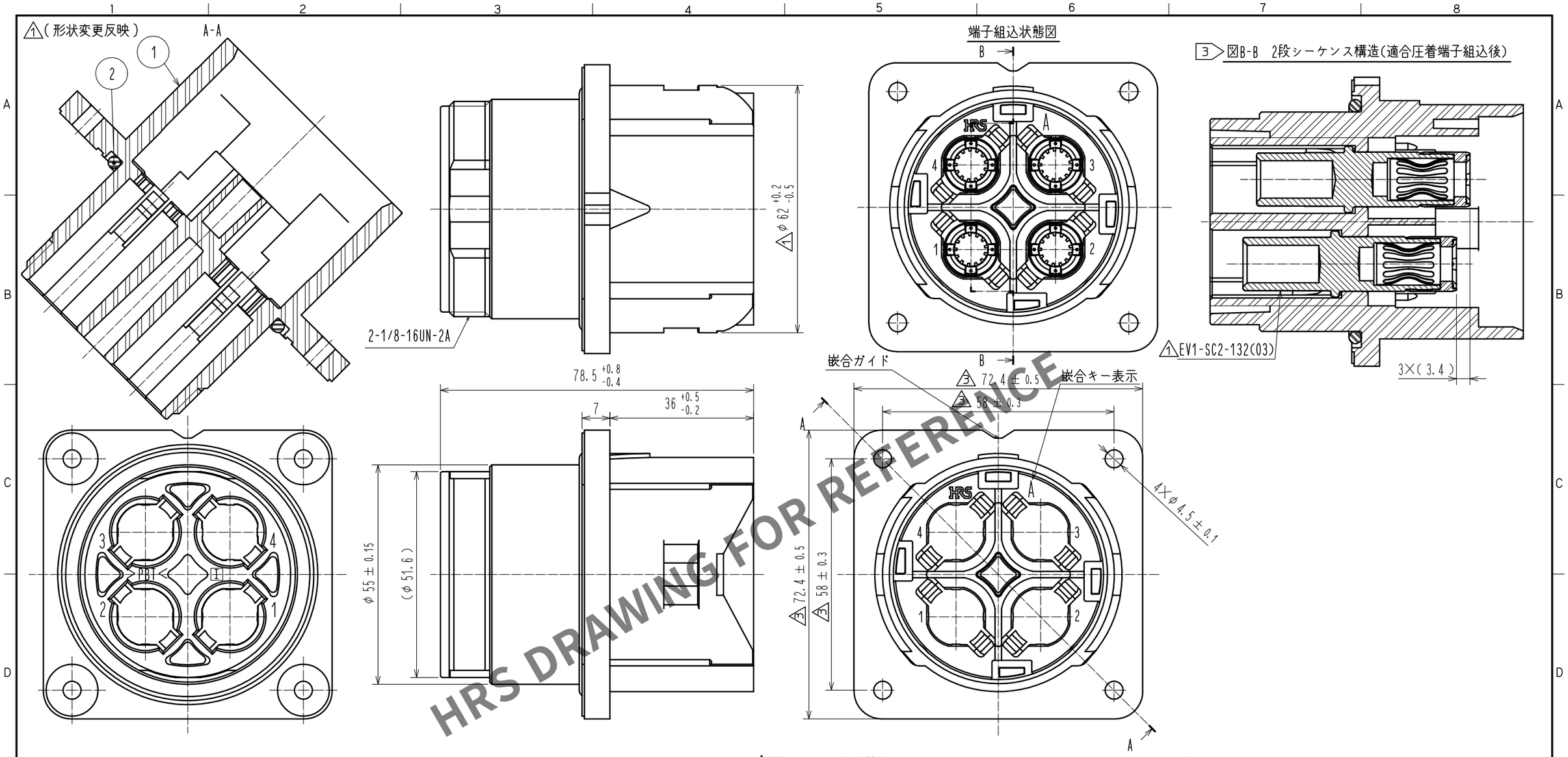

HRS DRAWING FOR REFERENCE

2 図1 パネル推奨取付状態図・寸法図(1:2)

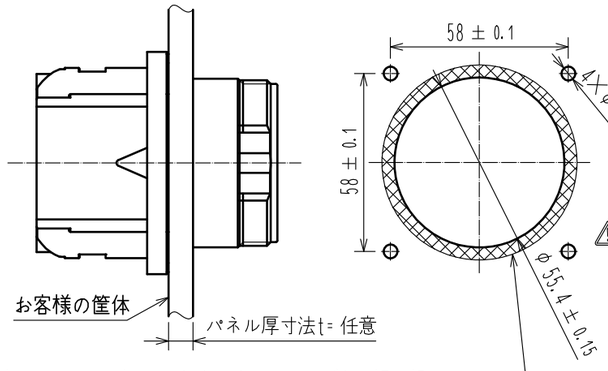

防水パッキンの当たりますコネクタ取り付け部の縁
4.1mm以上(部)は、Rz3.2の面粗度でお願いします。

△1注 1 適合圧着端子：EV1-SC2-132(03) (CL139-0012-7-03)(38sq用端子)
EV1-SC2-112(03) (CL139-0013-0-03)(22sq用端子)

2 図1にパネルの推奨取付状態図・寸法図を示します。

△1 3 端子番号4と1、2、3は、2段シーケンス構造(段差接触)となっております。

△3 4 本品は、(株)三桂製作所製 ケイグランド「E2KD 2836」,「E2KD 3236」及び「E2KD 3636」が取り付け可能となっております。
ケイグランド「E2KD 2836」「E2KD 3236」「E2KD 3636」の推奨締め付けトルク：5.0~7.0 N・m

5 本品の取り付け時には、部番①の溝に部番②が確実にはまっていることを確認して、
部番②は噛み込まないように注意してください。

△3 6 本製品の組立はハーネス手順書ATAD-C0336,ATAD-C0417に準じて下さい。

⚠警告 7 本品は、通電しながらの挿抜は不可です(活線挿抜の防止)。

△2 8 適合端子引抜工具：EM52M-SC-TP(CL150-0262-1-00)

部番	材質	処理，備考	部番	材質	処理，備考
1	PBT	(クロ) UL94V-0	2	ニトリルゴム	(クロ)

UNITS	SCALE	△の数	訂正記事	設計	検図	年月日
mm	1 : 1	△3 6	DIS-C-00002074	WR. AJIRO	TP. KOMATSU	18.02.23

HRS HIROSE ELECTRIC CO., LTD.

承認	SU. OBARA	14.07.03
検図	HY. KOBAYASHI	14.07.03
設計	YS. SAKODA	14.07.01
製図	YS. SAKODA	14.07.01

図番：ADC-118665-00-00
製品名：EM52M-WBR-4SCA
製品コード：CL138-0036-9-00
△3 1/1

FORM HC0011-5-3_AN