Apr.1.2024 Copyright 2024 HIROSE ELECTRIC CO., LTD. All Rights Reserved.
本製品を車載用途などの高い信頼性が求められる機器にご使用の場合は、弊社までお問合せ下さい。

△1（形状変更反映）

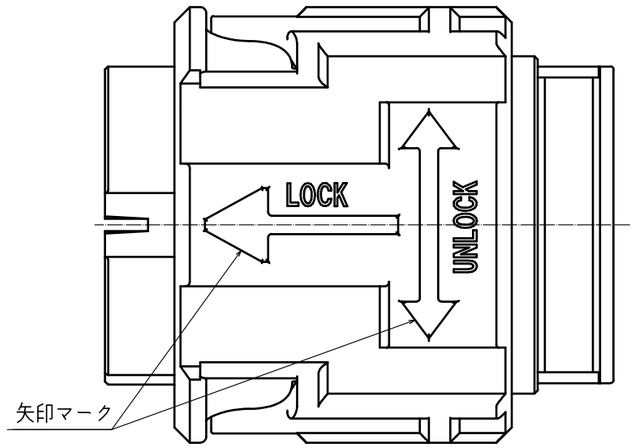

端子組込状態図

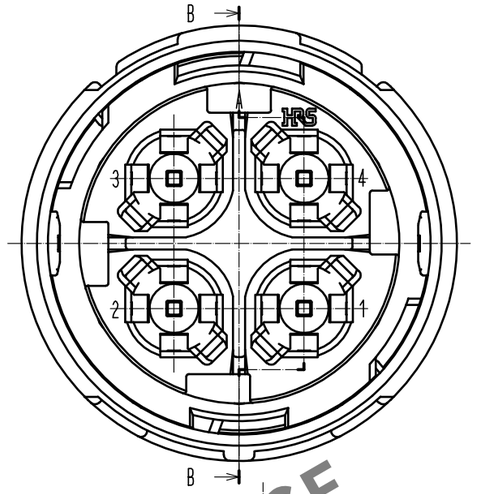

B-B

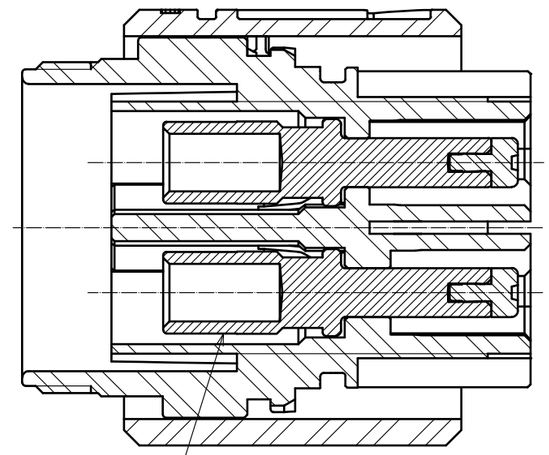

△1 EM52M-PC2-132

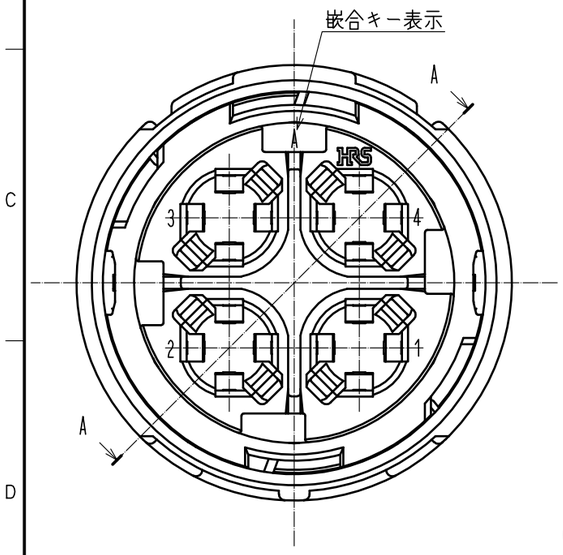

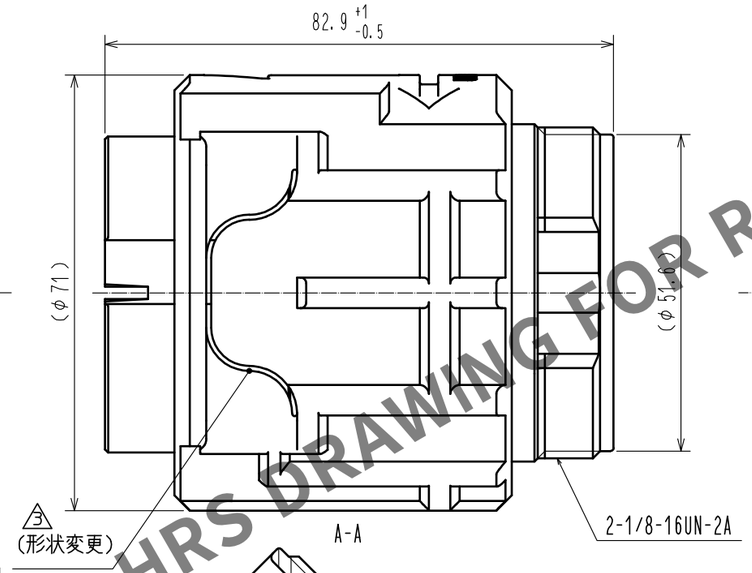

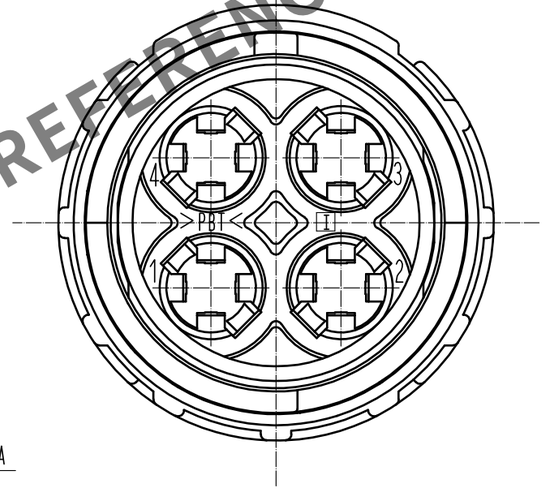

嵌合状態図(1:2)

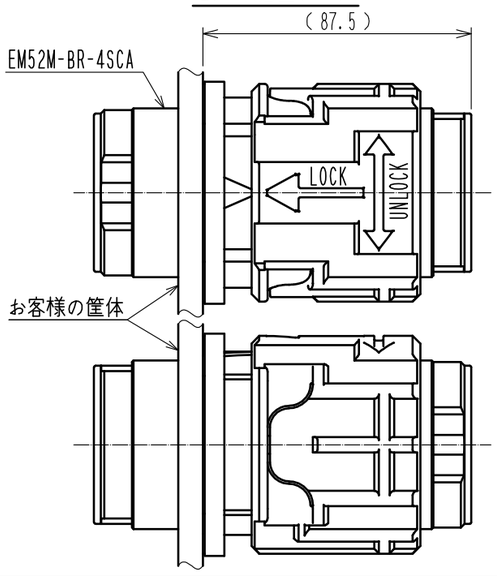

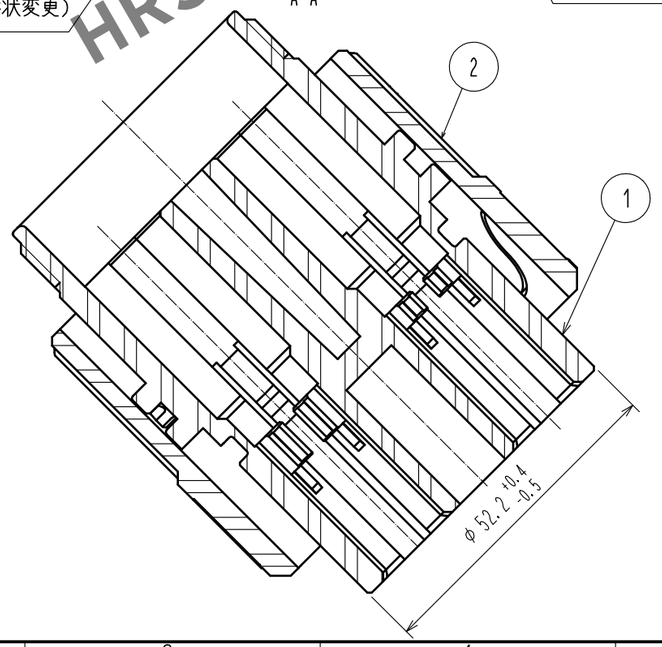

△1 注 1 適合圧着端子：EM52M-PC2-132（CL138-0006-0-00)(38sq用端子)
EM52M-PC-112 (CL138-0012-0-00)(22sq用端子)
2 部番①に対する②の回転方向の位置関係は一例を示します。
3 本製品の組立はハーネス手順書ATAD-C0336に準じて下さい。
△1 警告 4 本品は、通電しながらの挿抜は不可です(活線挿抜の防止)。
△2 5 適合端子引抜工具：EM52M-PC-TP(CL150-0261-9-00)
△2 6 コネクタ挿抜を行う際は、部番②を持ちながら操作をお願いします。
△3 7 脱落等が発生する恐れがありますので、嵌合させた際に、
相手側の嵌合ガイドと矢印マークがずれた状態で放置しないようお願いします。

部番	材質	処理，備考	部番	材質	処理，備考
1	PBT	(クロ) UL94V-0	2	PBT	(クロ) UL94V-0

UNITS	SCALE	△の数	訂正記事	設計	検図	年月日
mm	1 : 1	△3 2	DIS-C-00002078	WR. AJIRO	TP. KOMATSU	18.07.17

HRS HIROSE ELECTRIC CO., LTD.

承認	SU. OBARA	14.07.03
検図	HY. KOBAYASHI	14.07.03
設計	YS. SAKODA	14.07.01
製図	YS. SAKODA	14.07.01

図番：ADC-118745-00-00
製品名：EM52M-BP-4PCA
製品コード：CL138-0046-2-00 △3 1/1

HRS DRAWING FOR REFERENCE

FORM HC0011-5-3_AN