Apr.1.2024 Copyright 2024 HIROSE ELECTRIC CO., LTD. All Rights Reserved.
本製品を車載用途などの高い信頼性が求められる機器にご使用の場合は、弊社までお問合せ下さい。

△の数 COUNT	訂正記事 DESCRIPTION OF REVISIONS	設計 BY	検図 CHKD	年月日 DATE	△の数 COUNT	訂正記事 DESCRIPTION OF REVISIONS	設計 BY	検図 CHKD	年月日 DATE
△				. .	△				. .
△				. .	△				. .
△				. .	△				. .

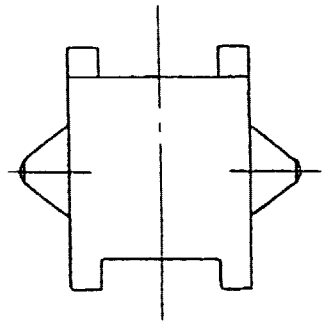

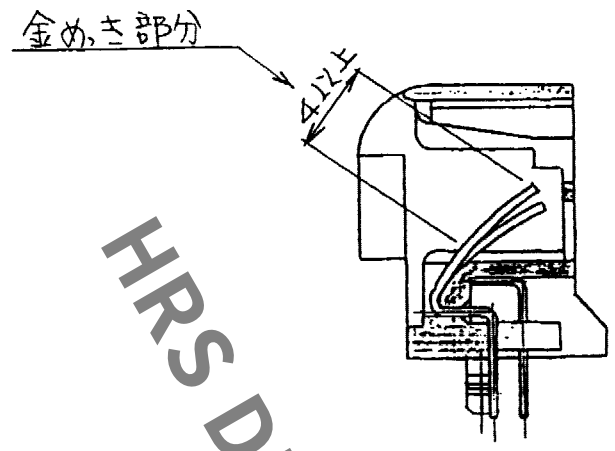

断面AA

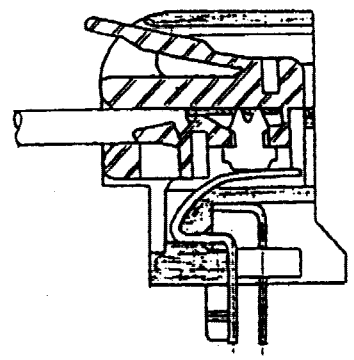

カン合状態図

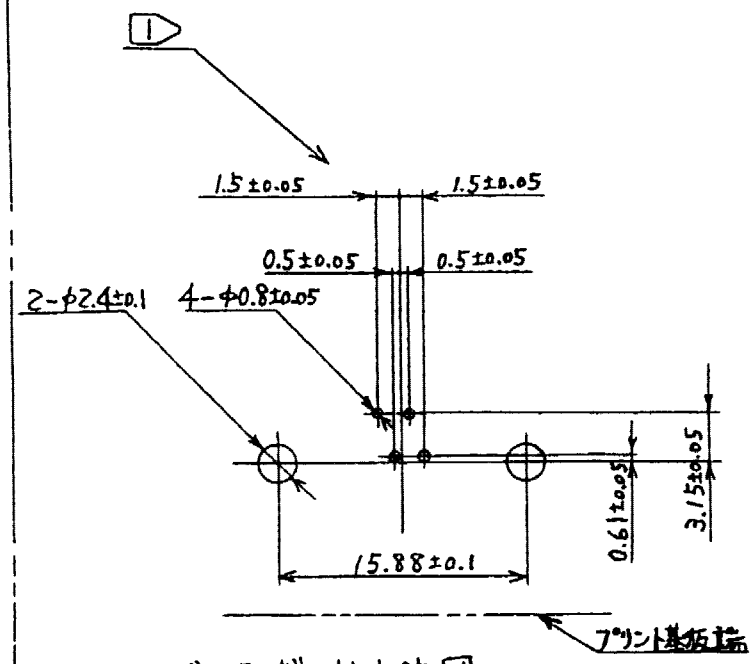

バックボード寸法図

注1 バックボード寸法はプリント基板のコネクタ取付面側を示す.

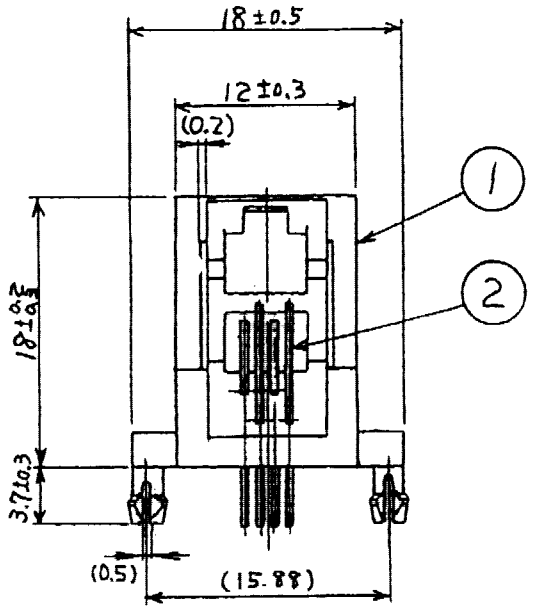

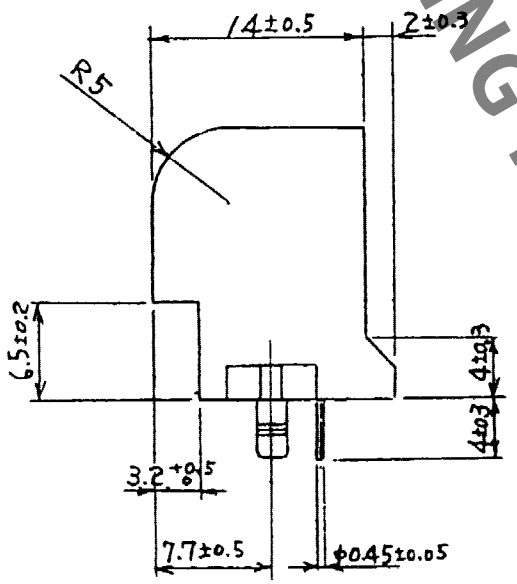

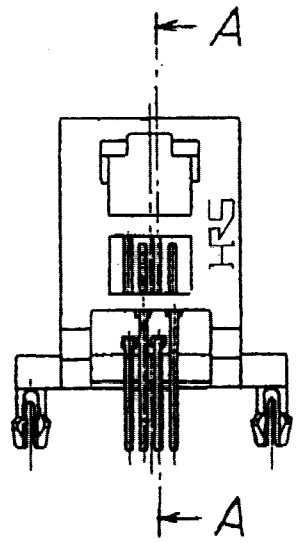

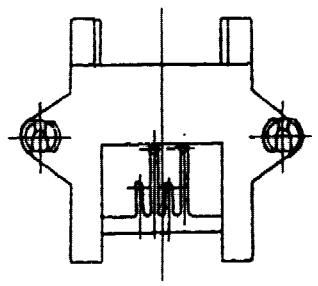

HRS DRAWING FOR REFERENCE

部番	材質	処理，備考	部番	材質	処理，備考
1	PBT樹脂	UL94V-0(バニラホワイト)	2	りん青銅	部分金めっき 1μm

備考 REMARKS

製図 DRAWN	設計 DESIGNED	検図 CHECKED	承認 APPROVED	出図 RELEASED
Q技 03.3.31	Q技 3.31	Q技 03 3 31	Q技 03.3.31	

旧製品コード CODE NO.(OLD): CL

尺度 SCALE: 2 : 1

単位 UNITS: mm

図番 DRAWING NO.: ADC3-008988-01

HRS ヒロセ電機株式会社 HIROSE ELECTRIC CO.,LTD.

製品名 PART NO.: TM5RA-44(50)

製品コード CODE NO.: CL222-0072-5-50

1/1

FORM NO.233

TO
Q2