May.1.2024 Copyright 2024 HIROSE ELECTRIC CO., LTD. All Rights Reserved.
本製品を車載用途などの高い信頼性が求められる機器にご使用の場合は、弊社までお問合せ下さい。

| △の数 COUNT | 訂正記事 DESCRIPTION OF REVISIONS | 設計 BY | 検図 CHKD | 年月日 DATE |
|---|---|---|---|---|
| △ | | | | . . |
| △ | | | | . . |
| △ | | | | . . |

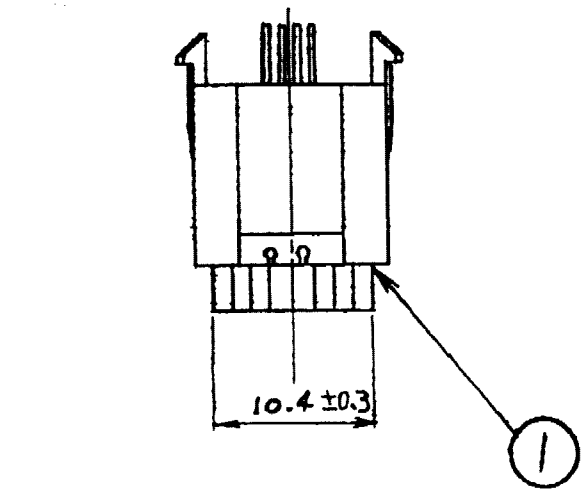


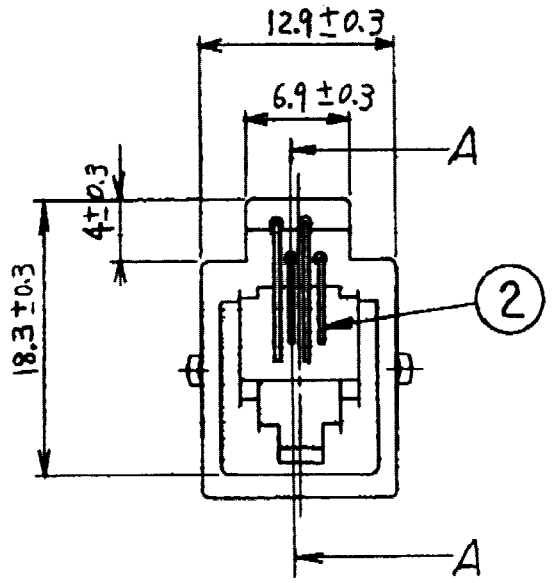


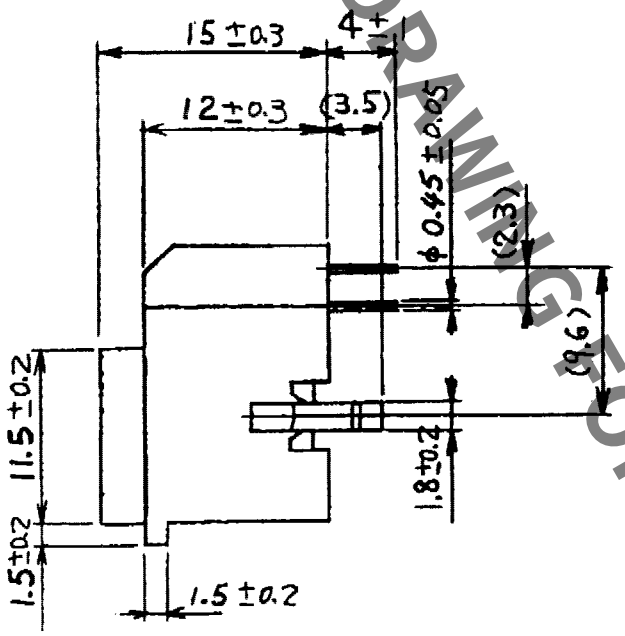


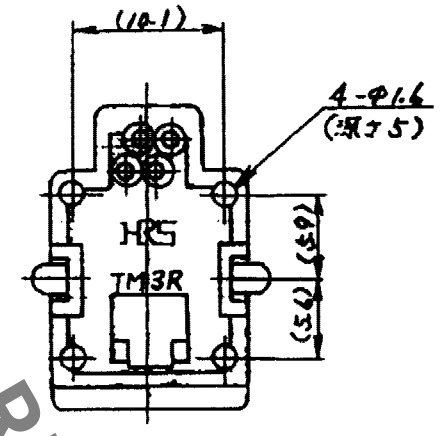


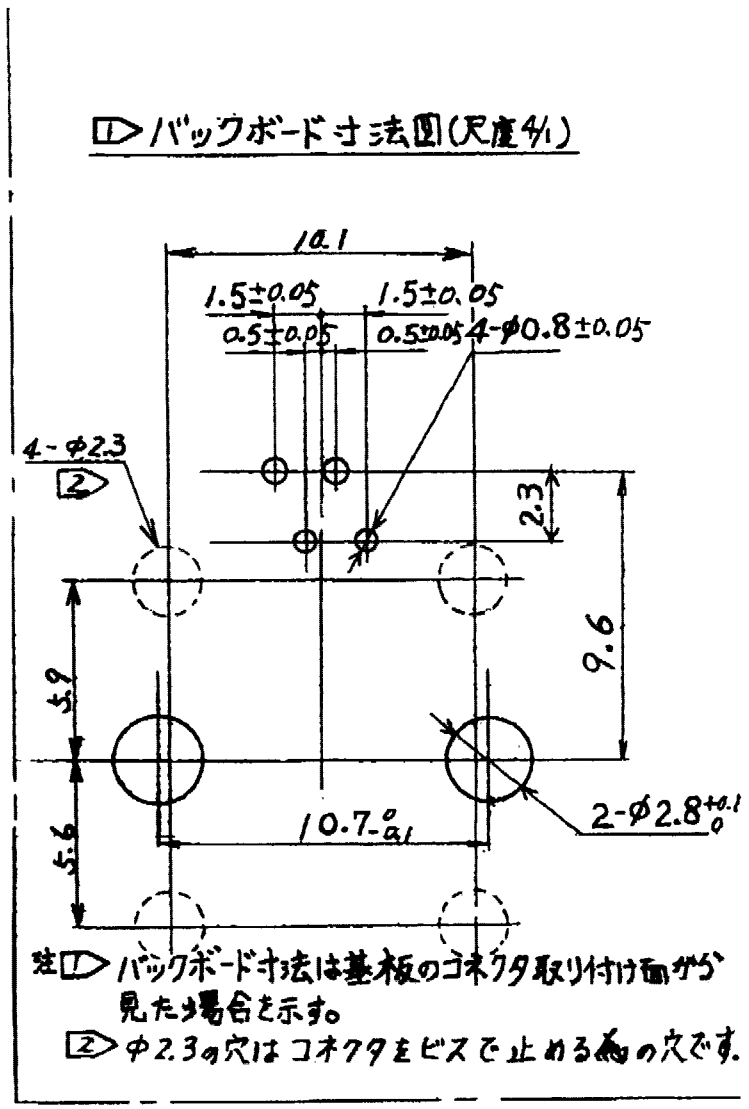


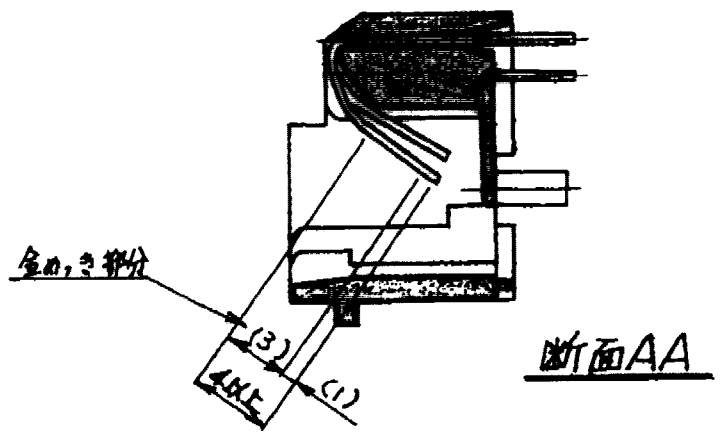


HRS DRAWING FOR REFERENCE

| 部番 | 材質 | 処理,備考 | 部番 | 材質 | 処理,備考 |
|---|---|---|---|---|---|
| 1 | PBT樹脂 | UL94V-0(バニラホワイト) | 2 | りん青銅 | 部分金めっき 1μm |

備考 REMARKS

| 製図 DRAWN | 設計 DESIGNED | 検図 CHECKED | 承認 APPROVED | 出図 RELEASED |
|---|---|---|---|---|
| 3.24 | 3.24 | 3.24 | | |

旧製品コード CODE NO.(OLD) CL

尺度 SCALE 2 : 1

単位 UNITS mm

図番 DRAWING NO. ADC3-021238-02

ヒロセ電機株式会社 HIROSE ELECTRIC CO.,LTD.

製品名 PART NO. TM3RA-44(50)

製品コード CODE NO. CL222-0521-7-50

1/1

FORM NO.233

| TO |
|---|
| Q2 |
| |
| |