Apr.1.2024 Copyright 2024 HIROSE ELECTRIC CO., LTD. All Rights Reserved.
本製品を車載用途などの高い信頼性が求められる機器にご使用の場合は、弊社までお問合せ下さい。

△の数 COUNT	訂正記事 DESCRIPTION OF REVISIONS	設計 BY	検図 CHKD	年月日 DATE	△の数 COUNT	訂正記事 DESCRIPTION OF REVISIONS	設計 BY	検図 CHKD	年月日 DATE
△					△				
△					△				
△					△				

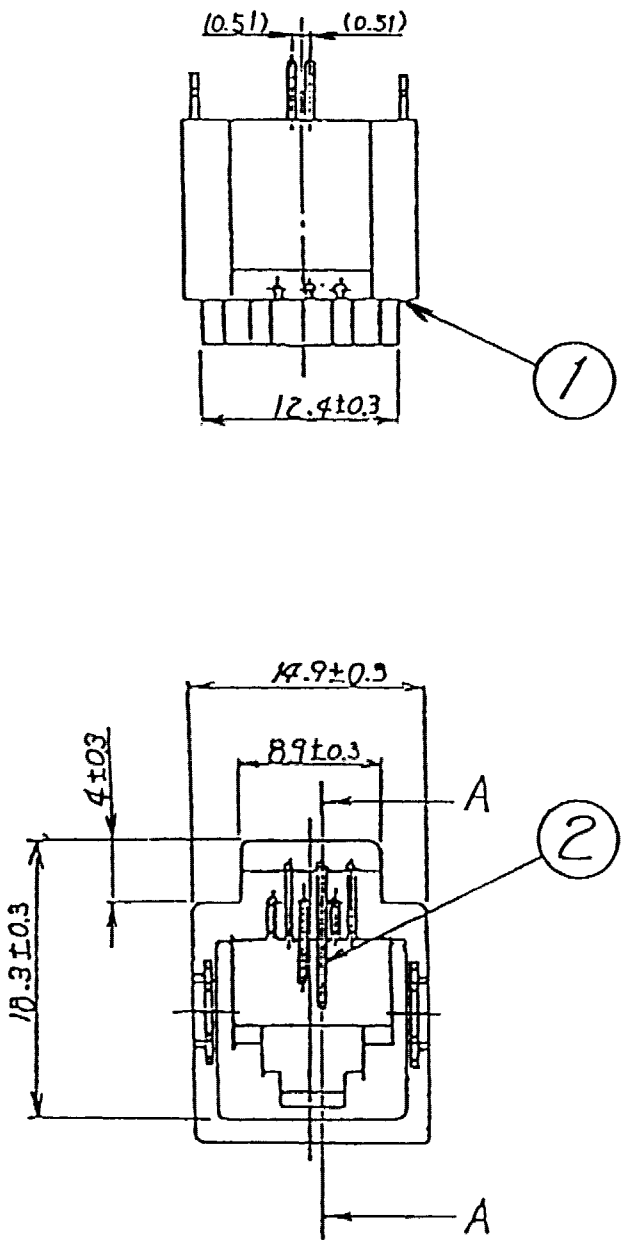

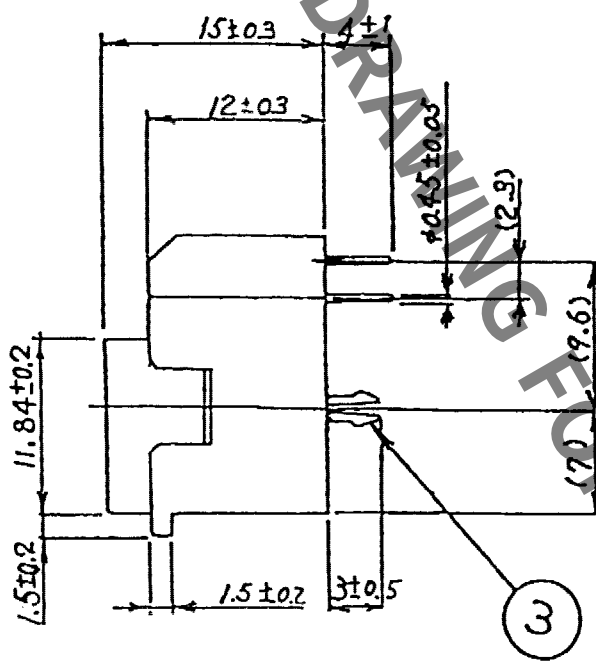

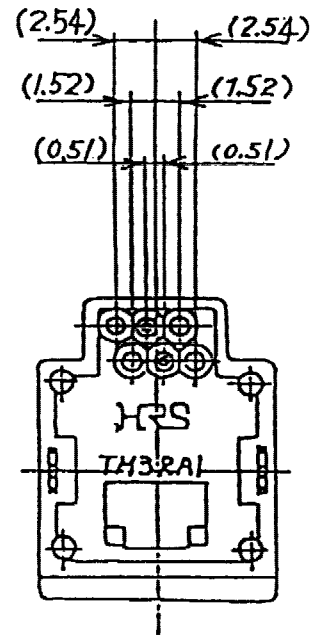

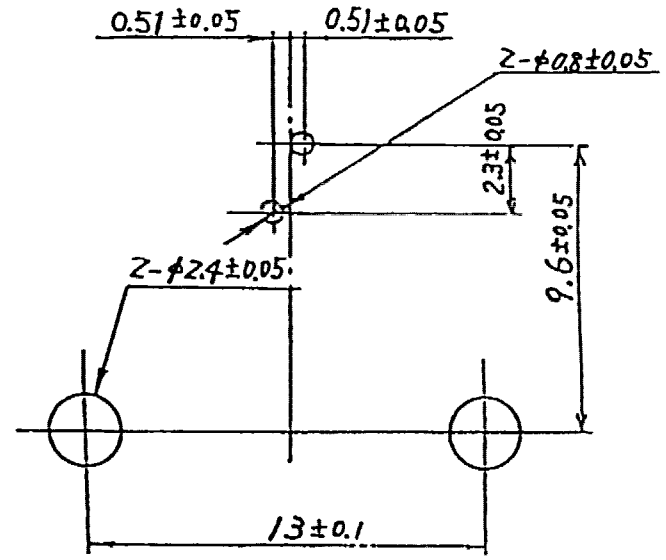

1 バックボード寸法図 (尺度4/1)

注1 バックボード寸法は基板のコネクタ取り付け面から見た場合を示す。

2. ( ) 内寸法は参考寸法とする。

HRS DRAWING FOR REFERENCE

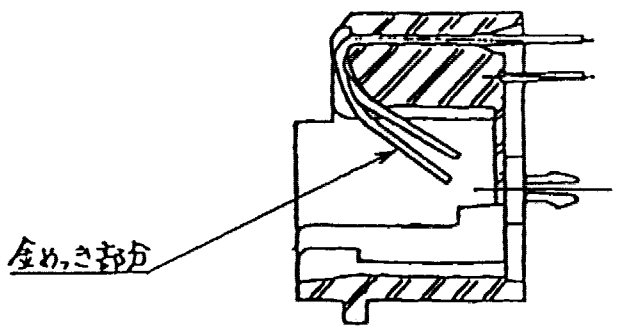

断面 AA

部番	材質	処理，備考	部番	材質	処理，備考
2	りん青銅	部分金めっき 1.27μm			
1	PBT樹脂	UL94V-0 (クロ)	3	りん青銅	すずめっき

備考 REMARKS

製図 DRAWN	設計 DESIGNED	検図 CHECKED	承認 APPROVED	出図 RELEASED
Q技 '03.3.24 亀谷	Q技 3.24 亀谷	Q技 '03.3.24 渡辺	Q技 '03.3.26 松崎	

旧製品コード CODE NO.(OLD) CL

尺度 SCALE 2 : 1

単位 UNITS mm

図番 DRAWING NO. ADC3-025816-06

HRS ヒロセ電機株式会社 HIROSE ELECTRIC CO.,LTD.

製品名 PART NO. TM3RA1-62(50)

製品コード CODE NO. CL222-1375-2-50

1/1

FORM NO.233

TO
Q2