May.1.2024 Copyright 2024 HIROSE ELECTRIC CO., LTD. All Rights Reserved.
本製品を車載用途などの高い信頼性が求められる機器にご使用の場合は、弊社までお問合せ下さい。

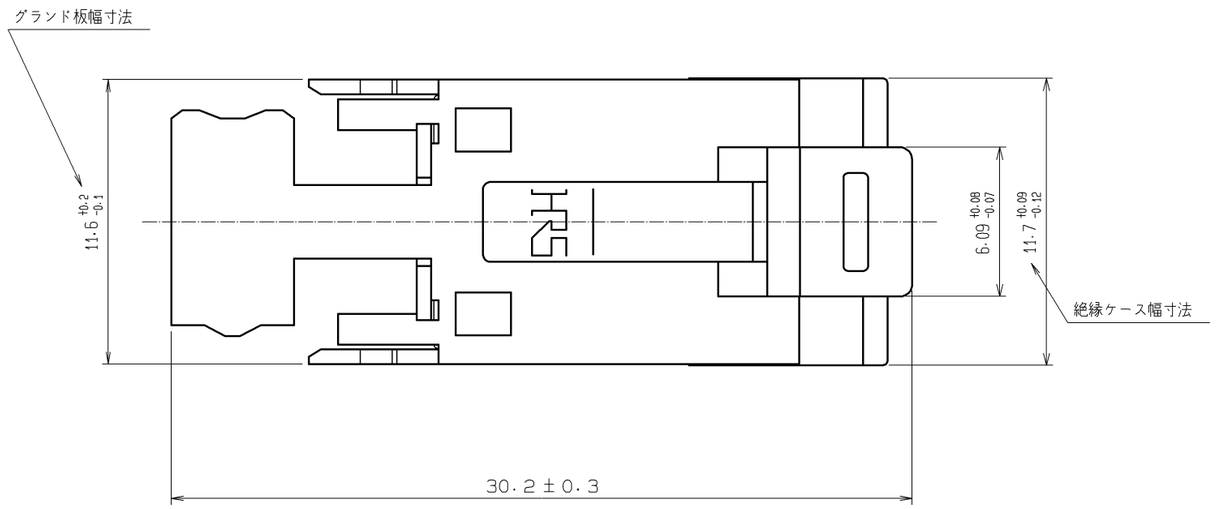

3 ④ 添付品

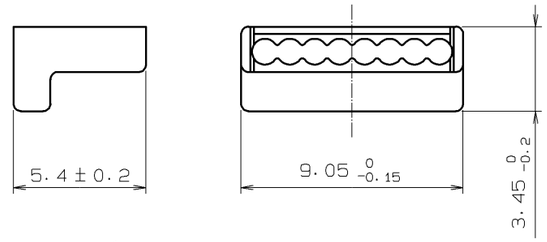

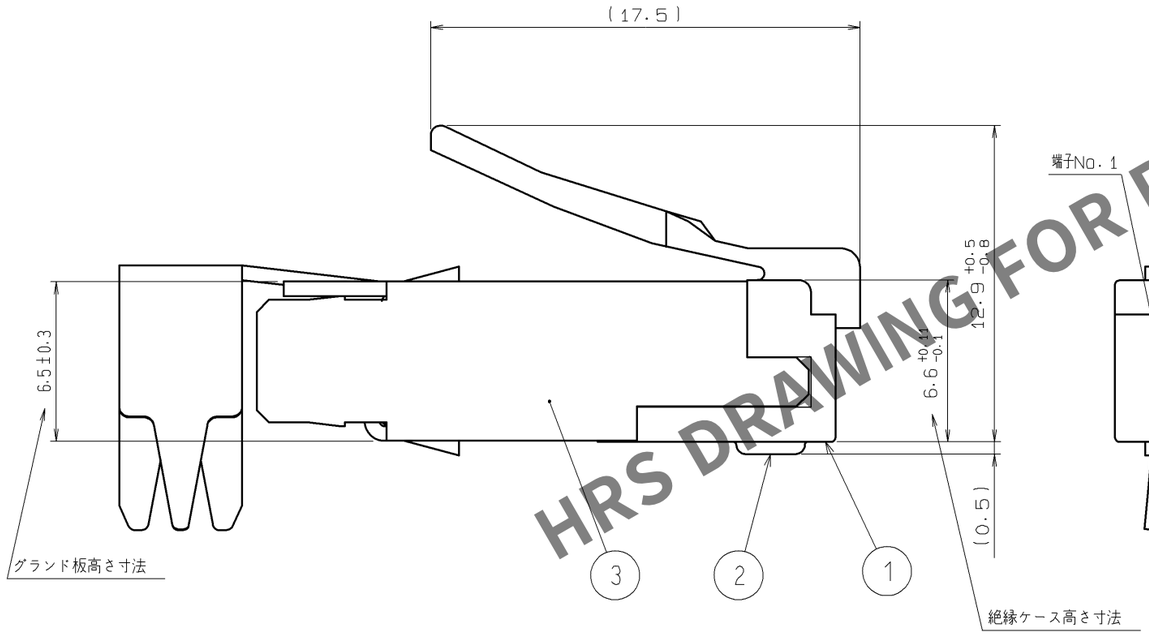

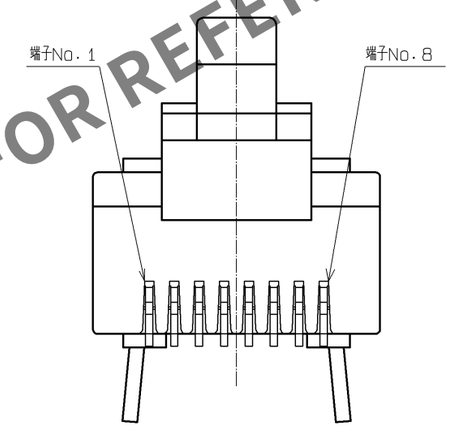

2 表ー1

適合ケーブル寸法		
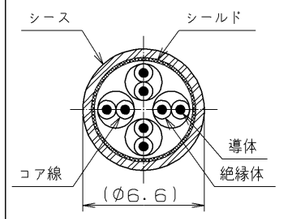	導　体 (1)	φ0.5mm 単線
		AWG#24 より線 (φ0.2X7本)
	絶縁体外径	(φ0.9~1.0)
	シース外径	(1) (φ6.6) *1

1. (　　)内は参考寸法を示す。

(1) 2 本コネクタの適合ケーブルは表ー1による。
＊1：シース外形はシースの硬さ等により寸法的に幅を取れますが、φ6.6を目安としてください。

3 ④ 添付品はコア線ピッチ整線用アダプタとしてご使用ください。
(アダプタを挿入したままでハーネス作業を行ってください。)

(1) 4. カテゴリー5の特性を出すため、ハーネス手順書(ATAD-E2353)に従った作業を行ってください。

5 カバー装着向きは、一例を示します。

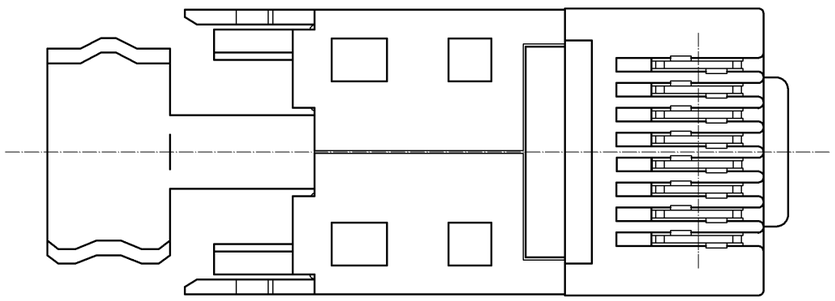

部番	材　質	処　理，備　考
2	りん青銅	接触部：金めっき 1.27μm min 結線部：金めっき 0.03μm min 下地：ニッケルめっき 2μm min (3)
1	ポリカーボネート樹脂	UL94V-2 (トウメイ) (3)

部番	材　質	処　理，備　考
5	ポリアミド樹脂	UL94V-2 (クロ) (3)
4	ポリカーボネート樹脂	UL94V-2 (トウメイ) (3)
3	黄銅	表面部：すずリフローめっき 1μm min (2) 下地：銅めっき 0.5μm min (3)

UNITS	SCALE	△の数	訂正記事	設計	検図	年月日
mm	4：1 (3)	5	DIS-E-002125	KI.NAGANUMA	HO.MIWA	08.02.09

HRS HIROSE ELECTRIC CO., LTD.

承認	HO.MIWA	05.01.05	図番：ADC3-122165-02
検図	TH.KAMEYA	05.01.05	製品名：TM21CP-88P(03)
設計	SS.SATOH	05.01.05	製品コード：CL222-2884-1-03 (3) 1/2
製図	SS.SATOH	05.01.05	

HRS DRAWING FOR REFERENCE

May.1.2024 Copyright 2024 HIROSE ELECTRIC CO., LTD. All Rights Reserved.
本製品を車載用途などの高い信頼性が求められる機器にご使用の場合は、弊社までお問合せ下さい。

⑤ 添付品

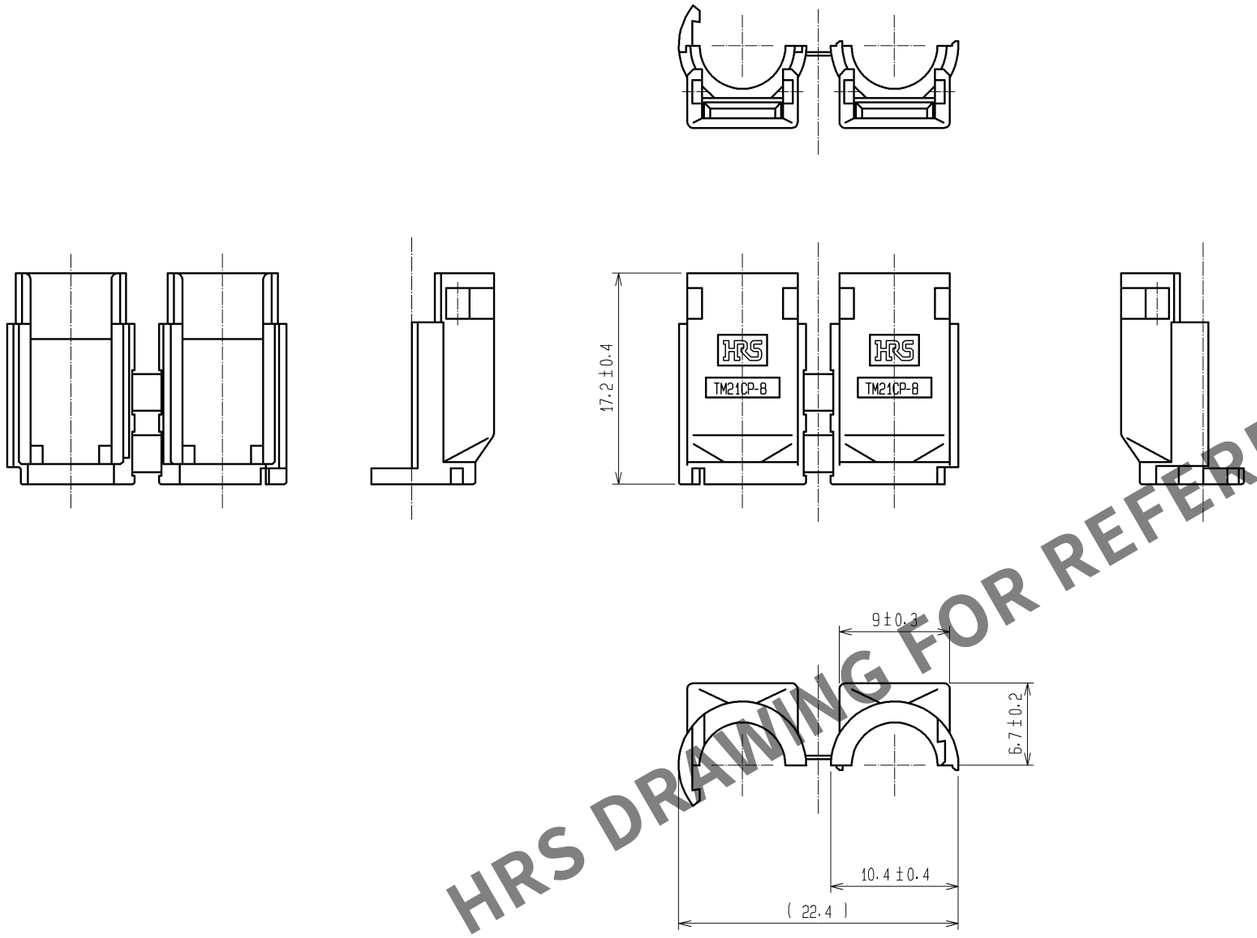

分割カバーはめ合せ状態図

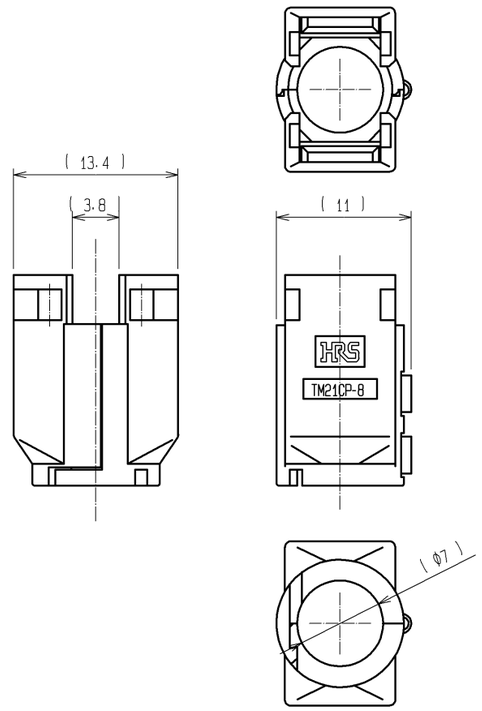

⑤ カバー取付状態図

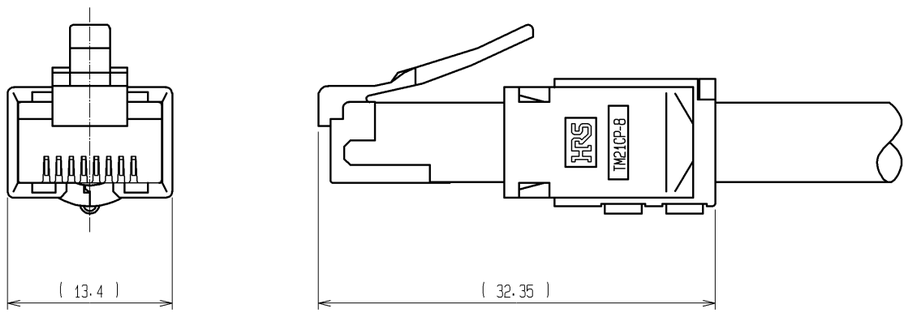

HRS DRAWING FOR REFERENCE

HRS	図番：	ADC3-122165-02
	製品名：	TM21CP-88P(03)
	製品コード	CL222-2884-1-03

3 2/2

FORM HC0011-5-4