Apr.1.2024 Copyright 2024 HIROSE ELECTRIC CO., LTD. All Rights Reserved.
本製品を車載用途などの高い信頼性が求められる機器にご使用の場合は、弊社までお問合せ下さい。

	△の数 COUNT	訂正記事 DESCRIPTION OF REVISION	担当 BY	検図 CHKD	年月日 DATE		△の数 COUNT	訂正記事 DESCRIPTION OF REVISION	担当 BY	検図 CHKD	年月日 DATE
△						△					
△						△					
△						△					

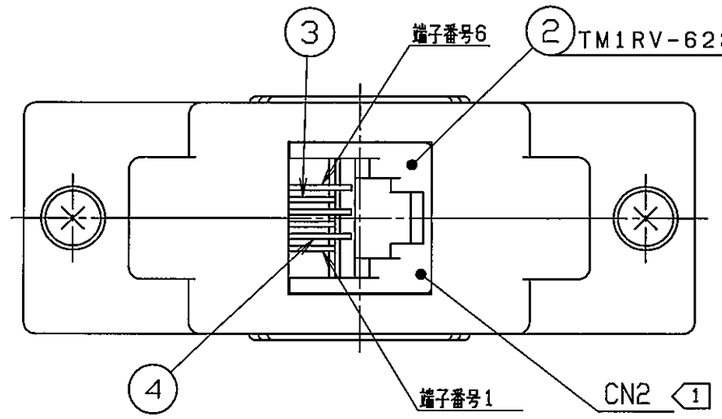

1 A (C-2)

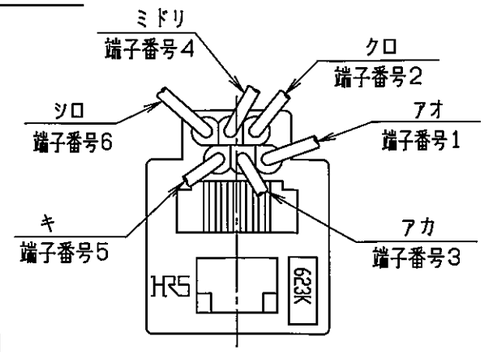

1 表-1

CN1 端子番号 CDB-25P(05)	2	3	4	5	6	7	8	20
CN2 端子番号 TM1RV-623K64	5	6			4	1	2	3
絶縁電線外被色	キ	シロ	チャ		ミドリ	アオ	クロ	アカ

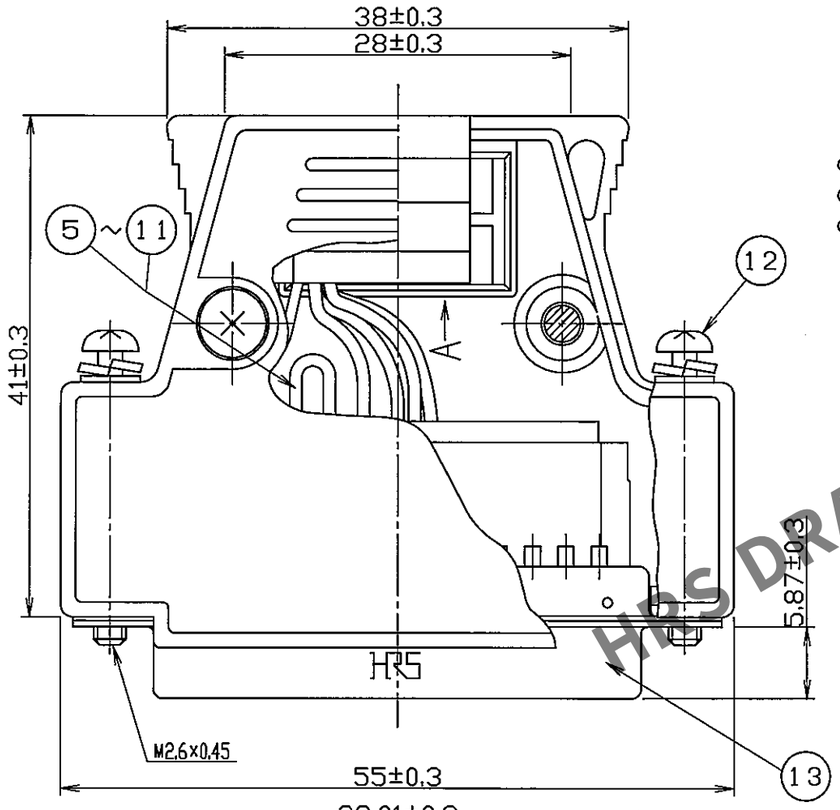

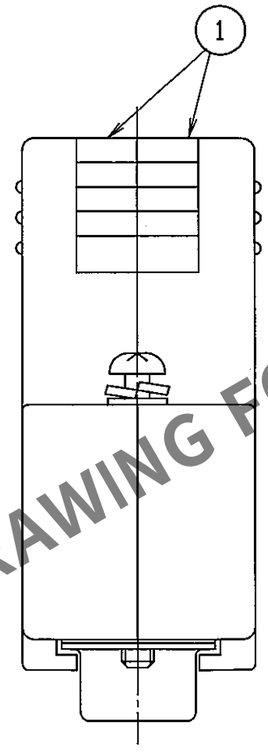

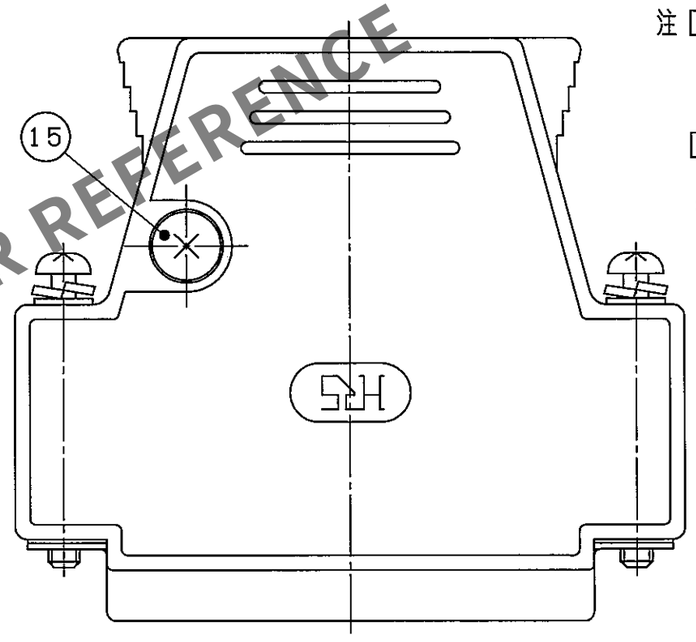

注 1 図は配線の一例を示しCN1とCN2の線番対照は表-1による。但し、CN2の端子番号の決め方はAによる。尚、端子は結線してある所以外は組込まないものとする。
2 CN1の端子番号④と⑤は絶縁電線で短絡接続されていること。
3 CN1とCN2の組み込み向きは図示とおりとする。

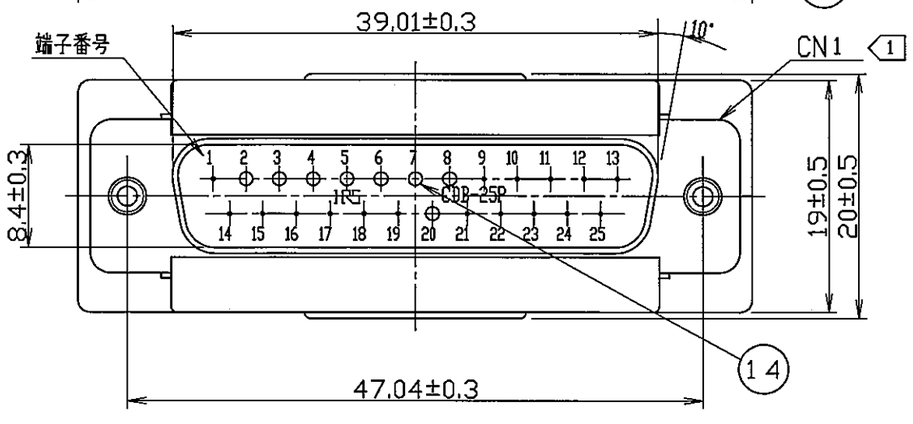

部番	材質	処理,備考	部番	材質	処理,備考
5~11	非鉛PVCより線	UL1061 (7本/φ0.16)			
4	りん青銅	金めっき	15	鋼	ニッケルめっき 十字穴付タッピンねじ カバ2種3x12(みぞなし)
3	りん青銅	金めっき	14		CD-PC-221 (CL211-0201-2)
2	ABS樹脂	色:グレー	13		CDB-25P(05) (CL211-0211-6-05)
1	ABS樹脂	色:グレー	12	鋼	ニッケルめっき

備考 REMARKS

製図 DRAWN	設計 DESIGNED	検図 CHECKED	承認 APPROVED	出図 RELEASED
技 '06.05.22 根本	技 '06.05.22 丁藤(信)	技 '06.6.01 野崎	技 '06.6.01 野崎	

旧製品コード CODE NO. (OLD)

尺度 SCALE FREE

単位 UNITS mm

図番 DRAWING NO. ADC3-028856-01

HRS ヒロセ電機株式会社 HIROSE ELECTRIC CO., LTD.

製品名 PART NO. TM12RV-66-D(50)

製品コード CODE NO. CL222-3283-7-50

1/1

TO
AMC

FORM No. 233

HRS DRAWING FOR REFERENCE