May.1.2024 Copyright 2024 HIROSE ELECTRIC CO., LTD. All Rights Reserved.
本製品を車載用途などの高い信頼性が求められる機器にご使用の場合は、弊社までお問合せ下さい。

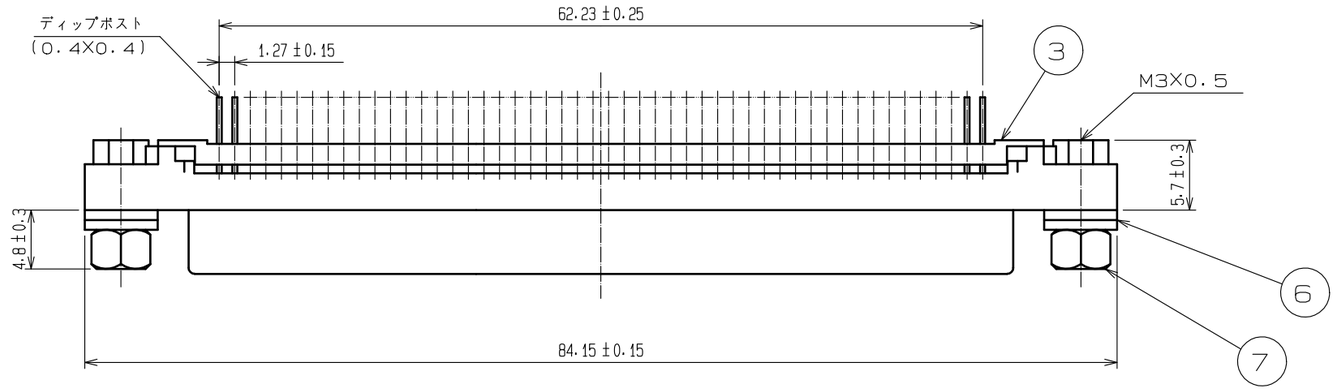

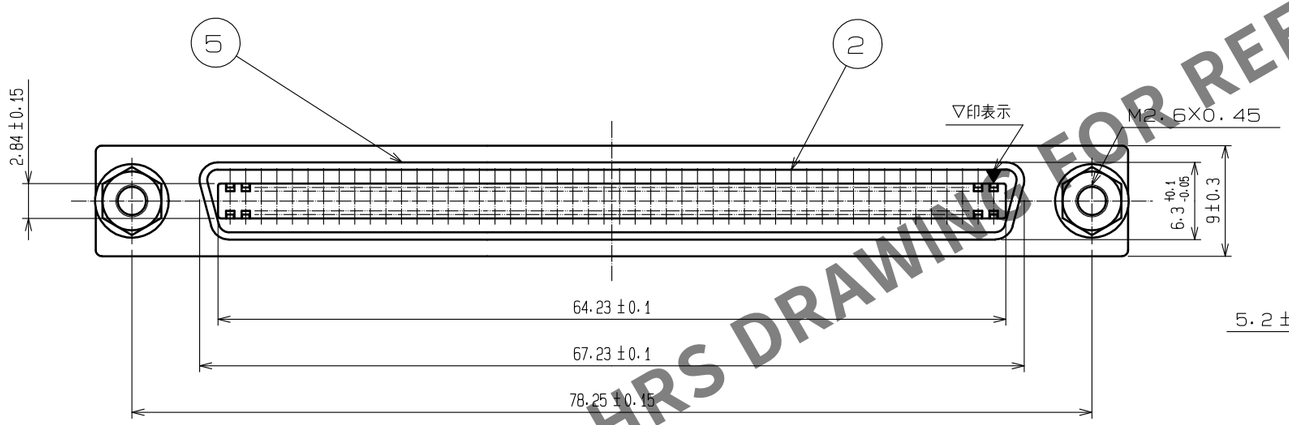

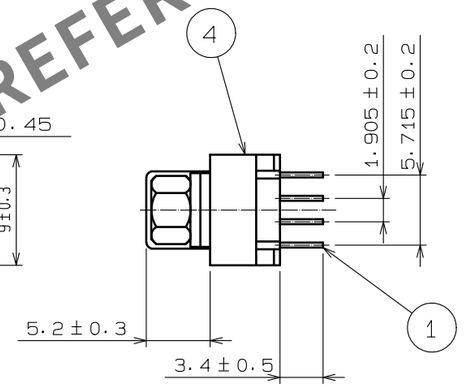

基板取付寸法図（尺度1／1）

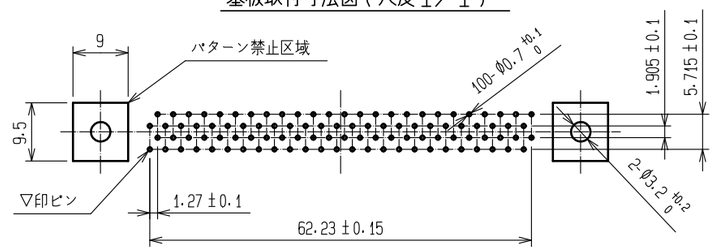

パネル取付寸法図（尺度1／1）
（パネル厚は2mm以下のこと）

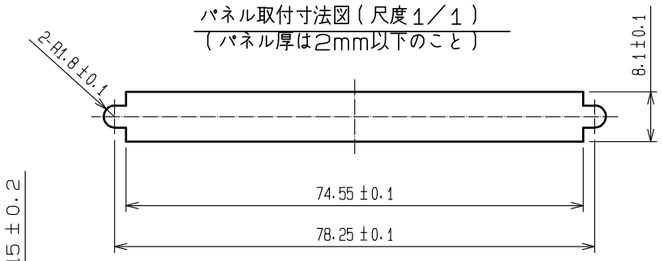

注 1 2枚のワッシャーは適合パネル厚に合わせて、枚数を調整して下さい。

パネルの厚さ	ワッシャーの数
なし~t=0.4	2
t=0.8~1.2	1
t=1.6~2.0	無し

2 接触部：　金めっき　0.3μm
ディップ部：金めっき　0.03μm
下地部：　ニッケルめっき　2μm

△3 3 本品は基板にネジ締めをお願いします。
ネジはお客様にてご準備下さい。
<ネジ条件>
呼び径　:M3X0.5
ネジ長さ:2.0±0.5 + 基板厚 t

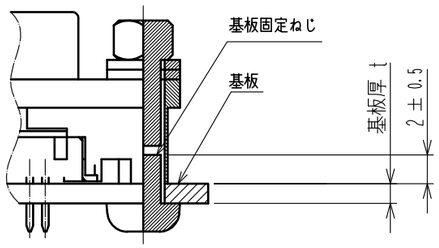

△3 3 製品-基板取り付け状態

NO.	MATERIAL	FINISH , REMARKS	NO.	MATERIAL	FINISH , REMARKS
4	亜鉛合金ダイカスト	ニッケルめっき			
3	PBT樹脂	(クロ)UL94V-0	7	黄銅	ニッケルめっき
2	PBT樹脂	(クロ)UL94V-0	6	鋼	ニッケルめっき
1	りん青銅	2	5	鋼	ニッケルめっき

UNITS	SCALE		COUNT	DESCRIPTION OF REVISIONS	DESIGNED	CHECKED	DATE
mm	2 : 1	△3	2	DIS-E-00010989	KG.OKITA	MN.KENJO	20220908

HRS HIROSE ELECTRIC CO., LTD.

APPROVED	:HO.MIWA	20050105	DRAWING NO.	ADC3-041447-01
CHECKED	:YH.ENAMI	20050105	PART NO.	DX20BM-100S(50)
DESIGNED	:TU.TANIGUCHI	20050105	CODE NO.	CL0230-5022-9-50 △3 1/1
DRAWN	:TU.TANIGUCHI	20050105		

HRS DRAWING FOR REFERENCE