May.1.2024 Copyright 2024 HIROSE ELECTRIC CO., LTD. All Rights Reserved.
本製品を車載用途などの高い信頼性が求められる機器にご使用の場合は、弊社までお問合せ下さい。

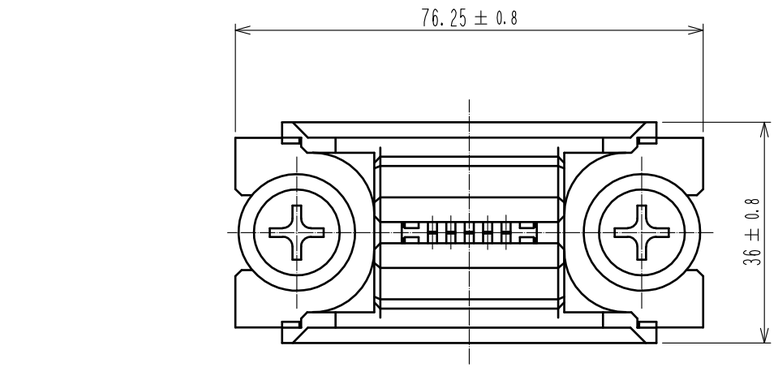

△1 取付けバー寸法図

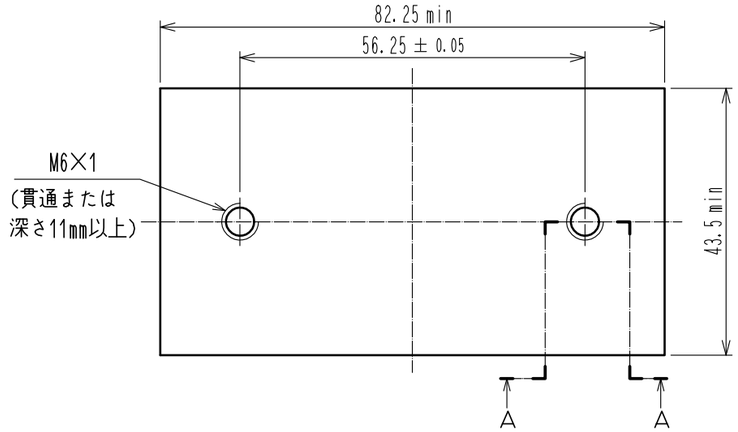

ブスバー寸法図(かん合相手)

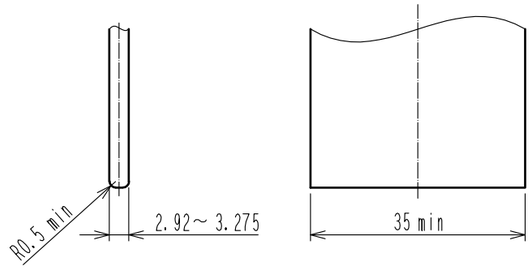

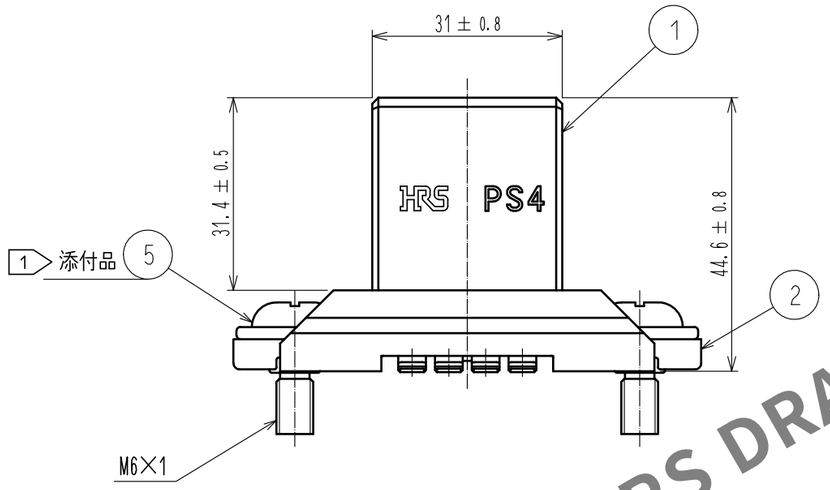

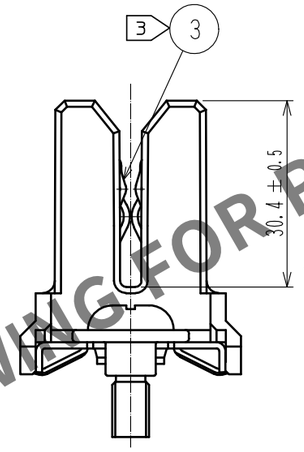

A−A(2：1)

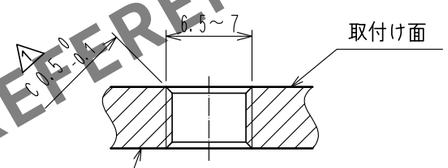

5 取付け状態図

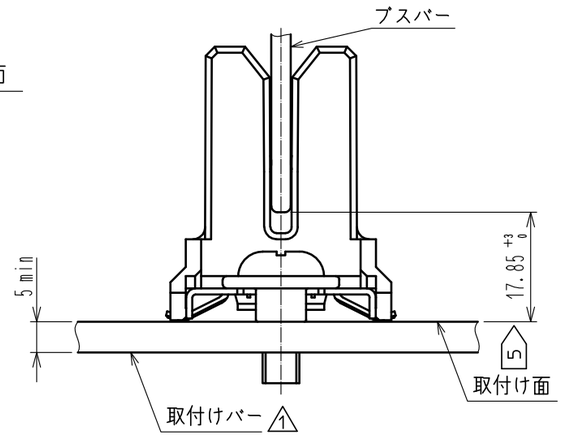

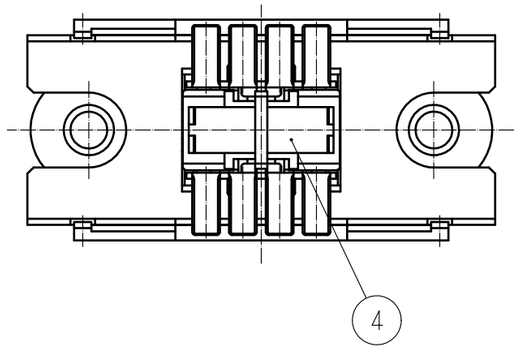

注 1 部番⑤の締付けトルクは5N・mとなります。
2．本品はコネクタ中心から最大±2mmフロートするフローティング構造となります。
3 部番③の端子は銀めっきを使用しているため、大気中の硫化物と反応し黒褐色に変色することがあります。
△1 4．ブスバー及び取付けバーのめっきは銀めっきとし、めっき厚は3μm以上でご使用願います。
5 コネクタとブスバーの取付け状態は取付け面からブスバーの先端が17．85 +3 0 になる様に
セッティングして下さい。
△1 6．取り付け等の注意点につきましては技術指定書ATAD−E3255−00をご参照ください。

NO.	MATERIAL	FINISH , REMARKS	NO.	MATERIAL	FINISH , REMARKS
5	鋼	ニッケルめっき：2μm MIN			
4	PBT	クロ UL94V-0			
3	銅合金	銀めっき：2μm MIN			
2	ステンレス鋼				
1	PBT	クロ UL94V-0			

UNITS	SCALE		COUNT	DESCRIPTION OF REVISIONS	DESIGNED	CHECKED	DATE
mm	1 : 1	△1	6	DIS-E-00011064	MO.SHIMOYAMA	KG.OKITA	20220909

HRS HIROSE ELECTRIC CO., LTD.

APPROVED	MN.KENJO	20220711
CHECKED	KG.OKITA	20220711
DESIGNED	MO.SHIMOYAMA	20220708
DRAWN	MO.SHIMOYAMA	20220708

DRAWING NO. ADC-398503-00-00
PART NO. PS4A-3.175T-F19
CODE NO. CL0236-1090-0-00 △1 1/1

HRS DRAWING FOR REFERENCE