May.1.2024 Copyright 2024 HIROSE ELECTRIC CO., LTD. All Rights Reserved.
本製品を車載用途などの高い信頼性が求められる機器にご使用の場合は、弊社までお問合せ下さい。

△2（部番③形状変更）

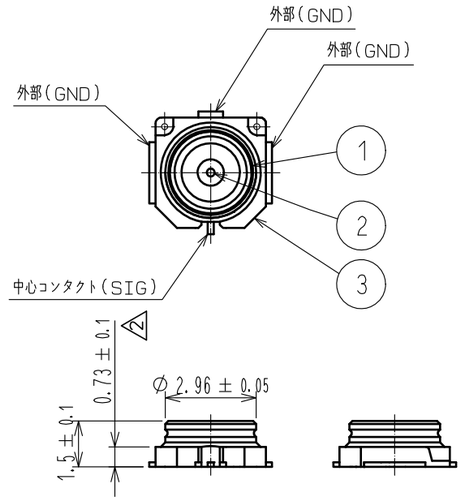

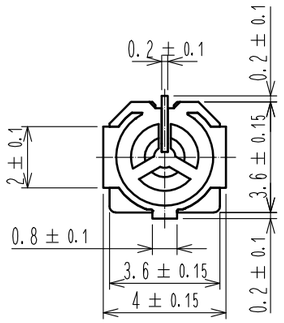

推奨パターン図（実装面側）（５：１）

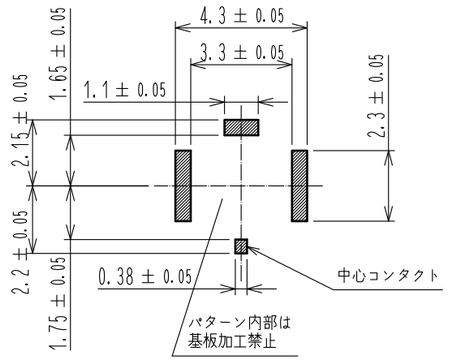

メタルマスク開口部推奨加工図（５：１）
メタルマスク厚さ：０．１mm／０．１２mm

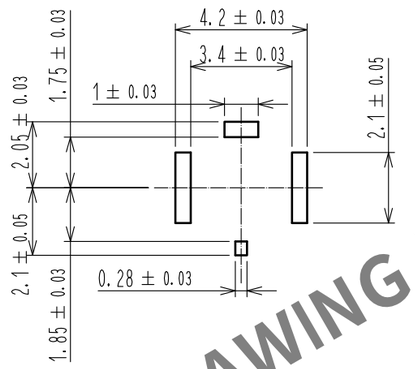

エンボステーピング仕様図（４：１）

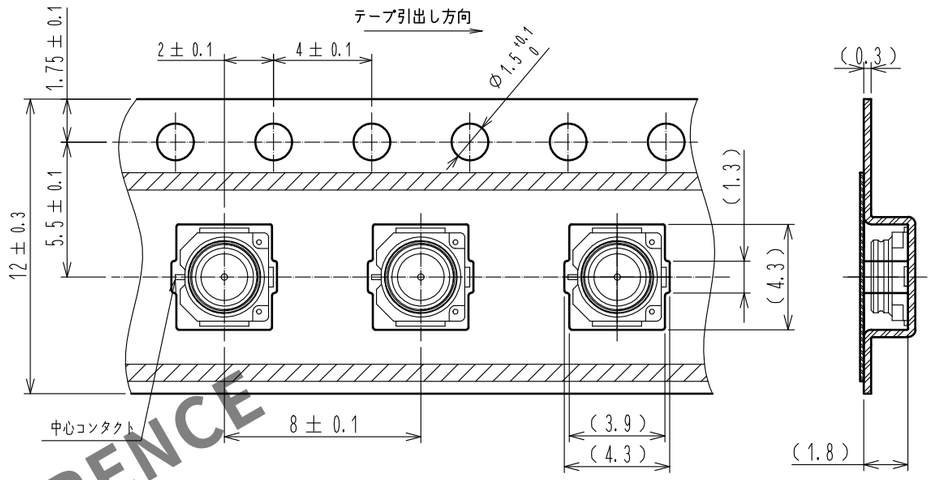

鉛フリークリームはんだの温度プロファイル（参考）

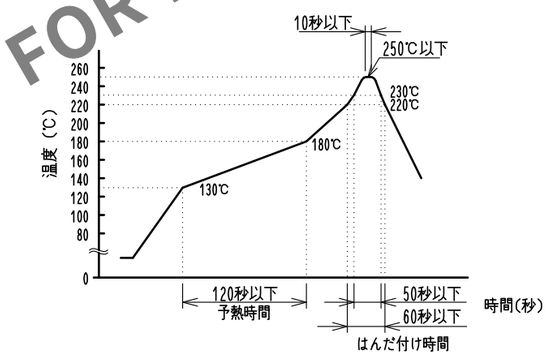

リフロー方式：IRリフロー
リフロー回数は2回以下とします。
１）リフロー部
　２２０℃　６０秒以下
　２３０℃　５０秒以下
　（ピーク温度２５０℃　１０秒以下）
２）プリヒート部
　１３０～１８０℃　１２０秒以下

この温度プロファイルは上記適用条件のものです。
クリームはんだの種類、基板サイズ、その他実装部品等の条件により
異なる場合がありますので、実装状態を十分ご確認の上ご使用願います。
温度は端子リード部にて測定しています。

リール仕様図（free）

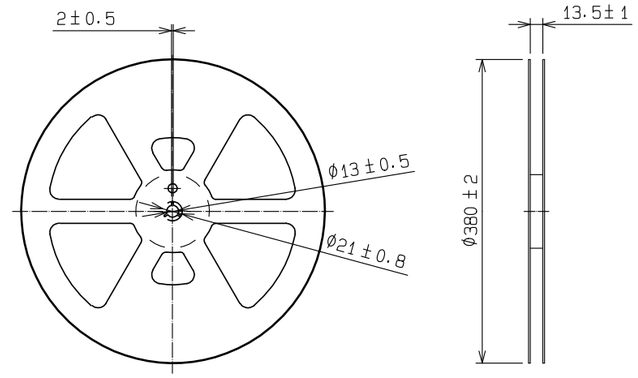

材質：PS（黒）

注１　D．FL75−R−SMT−１（４０）のコネクタ数量は5000個／リールです。

２　SMTリード先端部の平坦度は０．０８以下です。

３　本コネクタを基板取付け前に相手側コネクタ（D．FL75−LP（P）−０８４等）と嵌合することは避けて下さい。コネクタが破損または変形する場合があります。

４　製品保管について

「１」保管期間

納入後、６ヶ月（未開封）以内にご使用下さい。

推奨保管条件は温度：−１０℃＋４０℃　湿度：１５～８５％RH

開封後の残りを保管する場合は弊社梱包状態に近い状態で保管して下さい。

「２」使用環境

製品劣化の恐れがありますので以下の環境条件での使用はさけて下さい。

・特殊ガス雰囲気（硫化水素ガス、硫化硫黄ガス、塩化水素ガス）
　注意が必要な場所：暖房器具、温泉や火山の近くにある地域

・水が直接製品に付着・結露する場合
　注意が必要な場所：寒暖差の大きな場所

5000個巻／ブラリール仕様

部番	材質	処理，備考	部番	材質	処理，備考
1	りん青銅	金めっき	3	LCP樹脂	（クロ）、UL94V-0
			2	りん青銅	金めっき

UNITS	SCALE	△の数	訂正記事	設計	検図	年月日
mm	5 : 1	△2 2	DIS-D-00003388	MS. MATSUMOTO	MT. KANEKO	18.07.27

HRS HIROSE ELECTRIC CO., LTD.

承認	MH. TSUCHIDA	17.09.11
検図	MH. TSUCHIDA	17.09.11
設計	KS. TAKAHASHI	17.09.11
製図	KS. TAKAHASHI	17.09.11

図番：ADC-375162-40-00
製品名：D. FL75-R-SMT-1(40)
製品コード：CL331-0079-0-40　△2　1/1

HRS DRAWING FOR REFERENCE

FORM HC0011-5-3