Apr.1.2024 Copyright 2024 HIROSE ELECTRIC CO., LTD. All Rights Reserved.
本製品を車載用途などの高い信頼性が求められる機器にご使用の場合は、弊社までお問合せ下さい。

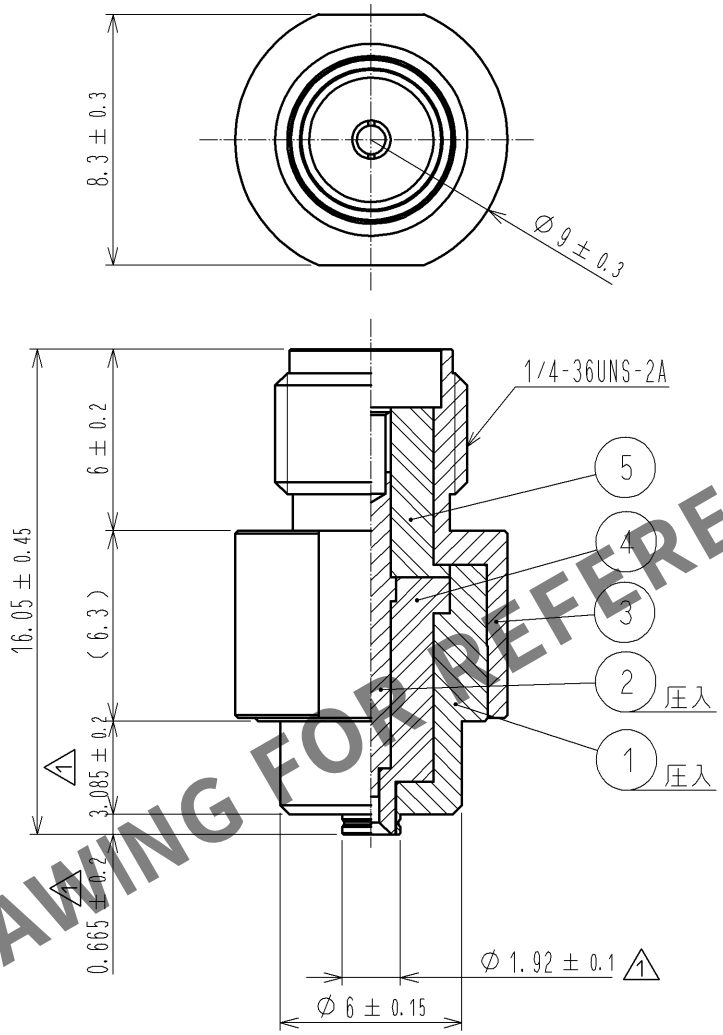

HRS DRAWING FOR REFERENCE

部番	材質	処理，備考	部番	材質	処理，備考
3	ステンレス鋼	パッシベイト			
2	ベリリウム銅	金めっき	5	PTFE	
1	ステンレス鋼	パッシベイト	4	PTFE	

UNITS mm	SCALE 4 : 1	△の数	訂正記事	設計	検図	年月日
	△1	3	DIS-J-001163	RI.SATO	TY.OZAKI	10.07.20

HIROSE ELECTRIC CO., LTD.

承認 : KJ.KAWAMURA	05.01.05	図番：	ADC4-180354-00
検図 : RZ.KANO	05.01.05	製品名：	MS-156R-HRMJ-1
設計 : KH.HIDA	05.01.05	製品コード	CL358-0188-8-00 △1 1/1
製図 : KH.HIDA	05.01.05		

FORM HC0011-5-1