| | △の数 COUNT | 訂正記事 DESCRIPTION OF REVISIONS | 設計 BY | 検図 CHKD | 年月日 DATE | | △の数 COUNT | 訂正記事 DESCRIPTION OF REVISIONS | 設計 BY | 検図 CHKD | 年月日 DATE |
|---|---|---|---|---|---|---|---|---|---|---|---|
| △ | | | | | . . | △ | | | | | . . |
| △ | | | | | . . | △ | | | | | . . |
| △ | | | | | . . | △ | | | | | . . |

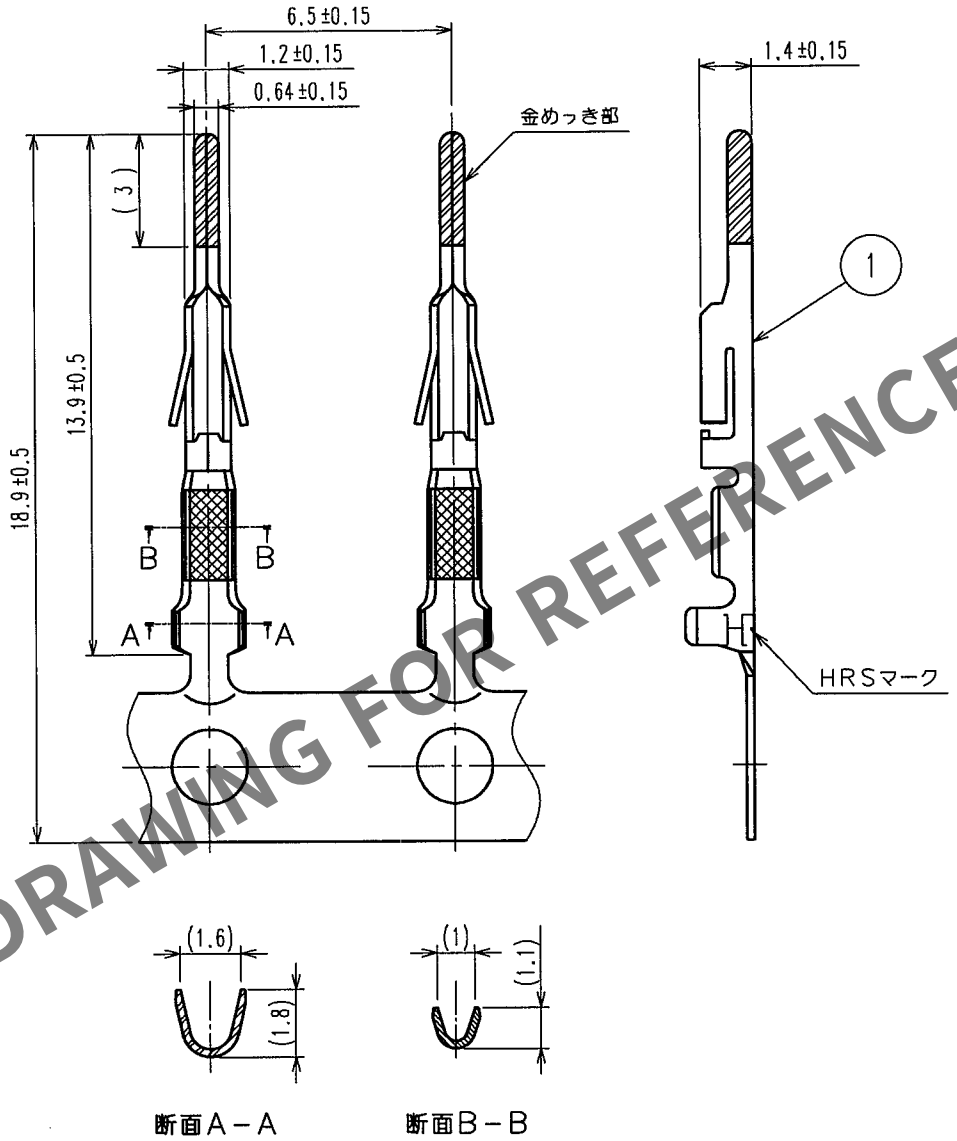


注1：適合電線AWG30。

| 部番 | 材質 | 処理，備考 | 部番 | 材質 | 処理，備考 |
|---|---|---|---|---|---|
| | | | 1 | リン青銅 | 表面：金めっき 0.2μm min<br>下地：ニッケルめっき 1μm min |

備考 REMARKS

| 製図 DRAWN | 設計 DESIGNED | 検図 CHECKED | 承認 APPROVED | 出図 RELEASED |
|---|---|---|---|---|
| NC '04.07.16 松木 | NC '04.7.16 梅原 | NC '04.7.16 小間 | NC '04.7.16 小間 | |

旧製品コード CODE NO.(OLD) CL

尺度 SCALE 5：1

単位 UNITS mm

図番 DRAWING NO. ADC4-081078-01

製品名 PART NO. DF1B-30PCFB

ヒロセ電機株式会社 HIROSE ELECTRIC CO.,LTD.

製品コード CODE NO. CL541-0688-5

1/1

FORM NO.232

TO

HRS DRAWING FOR REFERENCE

May.1.2024 Copyright 2024 HIROSE ELECTRIC CO., LTD. All Rights Reserved.
本製品を車載用途などの高い信頼性が求められる機器にご使用の場合は、弊社までお問合せ下さい。