	△の数	訂正記事	担当	検図	年月日		△の数	訂正記事	担当	検図	年月日
△						△					
△						△					
△						△					

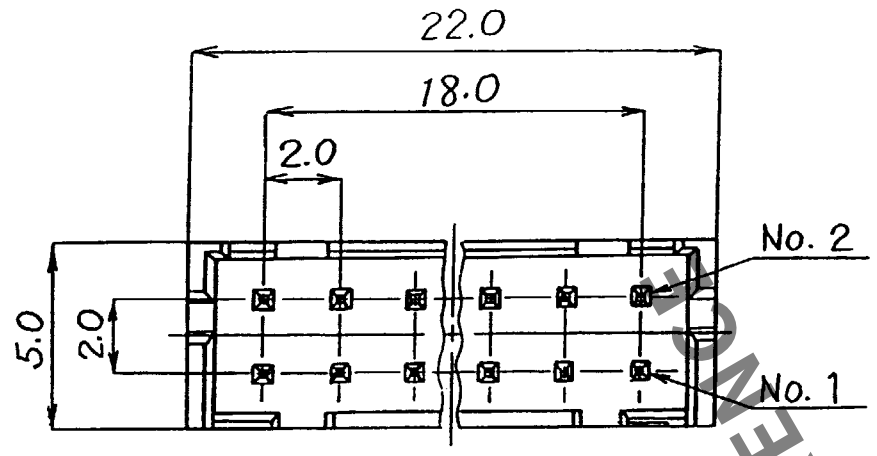

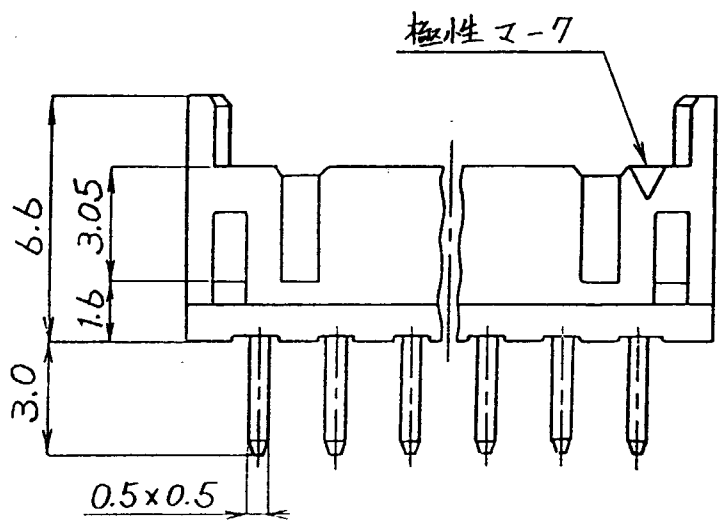

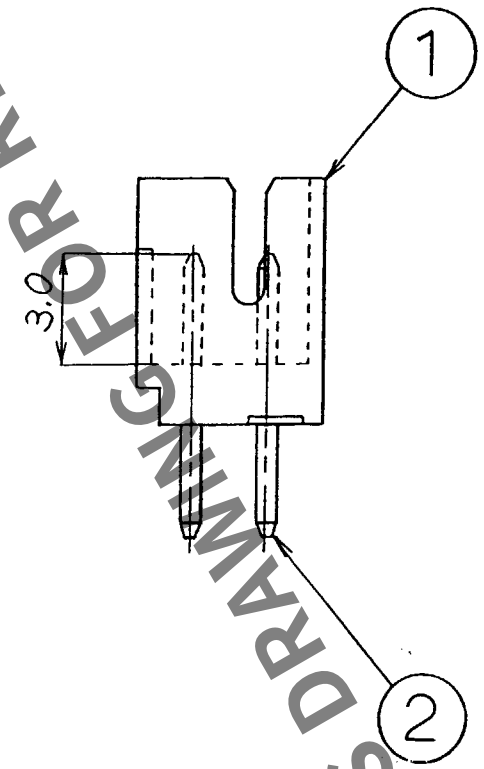

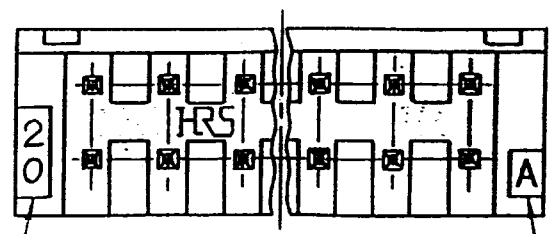

製品極数表示

金型CAV. No.

注1. 基板穴あけ寸法 φ0.8 $^{+0.1}_{-0}$

部番	材質	処理	備考
2	黄銅	金めっき (0.2μm)	
1	ポリアミド樹脂		UL94V-0 (クロ色)

一般公差 寸法区分	公差
6以下	±0.3
6をこえ 18以下	±0.5
18をこえ 50以下	±0.7
50をこえ125以下	±1
125をこえ250以下	±1.3
角度	±1°

製図	担当	検図	査閲	承認	出図
PCC 82.8.3 小間	PCC 82.8.3 小間	PC技 87.8.3 秋山	PCC 82.8.4 佐藤	山 82.8.4 本郷	

旧CL CL - - -

旧図 DC3- -

図番 ADC3-20823-

尺度 5/1 単位 mm

製品コード CL543-0525-3-01

製品名 DF11-20DP-2DSA (01)

形別配布先

HRS DRAWING FOR REFERENCE ONLY

Apr.1,2024 Copyright 2024 HIROSE ELECTRIC CO., LTD. All Rights Reserved.
本製品を車載用途などの高い信頼性が求められる機器にご使用の場合は、弊社までお問合せください。

技審規194