	△の数	訂正記事	担当	年月日		△の数	訂正記事	担当	年月日
△		形状変更により訂正	[illegible]	[illegible]	△				. .
△	1	RE-PC-0434により訂正 ひろ	[illegible]	58.8.11	△				. .
△				. .	△				. .

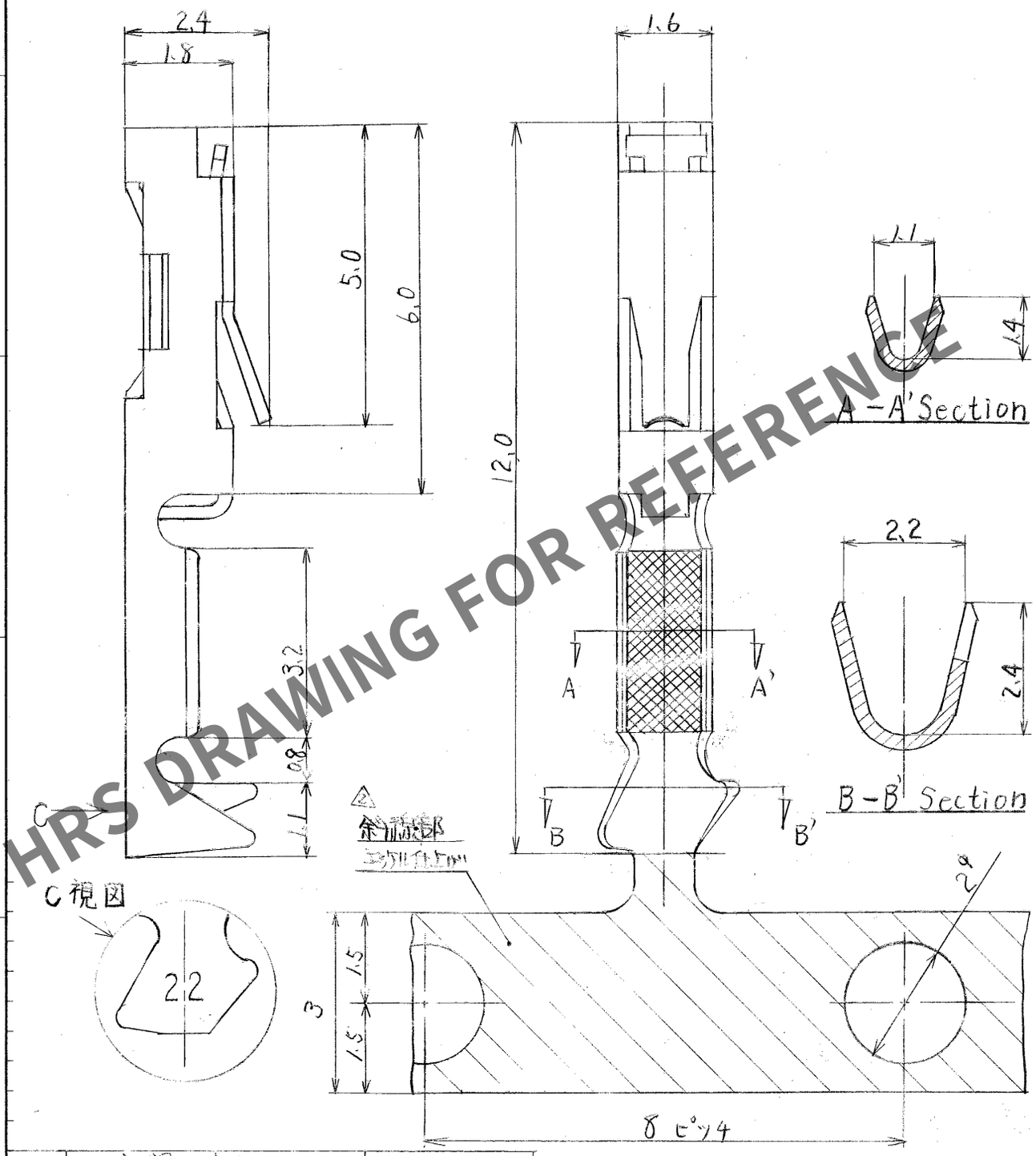

部番	材質	処理	備考	部番	材質	処理	備考
1	リン青銅	金メッキ					

寸法区分		公差
一般公差	6以下	±0.3
	6をこえ 18以下	±0.5
	18をこえ 50以下	±0.7
	50をこえ125以下	±1
	125をこえ250以下	±1.3
	角度	±1°

写図	製図	担当	検図	承認	出図
. .	81.3.7 倉	81.3.7 [illegible]		PCO 81.3.9 [illegible]	. .

図名: 製品図　製品名: HIF3-2226SCF

旧図: DC4-　図番: DC4-16225　尺度: 10/1　単位: mm　製品コード: CL562-0080-7-

形別配布先

ヒロセ電機株式会社

技書規103

Apr.1.2026 Copyright 2026 HIROSE ELECTRIC CO., LTD. All Rights Reserved.
本製品を車載用途などの高い信頼性が求められる機器にご使用の場合は、弊社までお問合せ下さい。
HRS DRAWING FOR REFERENCE