Apr.1.2026 Copyright 2026 HIROSE ELECTRIC CO., LTD. All Rights Reserved.
本製品を車載用途などの高い信頼性が求められる機器にご使用の場合は、弊社までお問合せ下さい。

	訂正記事	検図	年月日		訂正記事	検図	年月日
△1	21.0を20に訂正 DIS-B-5402	中村	56-1-26				
△2	RE-PC-2022	中石	62-8-26				

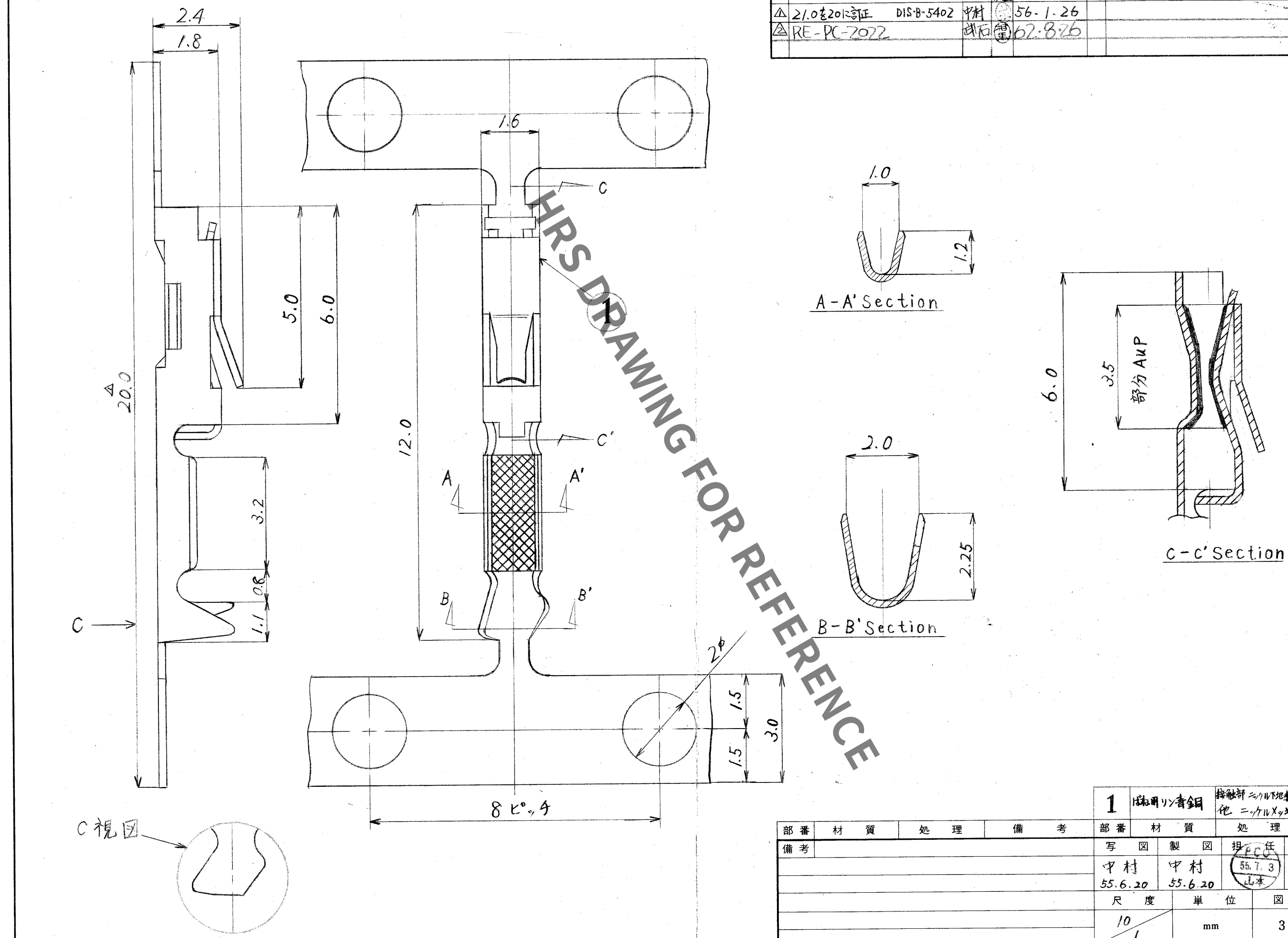

HRS DRAWING FOR REFERENCE

部番	材質	処理	備考	部番	材質	処理	備考
				1	ばね用リン青銅	接触部 ニッケル下地金メッキ 他 ニッケルメッキ	

備考	写図	製図	担当	検図	承認
	中村 55.6.20	中村 55.6.20	PCO 55.7.3 山本	PCO 55.7.3 山本	55.7.3

尺度	単位	図法	出図月日
10/1	mm	3角法	

分類番号	CL562-0247-0	製品名	HIF3-2428SCFA	図名	製品図	図番	DC 3-16841 —

ヒロセ電機株式会社

技書規25