Apr.1.2024 Copyright 2024 HIROSE ELECTRIC CO., LTD. All Rights Reserved.
本製品を車載用途などの高い信頼性が求められる機器にご使用の場合は、弊社までお問合せ下さい。

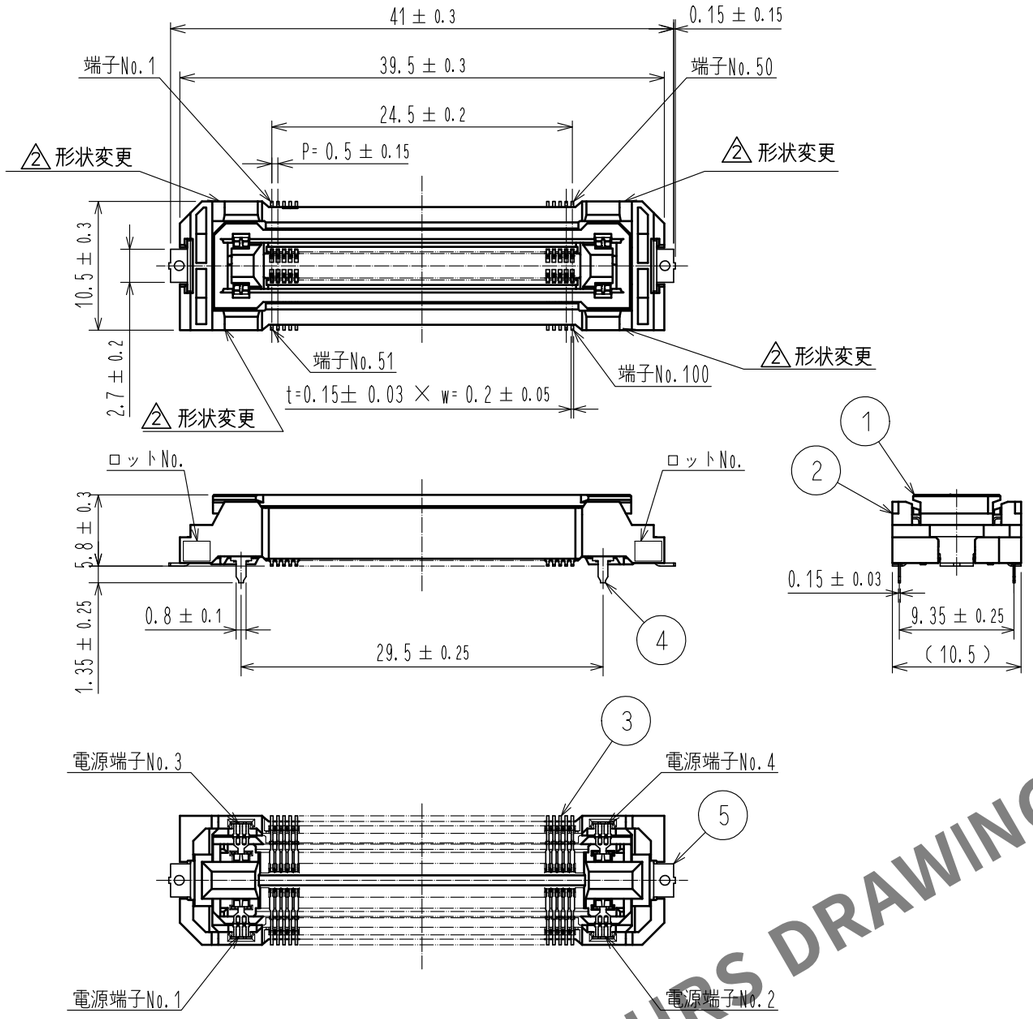

2 トレー梱包図

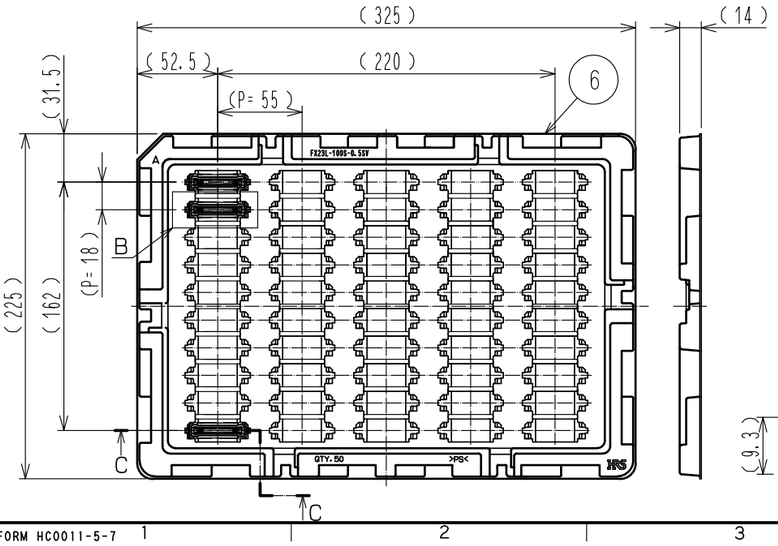

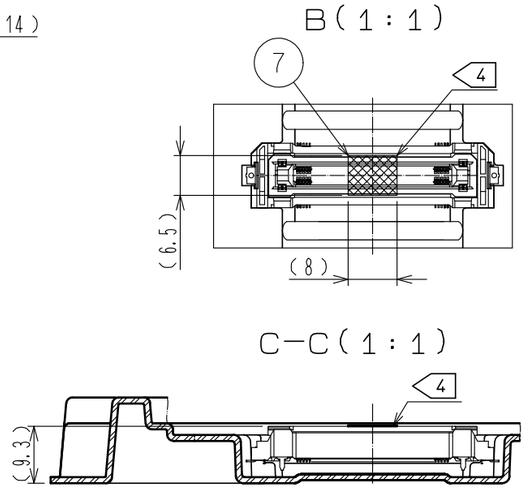

推奨ランドパターン寸法図
(基板厚：t=1.6mm)

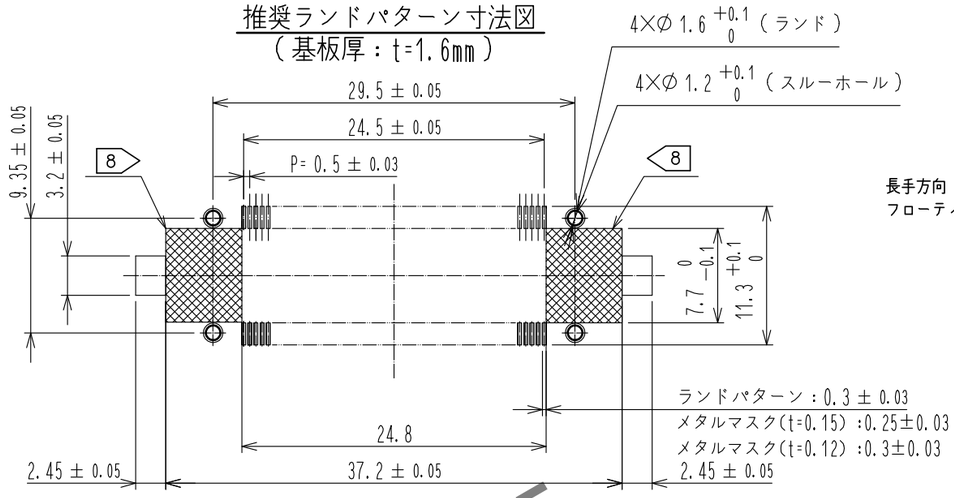

3 フローティング方向

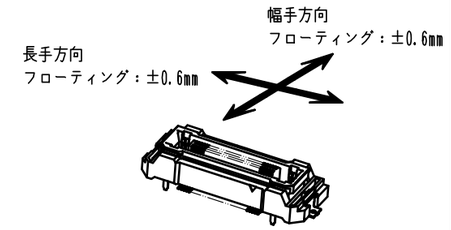

1 嵌合断面図(No scale)

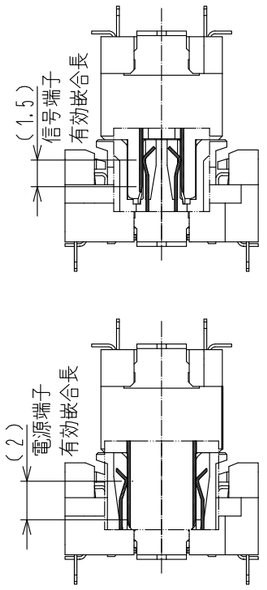

7 基板間設定(No scale)

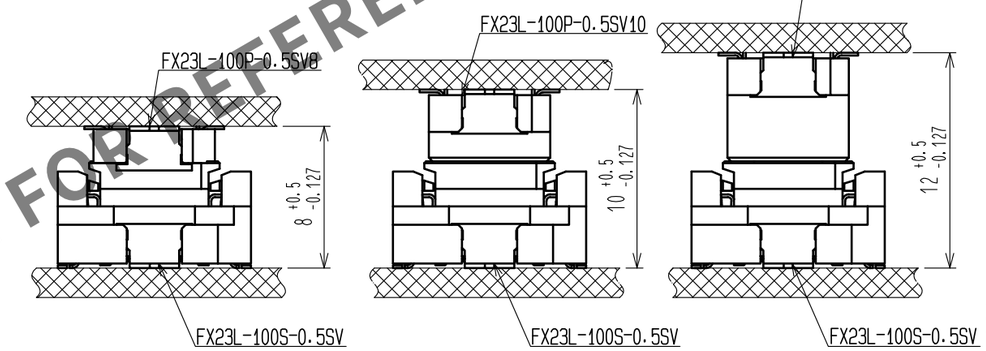

HRS DRAWING FOR REFERENCE

注
1 SMTリード先端部における平坦度はMAX0.1とします。
2 本製品の納入形態はトレー梱包とします。(50個／トレー)
3 本製品のフローティング量は±0.6mm MAXです。
尚、フローティング可動操作の繰り返し回数はコネクタ挿抜回数に準じます。
4 本製品の吸着スペースを示します。吸着テープはコネクタを嵌合する前に必ず取り外してください。
5 製品には性能に影響のない範囲で製造工程における傷や打痕がつくことがあります。
6 (　　)内寸法は、参考値とします。
7 基板間は指定の寸法内でご使用ください。
8 ランドパターン内側の▒の範囲は、パターン禁止またはレジスト処理等の対策が必要となります。

NO.	MATERIAL	FINISH . REMARKS	NO.	MATERIAL	FINISH . REMARKS
3	銅合金	接触部：金めっき 0.1μm 実装部：金めっき 0.03μm 下　地：ニッケルめっき 1.3μm	7	ポリイミド	(吸着テープ)
			6	ポリスチレン樹脂	(梱包トレー)
			5	黄銅	純すずめっき 1μm
			4	銅合金	接触部：金めっき 0.1μm 実装部：純すずめっき 1μm 下　地：ニッケルめっき 1.3μm
2	ポリアミド樹脂	クロ　UL94V−0			
1	ポリアミド樹脂	クロ　UL94V−0			

UNITS	SCALE	COUNT	DESCRIPTION OF REVISIONS	DESIGNED	CHECKED	DATE
mm	2 : 1	2 4	DIS-F-00007440	TY. EDAGAWA	MK. NAGATA	20201221

HRS HIROSE ELECTRIC CO., LTD.

APPROVED	: HS. OKAWA	20151006	DRAWING NO.	ADC-358068-00-00
CHECKED	: KN. SHIBUYA	20151006	PART NO.	FX23L-100S-0.5SV
DESIGNED	: TS. OONO	20151006	CODE NO.	CL0573-2305-0-00
DRAWN	: TS. OONO	20151006		2 1/1

FORM HC0011-5-7