May.1.2024 Copyright 2024 HIROSE ELECTRIC CO., LTD. All Rights Reserved.
本製品を車載用途などの高い信頼性が求められる機器にご使用の場合は、弊社までお問合せ下さい。

本 体

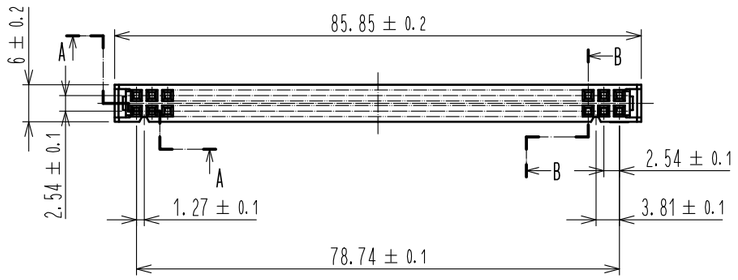

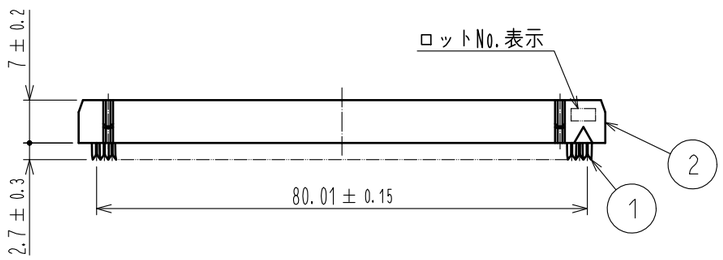

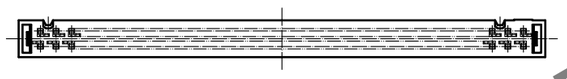

プロテクタ

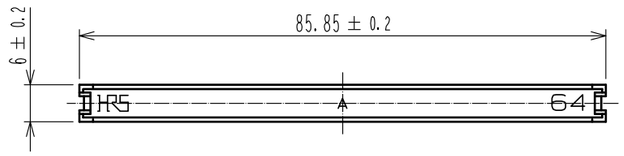

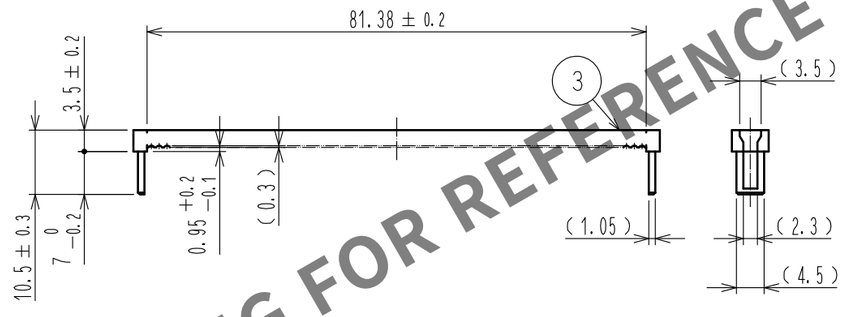

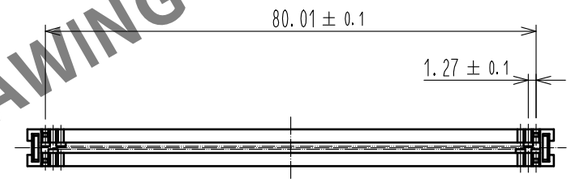

クランプ

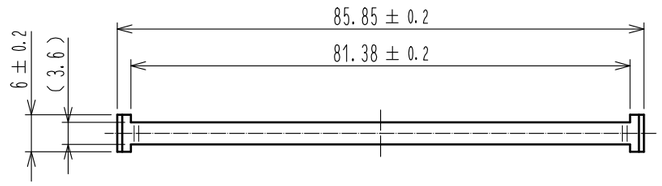

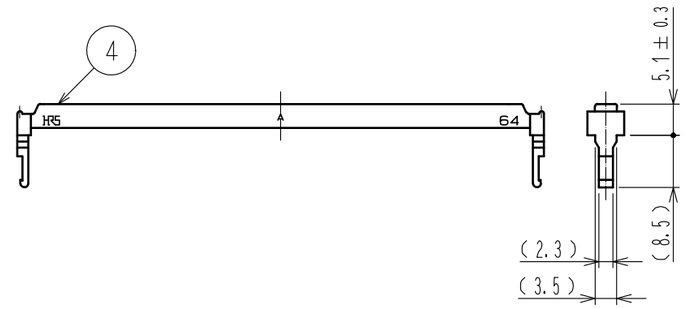

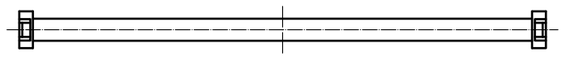

A-A (5:1)

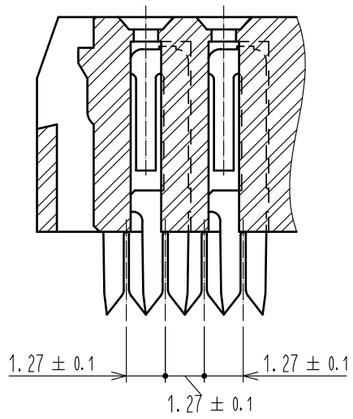

B-B (5:1)

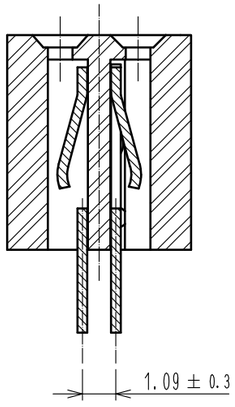

組合せ図

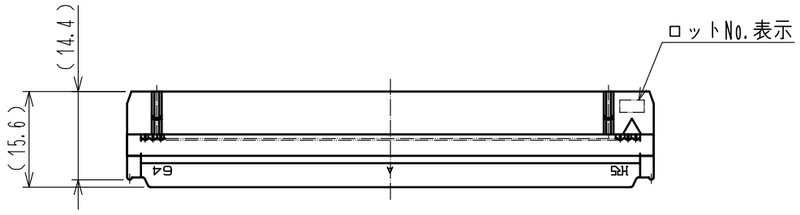

注 1 (　)内寸法は参考値を示す。

△1 2 一度圧接した本体を再利用することはできません。
また、組合わせしたプロテクタおよびクランプも再利用することはできません。
リペアが必要となった際は、新しいコネクタと交換してください。

再利用した場合、コンタクト変形・破損、ロック部破損、等による
導通不具合が発生する可能性があります。

△2 3 UL(ファイルNo.E52653)認定品
C-UL(ファイルNo.E52653)認定品

NO.	MATERIAL	FINISH , REMARKS	NO.	MATERIAL	FINISH , REMARKS
1	ベリリウム銅	接触部：金めっき 0.2μm min.	4	PBT樹脂	クロ UL94V-0
		その他：金めっき 0.03μm min.	3	PBT樹脂	クロ UL94V-0
		下地：ニッケルめっき	2	PBT樹脂	クロ UL94V-0

UNITS	SCALE	COUNT	DESCRIPTION OF REVISIONS	DESIGNED	CHECKED	DATE
mm	1 : 1	△2 1	DIS-F-00005848	AK. IWAHORI	HT. YAMAGUCHI	20200218

HRS HIROSE ELECTRIC CO., LTD.

APPROVED	HT. YAMAGUCHI	20181211	DRAWING NO.	ADC-017334-63-00
CHECKED	HT. YAMAGUCHI	20181211	PART NO.	HIF3B-64D-2.54R(63)
DESIGNED	MT. ITANO	20181211	CODE NO.	CL610-0011-3-63 △2 1/1
DRAWN	MK. OOKI	20181207		

HRS DRAWING FOR REFERENCE