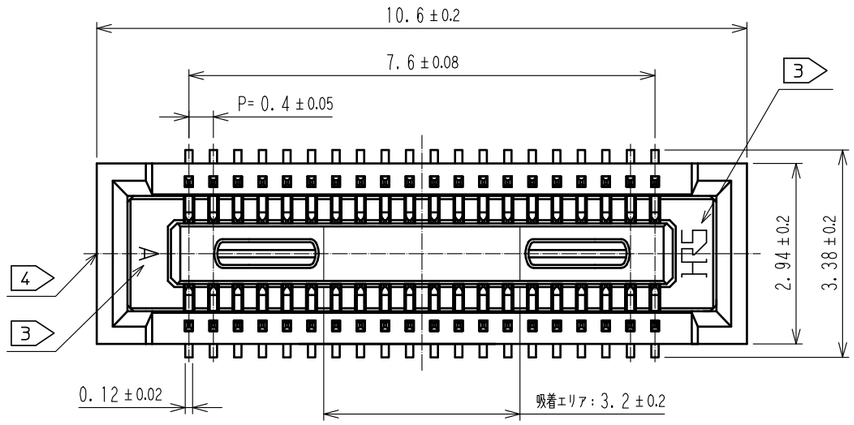
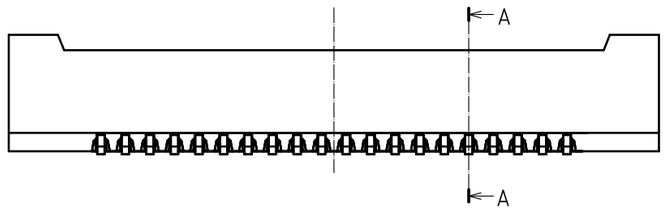
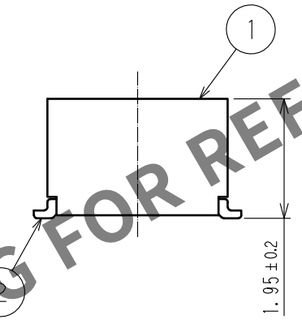
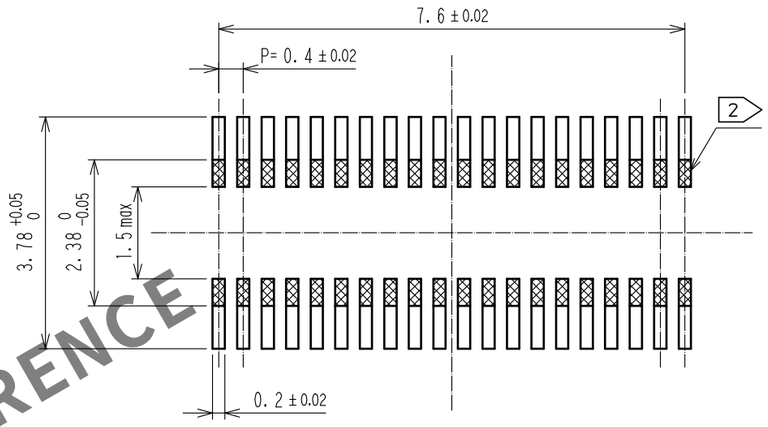
Mar.1.2024 Copyright 2024 HIROSE ELECTRIC CO., LTD. All Rights Reserved.
本製品を車載用途などの高い信頼性が求められる機器にご使用の場合は、弊社までお問合せ下さい。





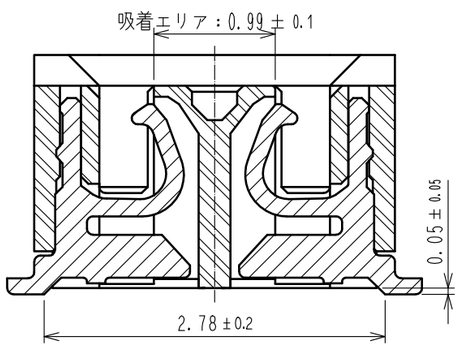


推奨パターン

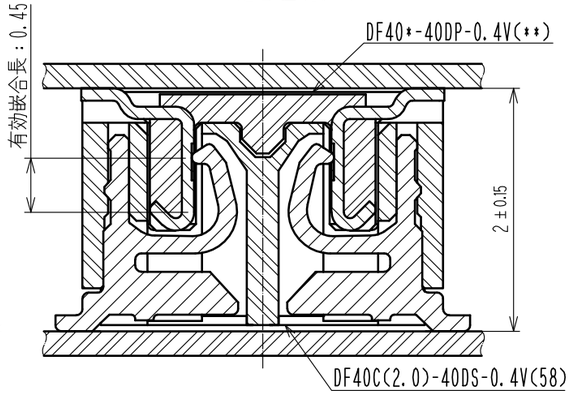


推奨メタルマスク：厚み 120μm，開口率 80%

A-A(20:1)



嵌合断面(20:1)



注） 1．平坦度は0.1mm以内です。
2 ▨ 上は、異なる信号のパターンは禁止です。
3 図示近辺にHRSマーク及びCAV NO.の表示があります。
4 ゲート位置は図示付近に設定しています。
またゲートを設ける為、壁の一部を切り欠く場合があります。

部番	材質	処理，備考	部番	材質	処理，備考
2	りん青銅	接触部:金めっき 0.05μm MIN リード部:金めっき 0.05μm MIN 下地:ニッケル 1μm MIN	6	PS	CLEAR，補強用カラー
			5	PS	BLACK，プラスチックリール
			4	ポリエステル	CLEAR，カバーテープ
1	LCP	BLACK，UL94-0	3	PS	CLEAR，エンボスキャリアテープ

UNITS	SCALE	△の数	訂正記事	設計	検図	年月日
mm	10：1	0				

HIROSE ELECTRIC CO., LTD.

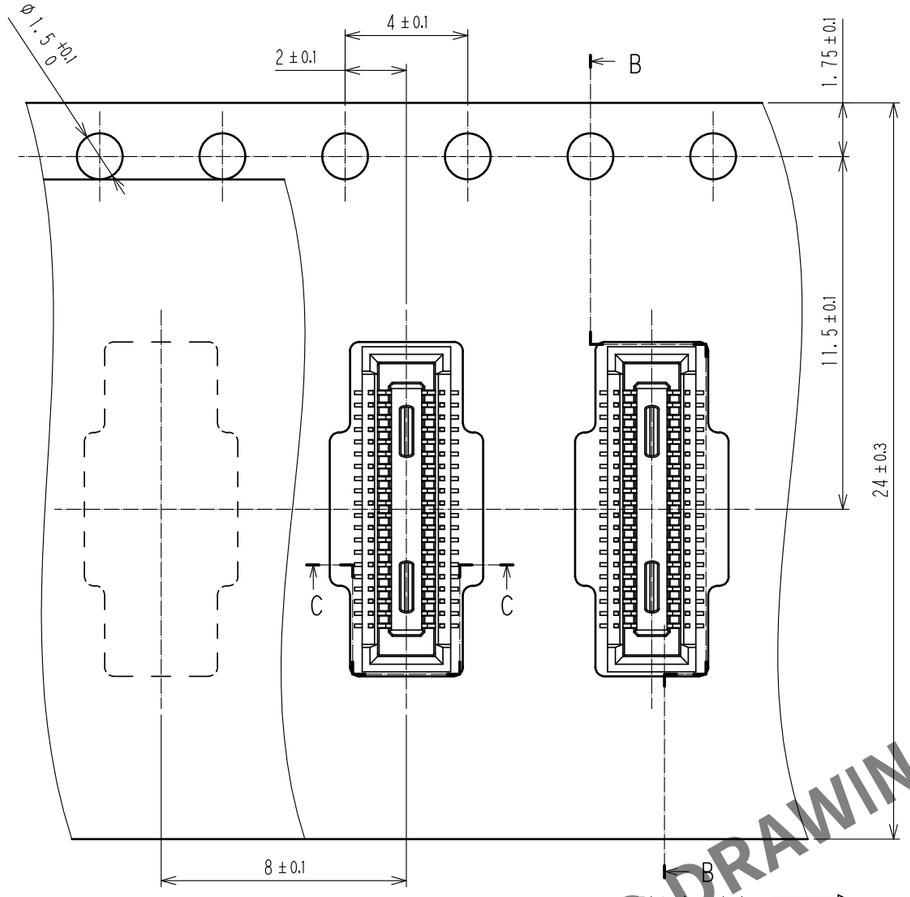
承認	TS.MIYAZAKI	15.02.24
検図	TS.MIYAZAKI	15.02.24
設計	YH.MICHIDA	15.02.24
製図	KR.AJITO	15.02.24

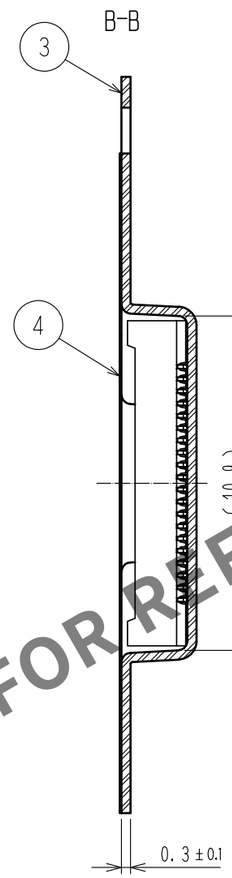
図番：ADC-315044-58-01
製品名：DF40C(2.0)-40DS-0.4V(58)
製品コード：CL684-4042-5-58
0 1/2

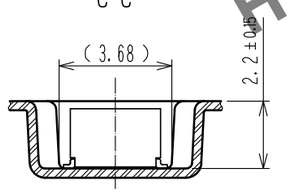
HRS DRAWING FOR REFERENCE

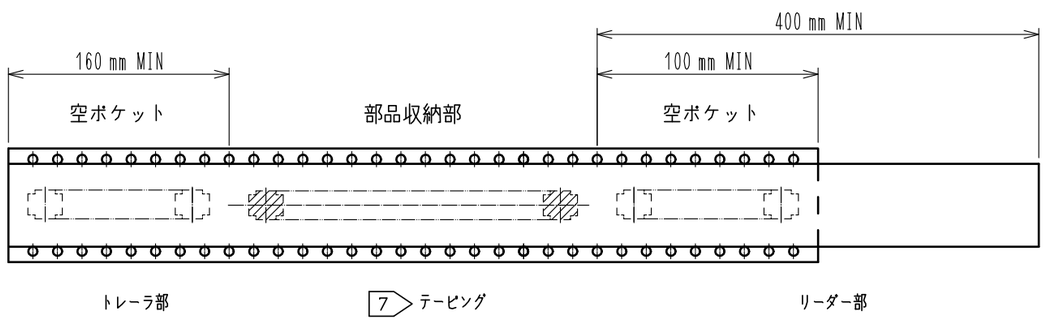
Mar.1.2024 Copyright 2024 HIROSE ELECTRIC CO., LTD. All Rights Reserved.
本製品を車載用途などの高い信頼性が求められる機器にご使用の場合は、弊社までお問合せ下さい。

エンボスキャリアテープ (5:1)

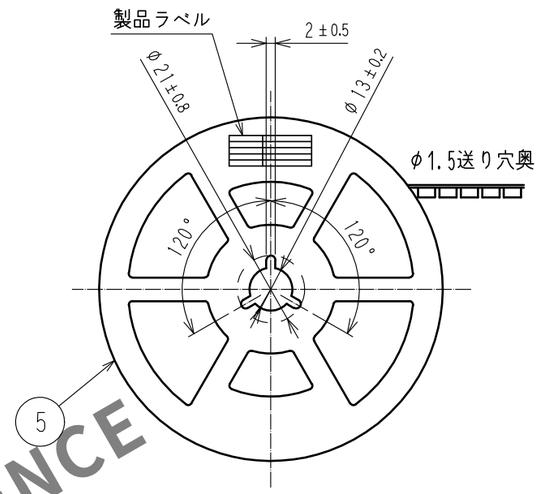


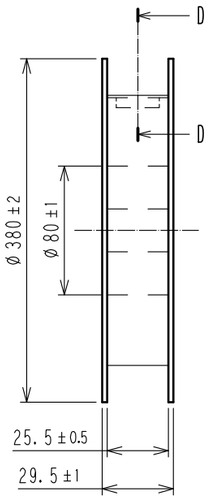






リール形状および寸法

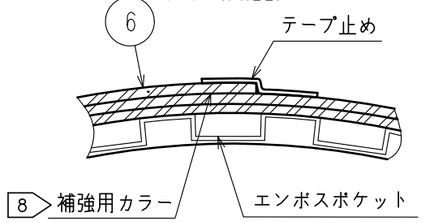




製品ラベル詳細

製造年月日	** ** **
製品コード	CL684-4042-5-58
製品名	DF40C(2.0)-40DS-0.4V(58)
数量	1000
納入者	ヒロセ電機(株)

D-D (FREE)



注) 5. 1リール1000個巻です。
6. ( )内の寸法は参考寸法です。
7 JIS C 0806(IEC 60286-3)に基づいています。(自動実装用部品のパッケージング)
8 梱包終了後、エンボスポケット外周に長さ2mの補強用カラーを巻き
外周終端部はテープ止めします。

HRS DRAWING FOR REFERENCE

DRAWING NO.	ADC-315044-58-01
PART NO.	DF40C(2.0)-40DS-0.4V(58)
CODE NO.	CL684-4042-5-58