Jun.1.2024 Copyright 2024 HIROSE ELECTRIC CO., LTD. All Rights Reserved.
本製品を車載用途などの高い信頼性が求められる機器にご使用の場合は、弊社までお問合せ下さい。

ＥＬＶ、ＲｏＨＳ　適合品

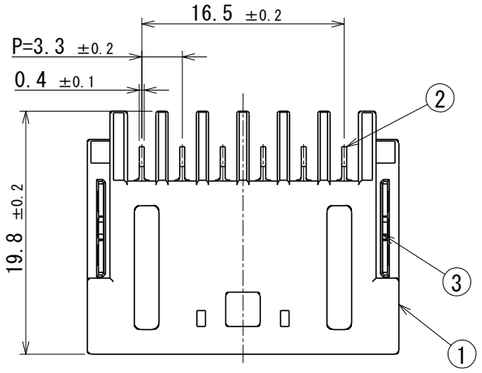

嵌合状態図

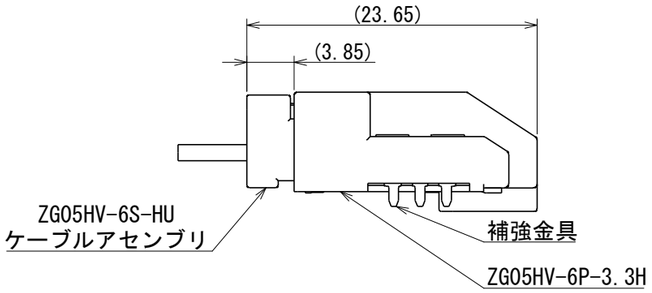

推奨基板寸法図
（基板厚：t=1.6mm, メダルマスク厚：t=0.15mm）

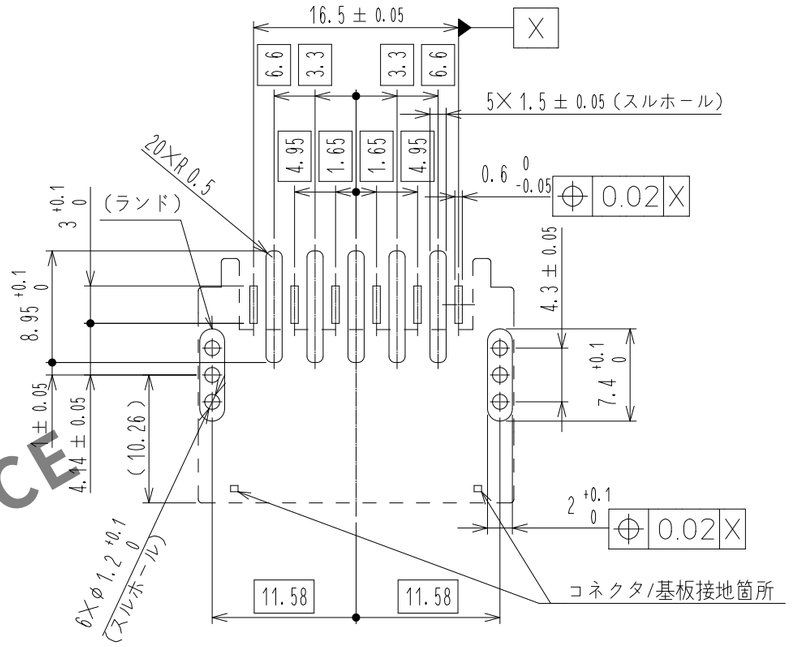

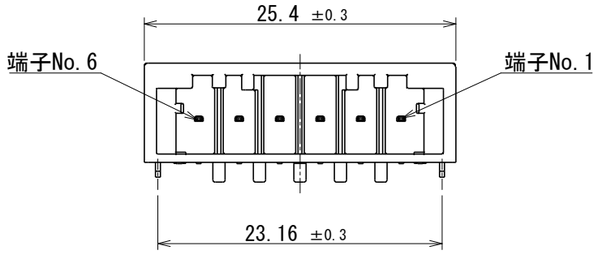

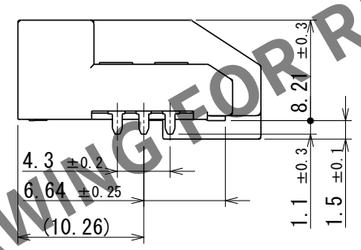

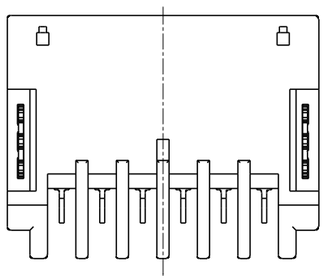

注１　推奨温度プロファイル（右表参照）
　　使用リフロー加熱方式
　　：　遠赤外線、エアー大気中または窒素
　　リフロー回数　：　2回
　　ピーク温度　：　250℃
　　230℃以上　：　20～40s
　　プリヒート温度　：　150～180℃
　　90～120s
２　手ハンダ／ハンダごて温度
　　：280～300℃　2s以内
３　端子平坦度は0.1mm以下。
４　推奨基板厚はT=1.6mmとする。
　　厚み1.6以上の基板の場合は基板下面のコネクタ突出なし。
　　厚み1.6未満の基板を使用した場合、基板より下面にコネクタが突出有り。
５　推奨はんだ厚0.15mmとする。

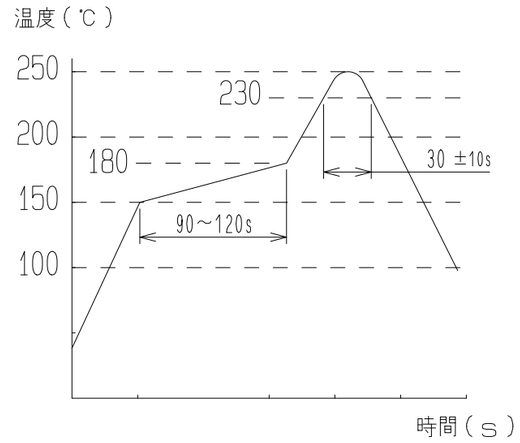

HRS DRAWING FOR REFERENCE

NO.	MATERIAL	FINISH , REMARKS	NO.	MATERIAL	FINISH , REMARKS
2	黄銅	表面：すずめっき 1μmm min			
2	黄銅	下地：ニッケルめっき 1μmm min	3	黄銅	表面：すずめっき 1μmm min
1	PA	黒 UL94V-0	3	黄銅	下地：ニッケルめっき 1μmm min

UNITS	SCALE	COUNT	DESCRIPTION OF REVISIONS	DESIGNED	CHECKED	DATE
mm	2:1	3	DIS-T-00019459	YANG CHUANXING	MASAHIRO SHOUJI	20231102

HIROSE ELECTRIC CO., LTD.

APPROVED	: MASAHIRO SHOUJI	20230205	DRAWING NO. ADC-402619-00-00
CHECKED	: MASAHIRO SHOUJI	20230205	PART NO. ZG05HV-6P-3.3H
DESIGNED	: YANG CHUANXING	20230205	
DRAWN	: YANG CHUANXING	20230205	CODE NO. CL0754-2112-0-00

3　1/2

FORM HC0011-5

Jun.1.2024 Copyright 2024 HIROSE ELECTRIC CO., LTD. All Rights Reserved.
本製品を車載用途などの高い信頼性が求められる機器にご使用の場合は、弊社までお問合せ下さい。

梱包仕様

リール詳細寸法

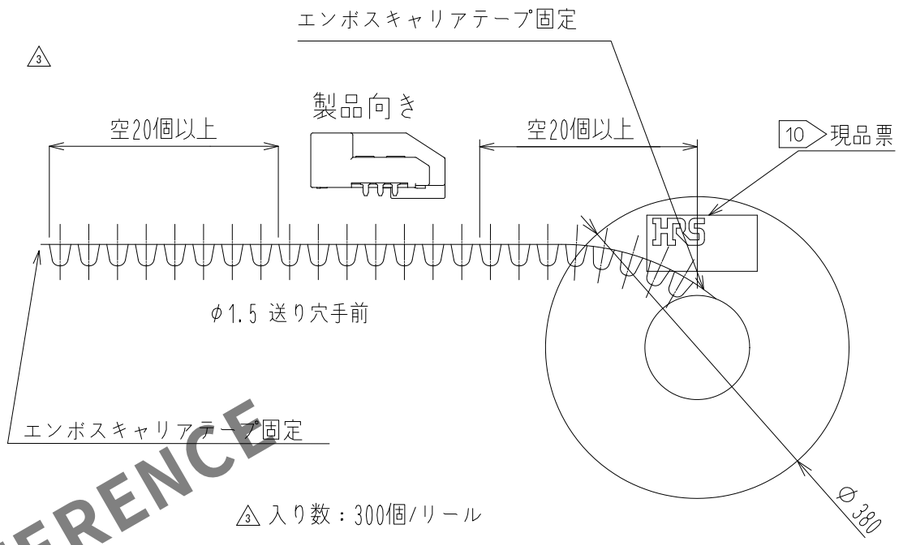

梱包仕様図

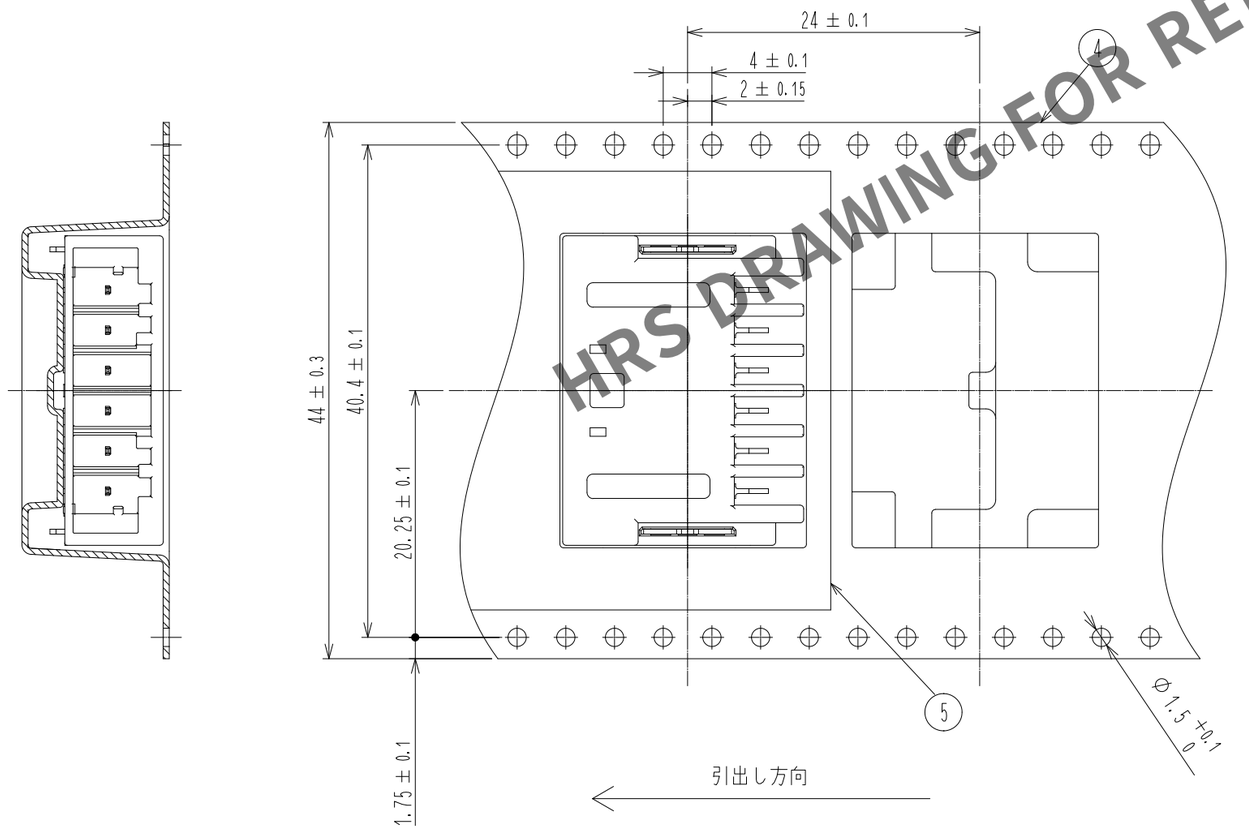

段ボール寸法図

3
W=(405) (mm)
D=(405) (mm)
H= (51) (mm)

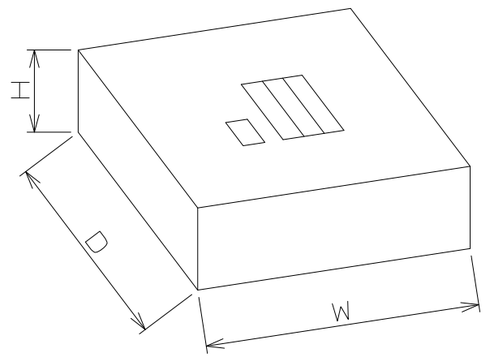

HRS DRAWING FOR REFERENCE

HRS	DRAWING NO.	ADC-402619-00-00
	PART NO.	ZG05HV-6P-3.3H
	CODE NO.	CL0754-2112-0-00

3 2/2

FORM HC0011-28

3D Model File Name:ZG05HV-6P-3.3H