May.1.2024 Copyright 2024 HIROSE ELECTRIC CO., LTD. All Rights Reserved.
本製品を車載用途などの高い信頼性が求められる機器にご使用の場合は、弊社までお問合せ下さい。

RoHS, ELV 適合品

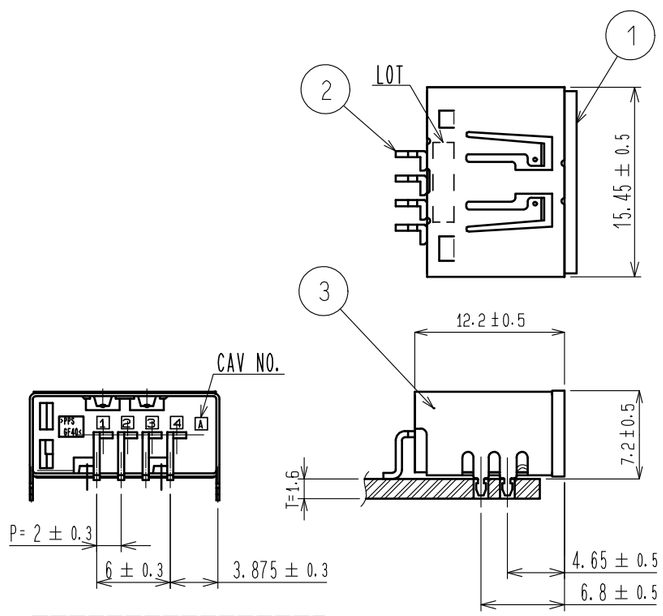

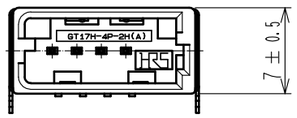

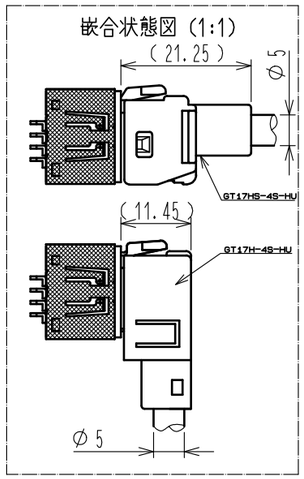

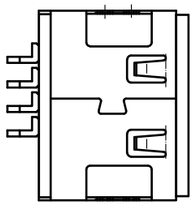

基板推奨寸法図
推奨基板厚　T＝1．6mm

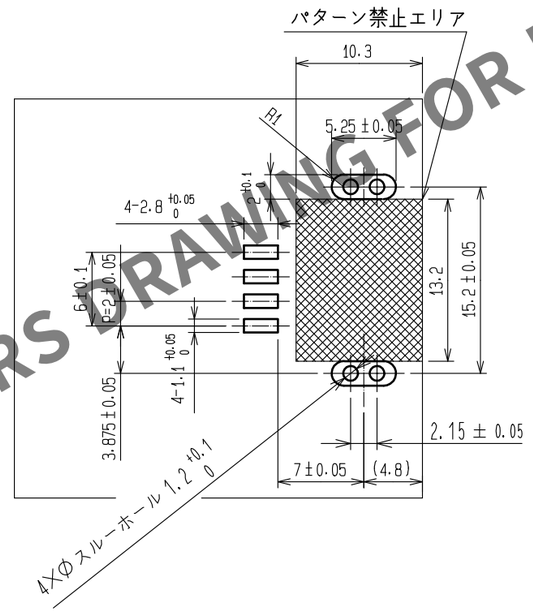

製品梱包時（FREE　SCALE）

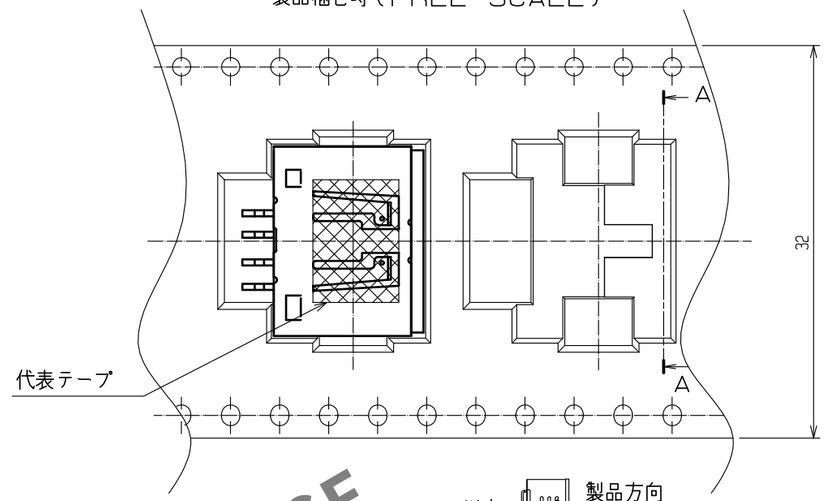

A－A

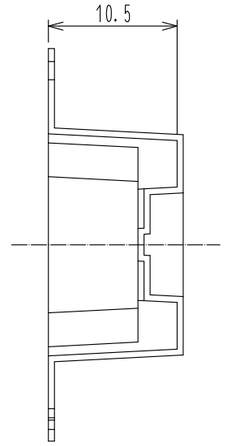

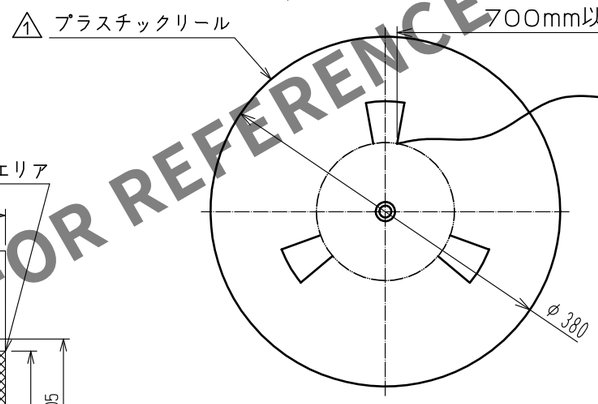

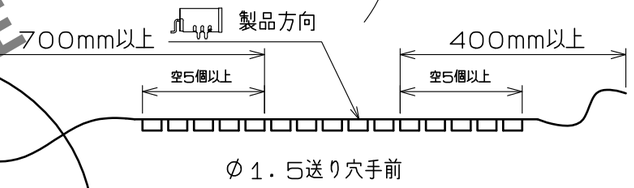

入数：400個／リール

推奨温度プロファイル

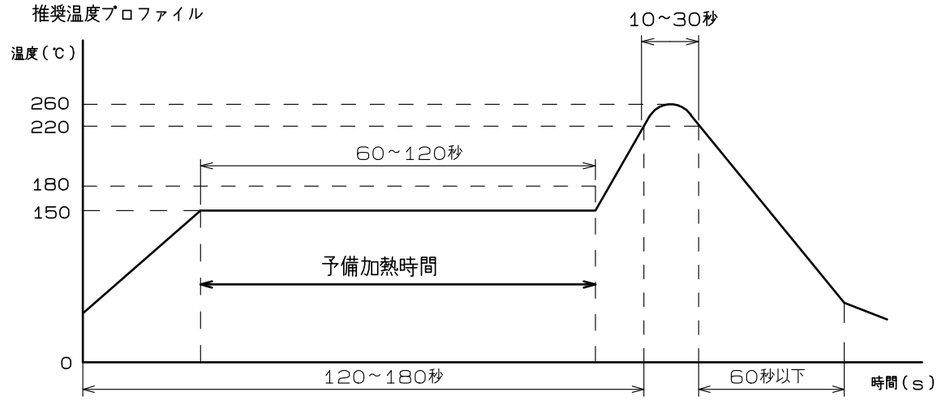

注１．半田付け回数は2回とする．但し、2度目のリフロー前に製品は常温に戻すこと．
　２．リフロー温度の測定は、コネクタリード付近温度を測定したものである．

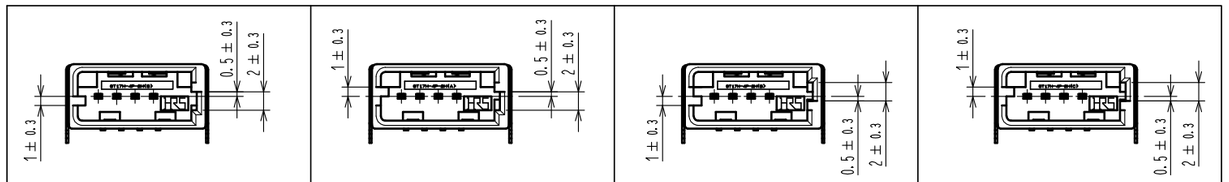

CL767-0083-3 GT17H-4P-2H 色：ライトグレー	CL767-0170-6 GT17H-4P-2H(A) 色：ブラウン	CL767-0171-9 GT17H-4P-2H(B) 色：グリーン	CL767-0172-1 GT17H-4P-2H(C) 色：ブルー
嵌合相手 ：CL767-0084-6 GT17H-4S-2C 色：ライトグレー	嵌合相手 ：CL767-0167-1 GT17H-4S-2C(A) 色：ブラウン	嵌合相手 ：CL767-0168-4 GT17H-4S-2C(B) 色：グリーン	嵌合相手 ：CL767-0169-7 GT17H-4S-2C(C) 色：ブルー

NO.	MATERIAL	FINISH , REMARKS	NO.	MATERIAL	FINISH , REMARKS
2	黄銅	すずめっき			
1	PPS	ブラウン	3	銅合金	すずめっき

UNITS	SCALE		COUNT	DESCRIPTION OF REVISIONS	DESIGNED	CHECKED	DATE
mm	2 : 1	1	1	DIS-T-00006678	TS. KUBOTA	EJ. WAKATSUKI	20200909

HIROSE ELECTRIC CO., LTD.

APPROVED	: KI. HIROKAWA	20200331	DRAWING NO.	ADC-166942-57-00
CHECKED	: EJ. WAKATSUKI	20200327	PART NO.	GT17H-4P-2H(A)(57)
DESIGNED	: TS. KUBOTA	20200325	CODE NO.	CL767-0170-6-57
DRAWN	: YK. MITSUISHI	20200313		1/1

HRS DRAWING FOR REFERENCE