May.1.2024 Copyright 2024 HIROSE ELECTRIC CO., LTD. All Rights Reserved.
本製品を車載用途などの高い信頼性が求められる機器にご使用の場合は、弊社までお問合せ下さい。

ELV, RoHS 適合品

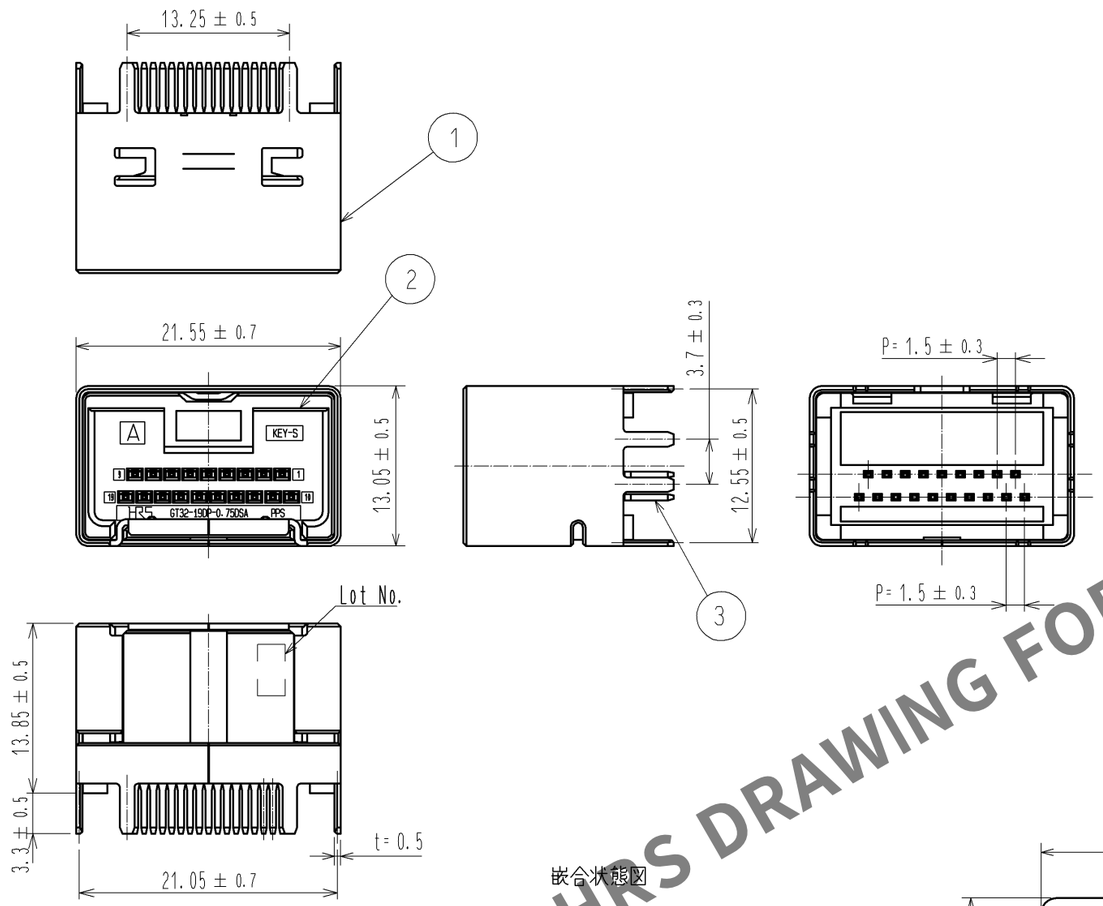

トレー梱包仕様

トレーを5段分重ねる。奇数枚目は同じ向きで重ね、偶数枚目は奇数枚目の向きから180° 向きを変えた状態で重ねる。
尚、一番上は空トレーとする。

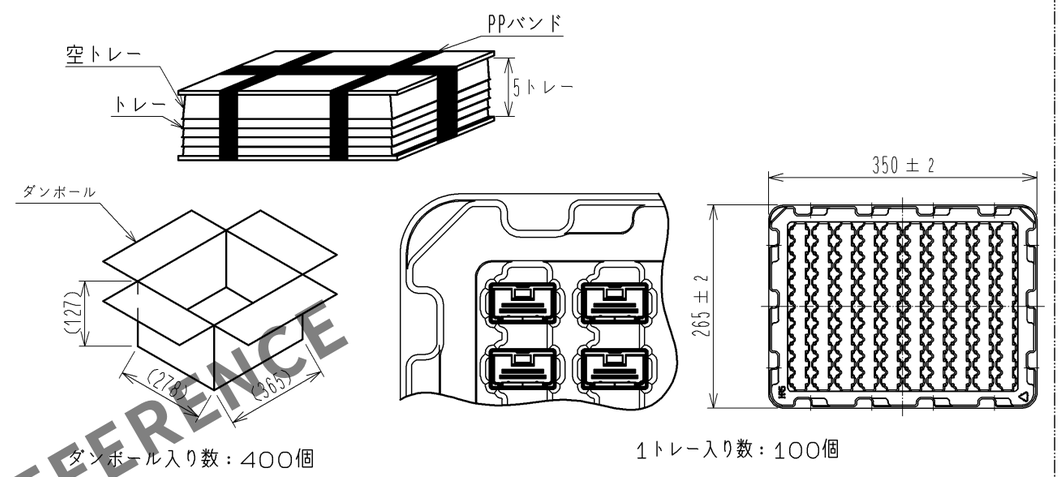

ダンボール入り数：400個

1トレー入り数：100個

推奨基板パターン

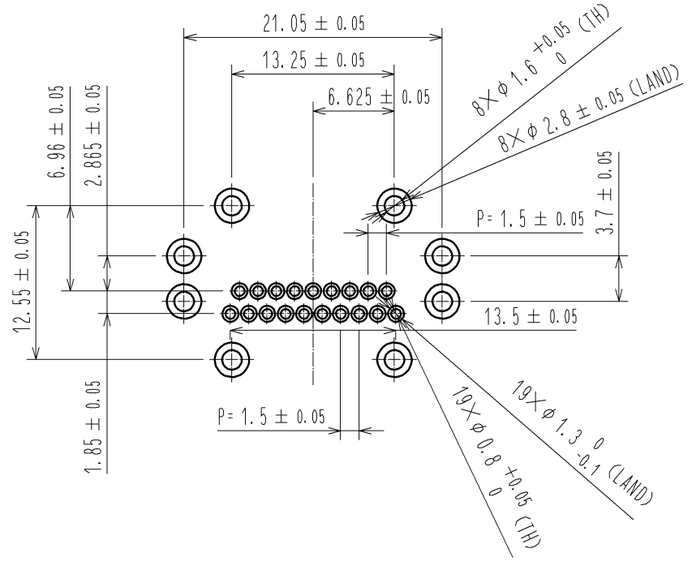

推奨パネル寸法

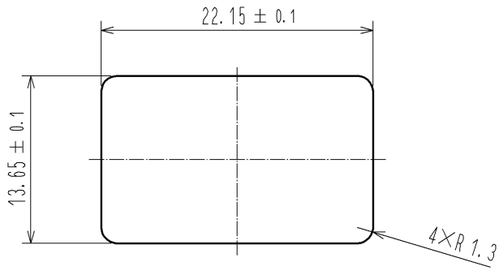

嵌合状態図

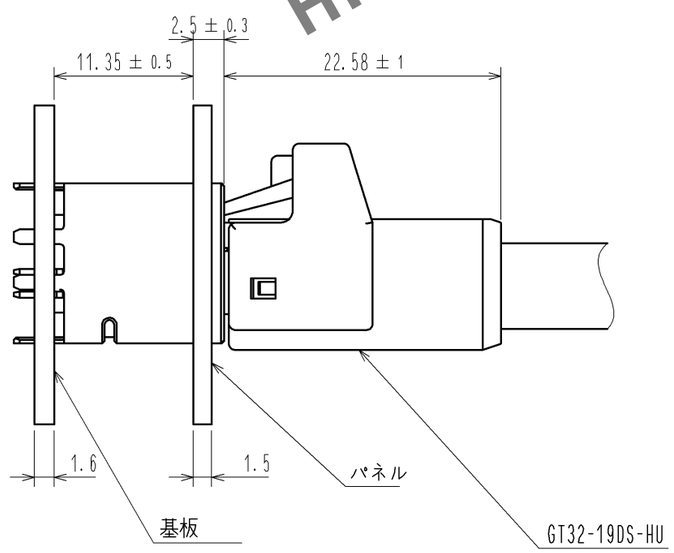

HRS DRAWING FOR REFERENCE

部番	材質	処理，備考	部番	材質	処理，備考
2	PPS	ライトグレー			
1	銅合金	錫めっき	3	黄銅	錫めっき

UNITS mm	SCALE 2 : 1	△の数	訂正記事	設計	検図	年月日

HIROSE ELECTRIC CO., LTD.

承認	NH. NAKATA	14. 03. 07
検図	TS. KUBOTA	14. 03. 05
設計	NK. IKUTA	14. 03. 05
製図	NK. IKUTA	14. 03. 05

図番：ADC3-169933-00
製品名：GT32-19DP-0.75DSA
製品コード：CL782-0037-9-00
△ 1/1

FORM HC0011-5-3