Mar.1.2026 Copyright 2026 HIROSE ELECTRIC CO., LTD. All Rights Reserved.
本製品を車載用途などの高い信頼性が求められる機器にご使用の場合は、弊社までお問合せ下さい。

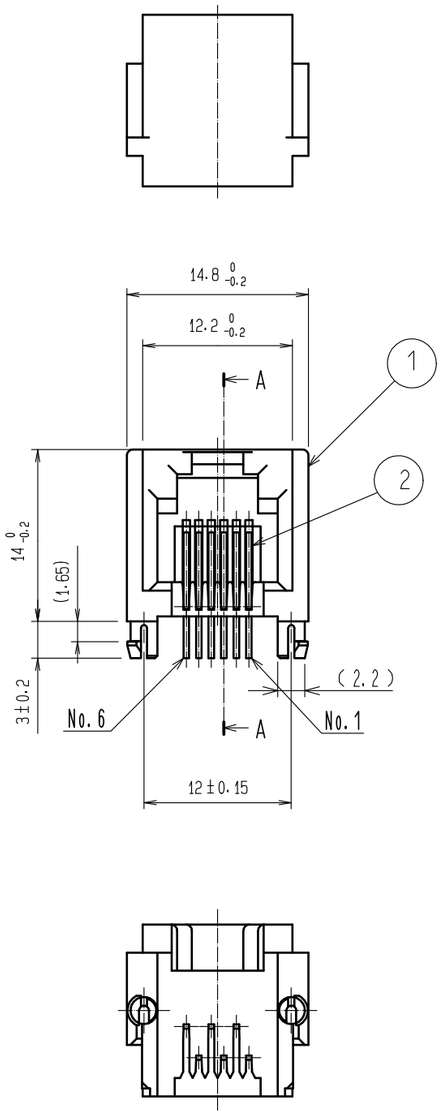

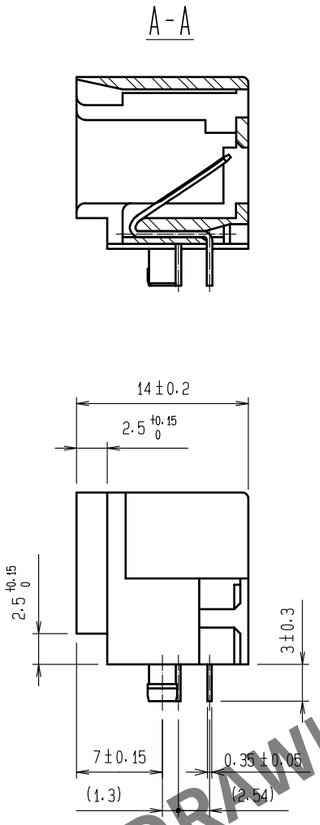

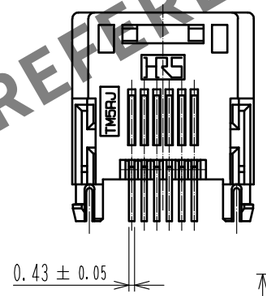

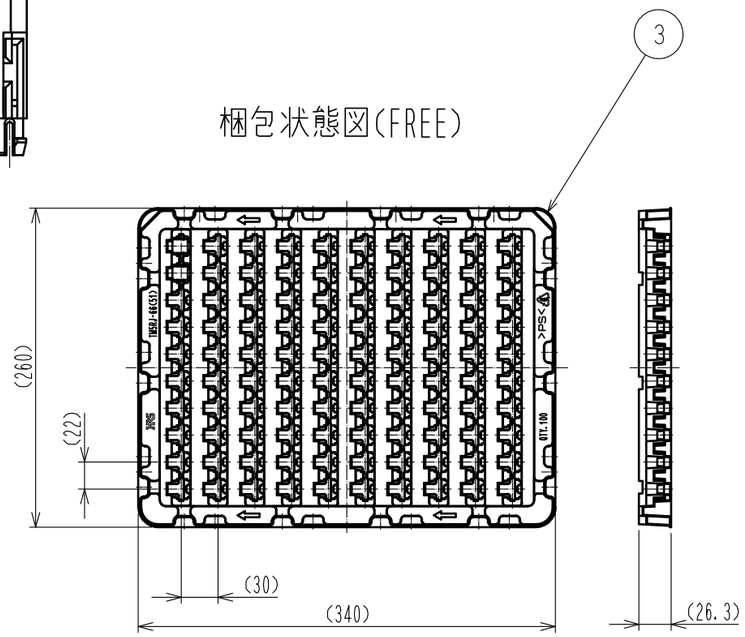

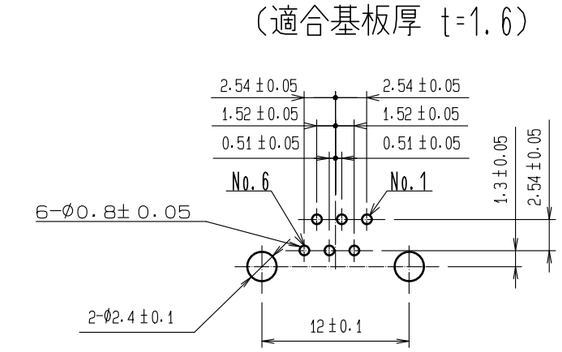

HRS DRAWING FOR REFERENCE

注　1. 本トレイの入り個数は、100個とします。

NO.	MATERIAL	FINISH , REMARKS
1	PBT樹脂	グレー, UL94V-0
2	りん青銅	接触部：金めっき 1.27μm min リード部：すずめっき 1μm min 下地：ニッケルめっき 1.27μm min
3	PS	

UNITS	SCALE	COUNT	DESCRIPTION OF REVISIONS	DESIGNED	CHECKED	DATE
mm	2 : 1	0				

HIROSE ELECTRIC CO., LTD.

APPROVED	: MN. KENJO	20211126	DRAWING NO.	ADC-023182-61-00
CHECKED	: KG. OKITA	20211125	PART NO.	TM5RJ-66(61)
DESIGNED	: MO. SHIMOYAMA	20211125	CODE NO.	CL0222-1092-8-61
DRAWN	: MO. SHIMOYAMA	20211125		0 1/1

FORM HC0011-5-7