Jun.1.2024 Copyright 2024 HIROSE ELECTRIC CO., LTD. All Rights Reserved.
本製品を車載用途などの高い信頼性が求められる機器にご使用の場合は、弊社までお問合せ下さい。

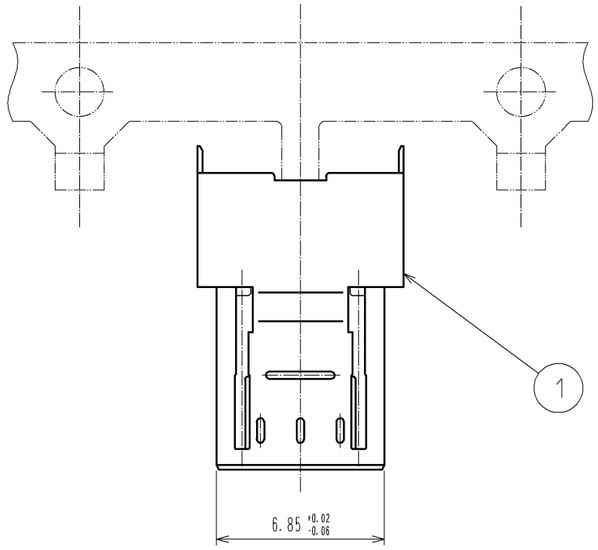

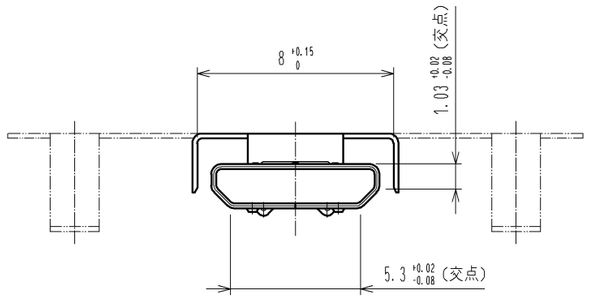

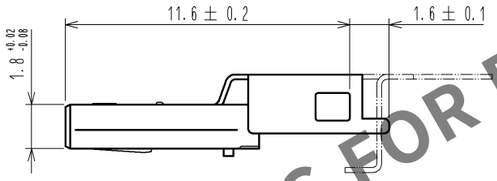

1 図-1 リール巻き付つけ状態図

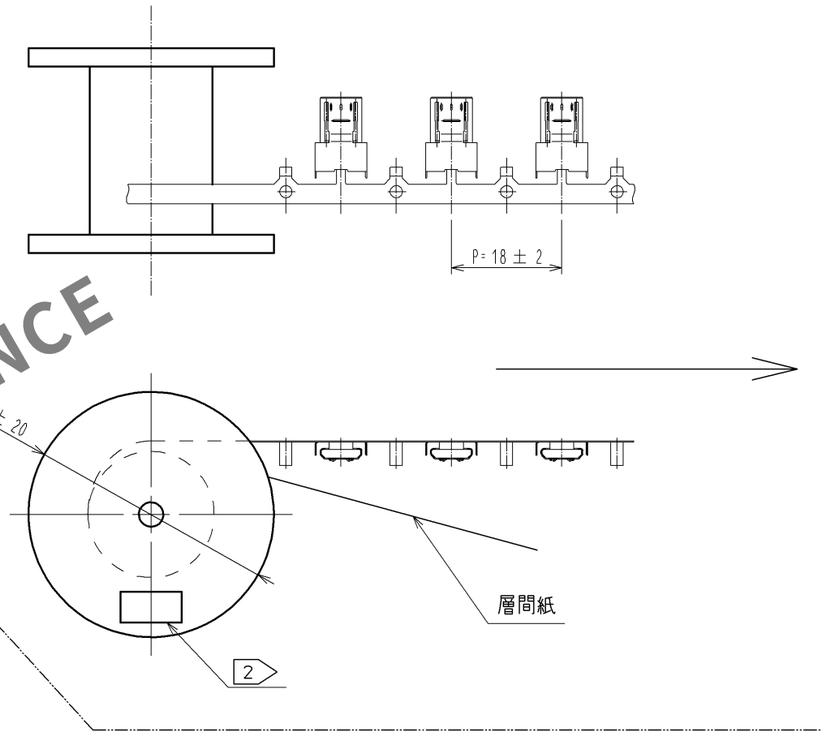

3 図-2 製品折り取り状態図

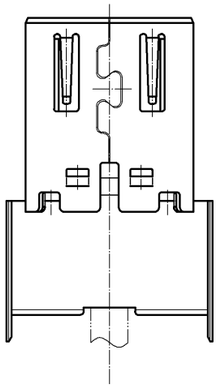

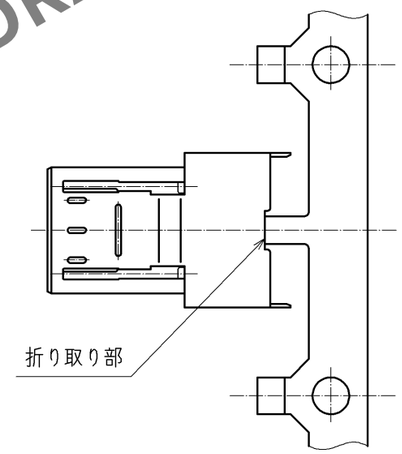

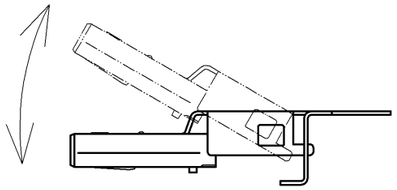

注 1 本品は1リール4000個巻きとしたリール状態での納入となります。

2 リールと輸送梱包の外箱に、製品名・製品コード・ロットナンバー・数量を表示いたします。

3 図-2に示すように、製品をキャリアから切り離してご使用ください。

HRS DRAWING FOR REFERENCE

部番	材質	処理，備考
1	ステンレス鋼	ニッケル 0.1 μm 以上

UNITS mm	SCALE 4 : 1	△の数	訂正記事	設計	検図	年月日

HIROSE ELECTRIC CO., LTD.

承認	KN. ICHIKAWA	09.03.03	図番：	ADC3-126148-00
検図	RZ. KOYAMA	09.03.03	製品名：	ZX20-B-SLDC
設計	TS. SAKAIZAWA	09.03.02	製品コード	CL242-0022-1-00
製図	TS. SAKAIZAWA	09.03.02		△ 1/1

FORM HC0011-5-3