May.1.2024 Copyright 2024 HIROSE ELECTRIC CO., LTD. All Rights Reserved.
本製品を車載用途などの高い信頼性が求められる機器にご使用の場合は、弊社までお問合せ下さい。

△の数 COUNT	訂正記事 DESCRIPTION OF REVISIONS	設計 BY	検図 CHKD	年月日 DATE	△の数 COUNT	訂正記事 DESCRIPTION OF REVISIONS	設計 BY	検図 CHKD	年月日 DATE
△				. .	△				. .
△				. .	△				. .
△				. .	△				. .

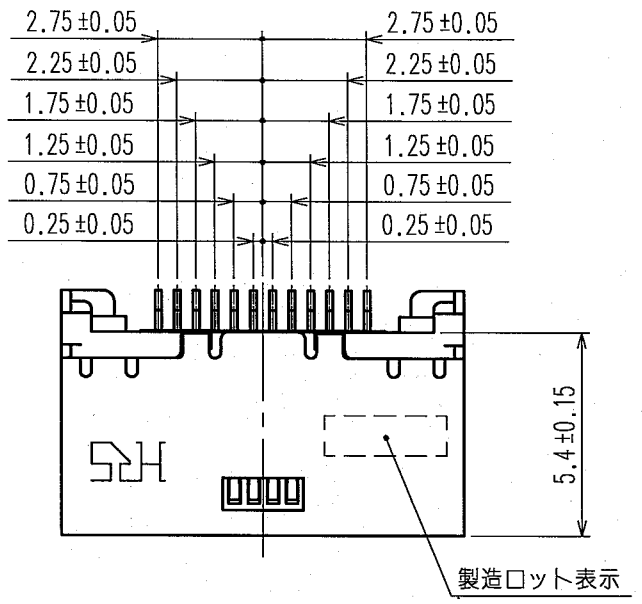

かん合状態図（２：１）

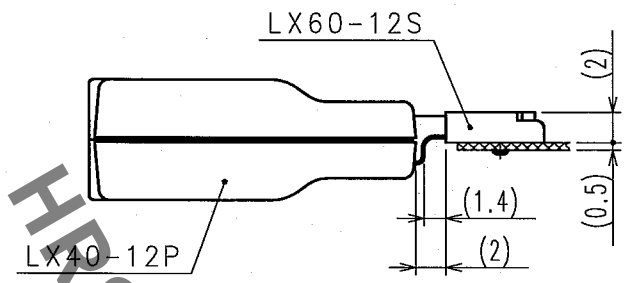

SMTリード寸法（２０：１）

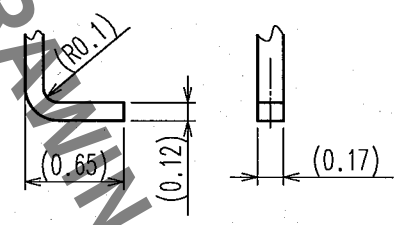

推奨パターン図

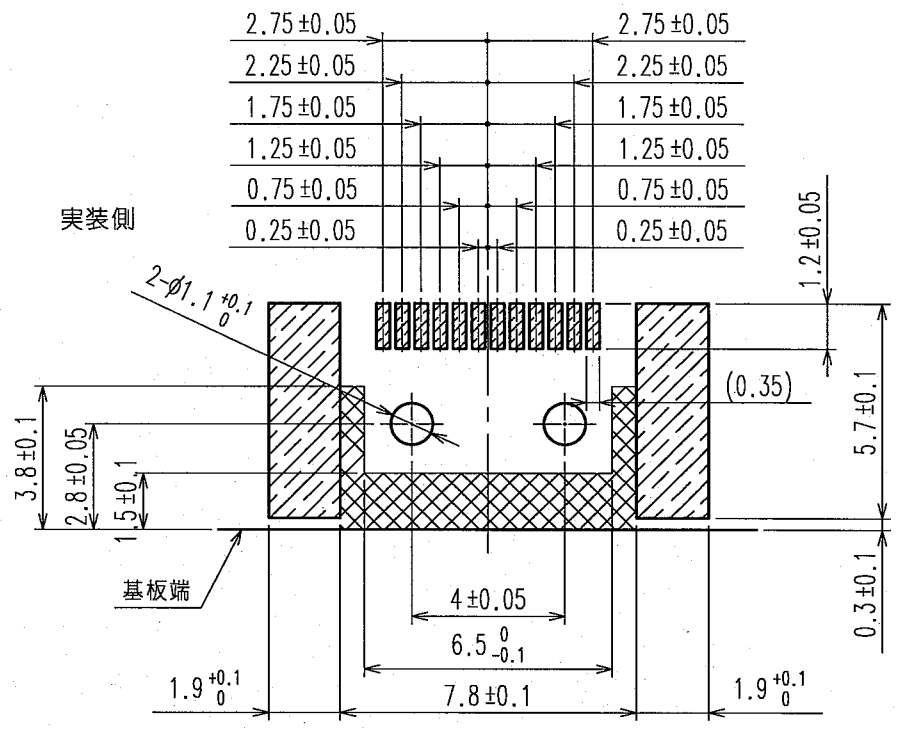

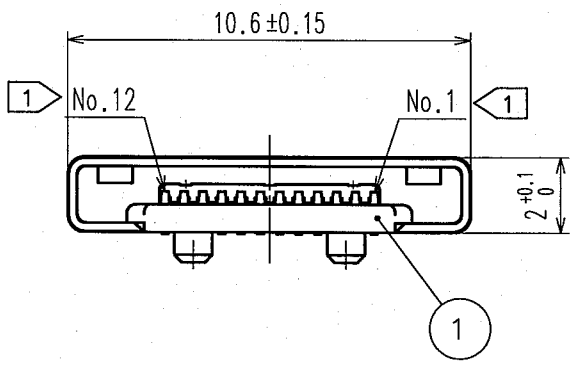

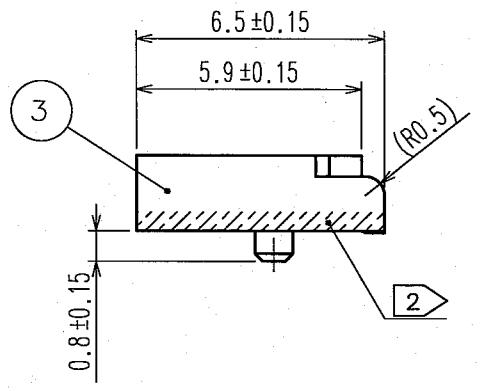

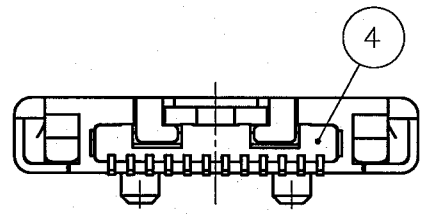

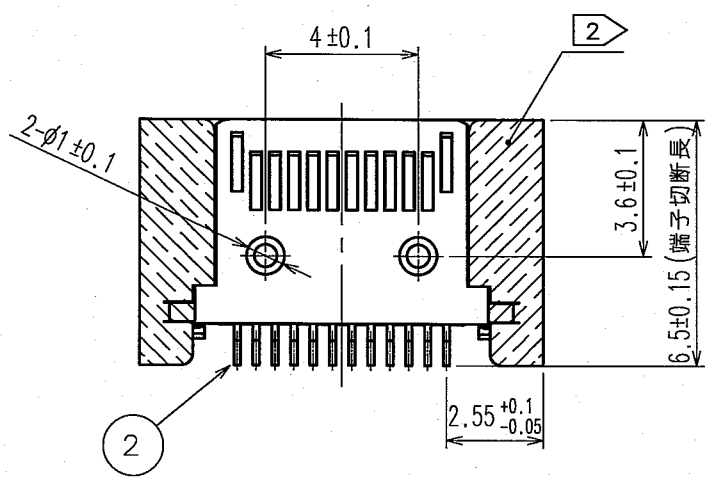

注）1 端子No.１、１２ の２本については、シーケンス端子となっております。

2 指示部 ▨ は、部分金フラッシュめっきを示します。

3．SMT端子は、－0.1～＋0.05 mmの範囲において、平坦度：0.1mm
以内とします。

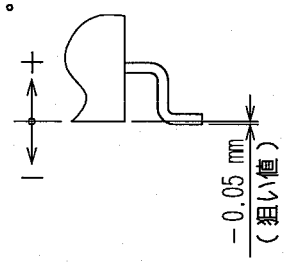

部番	材質	処理，備考	部番	材質	処理，備考
2	銅合金	接点部：部分金めっき0.3μ（ニッケル下地） 実装部：部分金フラッシュめっき（ニッケル下地）	4	PA9T（9Tナイロン）	色：クロ UL94V-0
1	PA9T（9Tナイロン）	色：クロ UL94V-0	3	ステンレス鋼	実装部：部分金フラッシュめっき（ニッケル下地）

備考 REMARKS

製図 DRAWN	設計 DESIGNED	検図 CHECKED	承認 APPROVED	出図 RELEASED
Q1技 '05.8.29 清水	Q1技 '05.8.29 清水	Q1技 '05.8.29 松崎		

旧製品コード CODE NO.(OLD)

尺度 SCALE 5：1
単位 UNITS mm

図番 DRAWING NO. ADC3-125470

HRS ヒロセ電機株式会社 HIROSE ELECTRIC CO.,LTD.

製品名 PART NO. LX60-12S

製品コード CODE NO. CL245-0018-3

1/2

TO
Q

FORM NO.233

HRS DRAWING FOR REFERENCE

May.1.2024 Copyright 2024 HIROSE ELECTRIC CO., LTD. All Rights Reserved.
本製品を車載用途などの高い信頼性が求められる機器にご使用の場合は、弊社までお問合せ下さい。

△の数 COUNT	訂正記事 DESCRIPTION OF REVISIONS	設計 BY	検図 CHKD	年月日 DATE	△の数 COUNT	訂正記事 DESCRIPTION OF REVISIONS	設計 BY	検図 CHKD	年月日 DATE
△				. .	△				. .
△				. .	△				. .
△				. .	△				. .

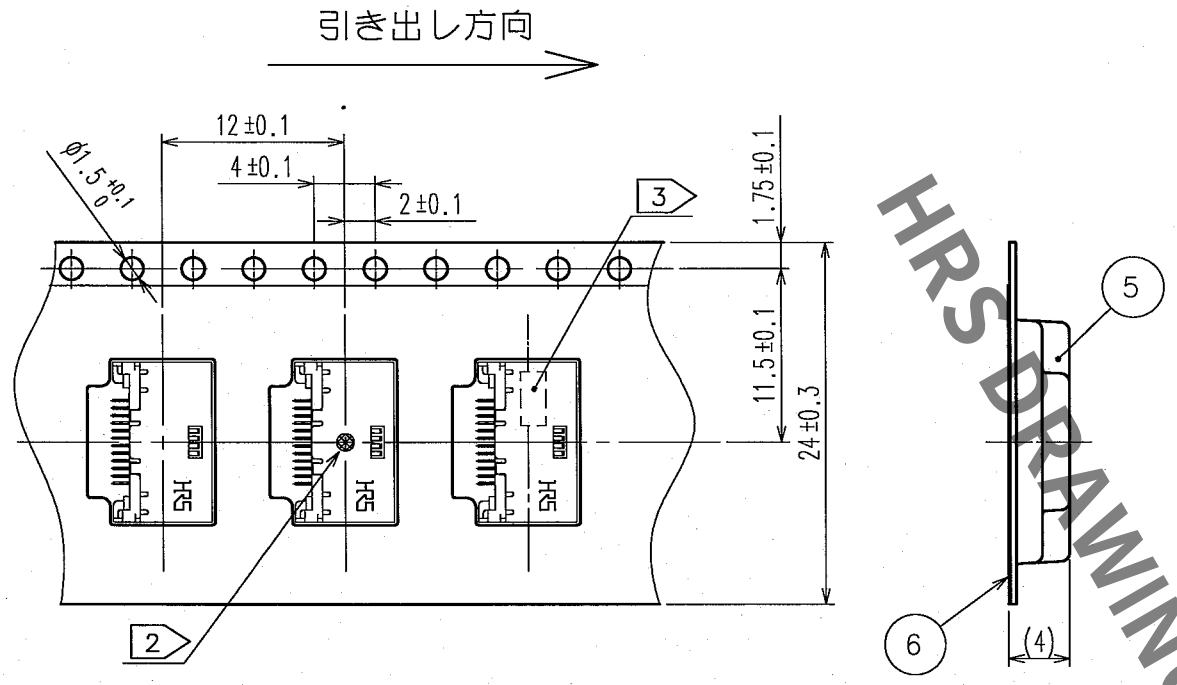

2 実装吸着部、位置寸法

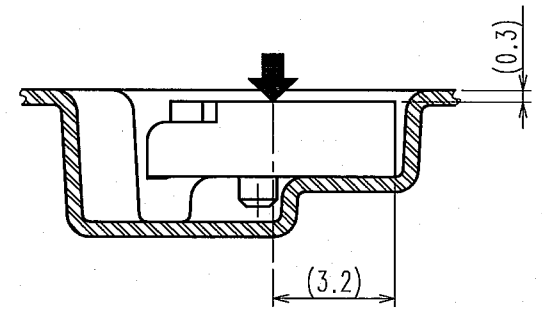

注1．本品は、1リール2，000個入りのエンボス梱包です。

2 指示部は、実装吸着位置の目安となります。

3 指示位置に製造ロットを表示します。尚、表示構成は下記に示します。

<例> 6 C A 1 → 2006年3月10日、ラインNo．1での製造ロット
① ② ③ ④

注）ライン数が1ラインしかない場合
④ の表示はありません。

①		②		③						④
年	印字	月	印字	日付	印字	日付	印字	日付	印字	ラインNo.
´06	6	1月	A	1日	1	11日	B	21日	M	1
´07	7	2月	B	2日	2	12日	C	22日	N	2
´08	8	3月	C	3日	3	13日	D	23日	P	・
・	・	4月	D	4日	4	14日	E	24日	Q	・
・	・	5月	E	5日	5	15日	F	25日	R	・
		6月	F	6日	6	16日	G	26日	S	・
		7月	G	7日	7	17日	H	27日	T	
		8月	H	8日	8	18日	J	28日	U	
		9月	I	9日	9	19日	K	29日	V	
		10月	J	10日	A	20日	L	30日	W	
		11月	K					31日	X	
		12月	L							

プラリール巻納入状態図
（FREE）

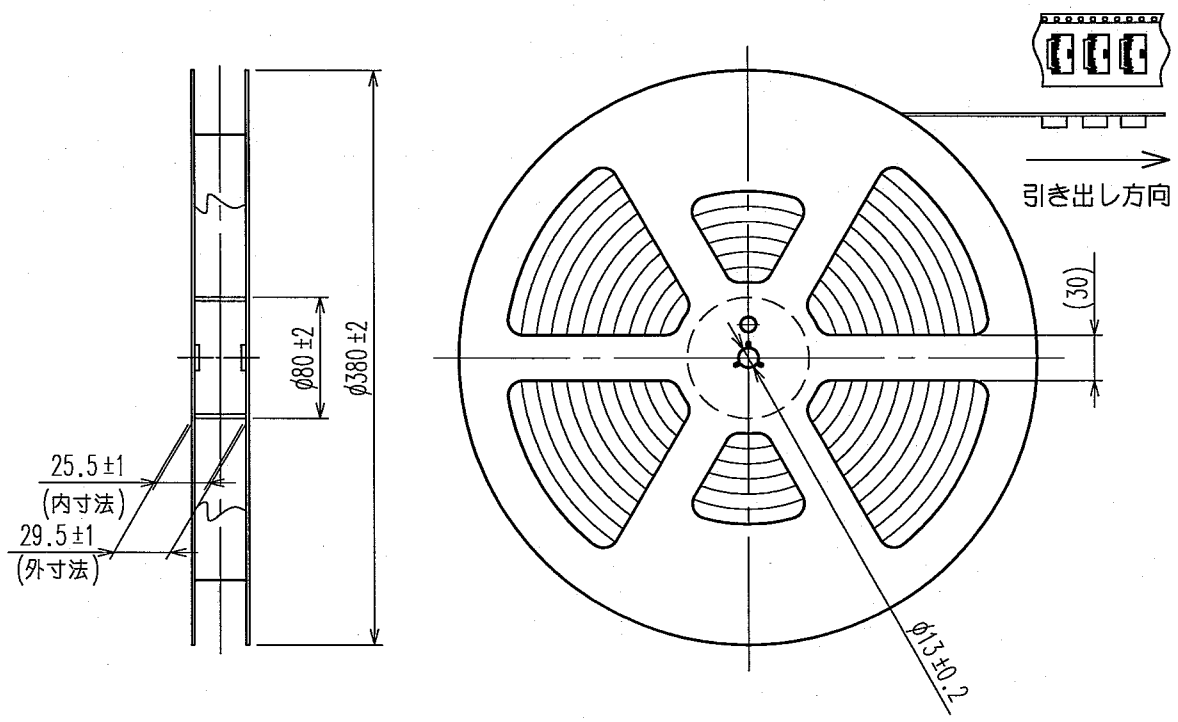

5	PS	キャリアテープ	6	PS	カバーテープ
部番	材質	処理，備考	部番	材質	処理，備考

備考 REMARKS

製図 DRAWN	設計 DESIGNED	検図 CHECKED	承認 APPROVED	出図 RELEASED

旧製品コード CODE NO.(OLD)

尺度 SCALE 2：1
単位 UNITS mm

図番 DRAWING NO. ADC3-125470

HRS ヒロセ電機株式会社 HIROSE ELECTRIC CO.,LTD.

製品名 PART NO. LX60-12S

製品コード CODE NO. CL245-0018-3

2/2

FORM NO.233

TO
Q

HRS DRAWING FOR REFERENCE