Mar.1.2024 Copyright 2024 HIROSE ELECTRIC CO., LTD. All Rights Reserved.
本製品を車載用途などの高い信頼性が求められる機器にご使用の場合は、弊社までお問合せ下さい。

△4（重複削除）

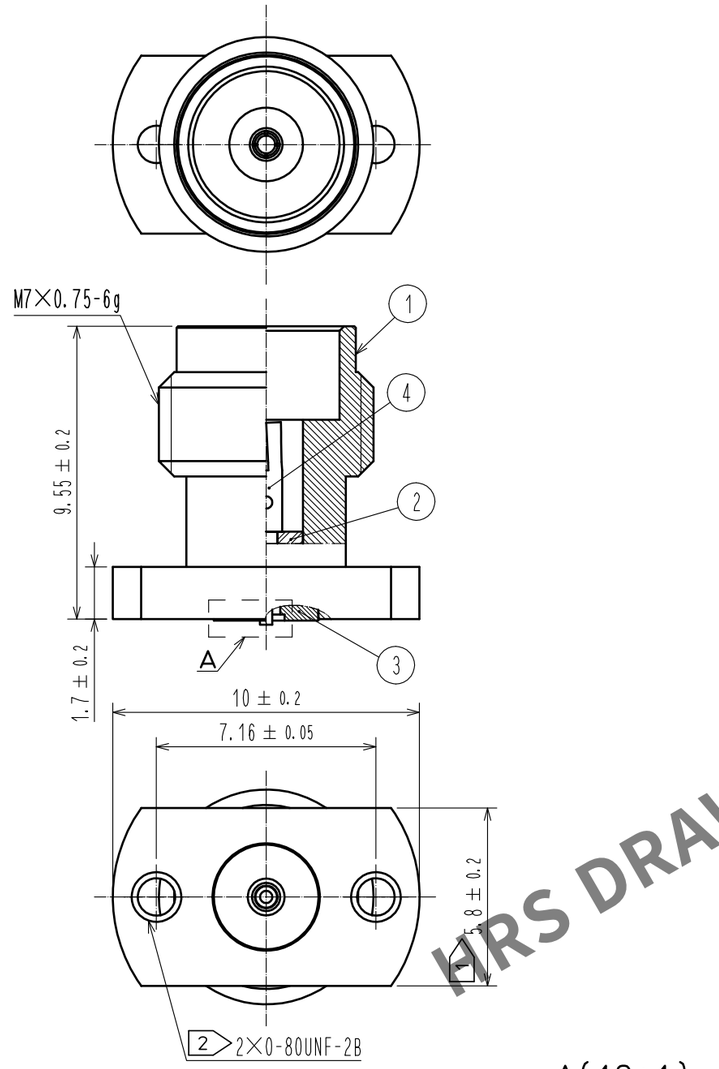

注 1 かん合を行う際は、基板実装部へのトルクによる負荷をかけないよう、
フライス部をスパナ等で保持して下さい。

2 0-80UNF-2Bねじの推奨締付けトルクは0.09N・mとなります。
片側づつ交互均等に締めていき、最後に両側増し締めして下さい。

3 コネクタ取付に使用するねじの長さLは、基板厚t1(mm)+座金厚さt2+2(mm)のものをご使用下さい。

4 図示のコネクタフランジ面の内側に、レジストを施さないで下さい。

5 推奨基板厚t1＝1.0mm以上です。

△4 6. 高速伝送基板を測定する試作評価用のはんだレス実装コネクタとなり、
製品へ搭載してのご使用は推奨しておりません。

7. このコネクタはインピーダンス42.5Ωのシグナルラインに最適化されています。

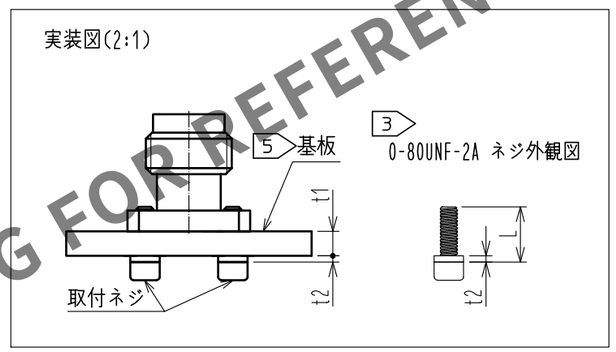

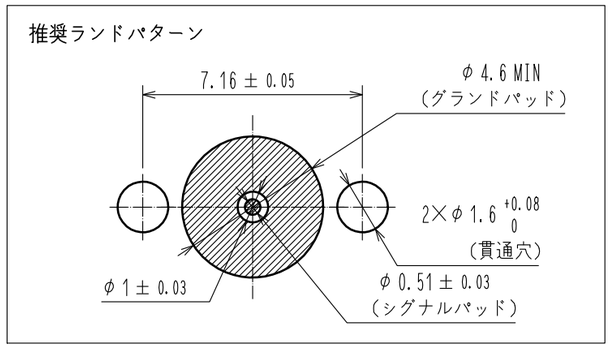

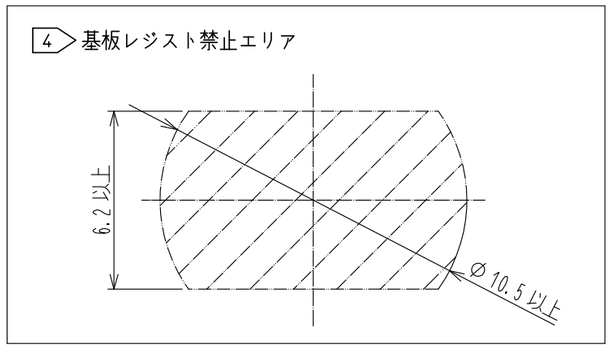

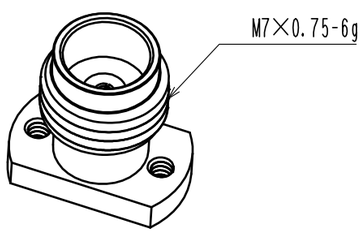

A(10:1)

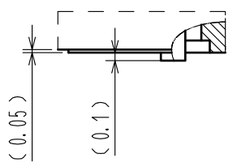

RoHS 適合品

NO.	MATERIAL	FINISH , REMARKS	NO.	MATERIAL	FINISH , REMARKS
2	PTFE樹脂		4	ベリリウム銅	金めっき
1	ステンレス鋼	パッシベイト	3	ステンレス鋼	金めっき

UNITS	SCALE		COUNT	DESCRIPTION OF REVISIONS	DESIGNED	CHECKED	DATE
mm	5 : 1	△4	2	DIS-D-00016641	TS. KANEKO	TS. NAKAGAWA	20230824

HRS HIROSE ELECTRIC CO., LTD.

APPROVED	: KY. SHIMIZU	20160608	DRAWING NO.	ADC-368164-00-00
CHECKED	: KY. SHIMIZU	20160608	PART NO.	H2.4-R-SR2-IN
DESIGNED	: TP. MATSUMOTO	20160608	CODE NO.	CL0338-0602-0-00 △4 1/1
DRAWN	: TP. MATSUMOTO	20160608		

HRS DRAWING FOR REFERENCE