May.1.2024 Copyright 2024 HIROSE ELECTRIC CO., LTD. All Rights Reserved.
本製品を車載用途などの高い信頼性が求められる機器にご使用の場合は、弊社までお問合せ下さい。

添付品：ユニファイねじ 0-80UNF 長さ1/4インチ

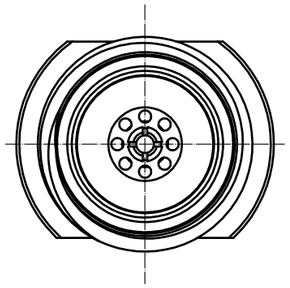

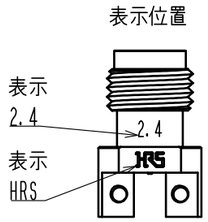

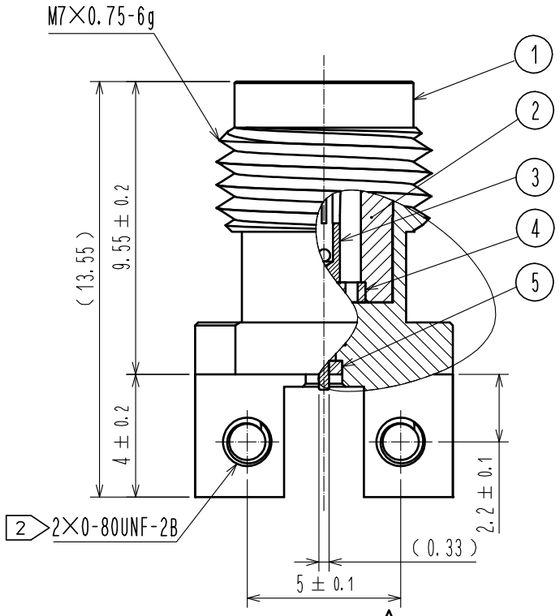

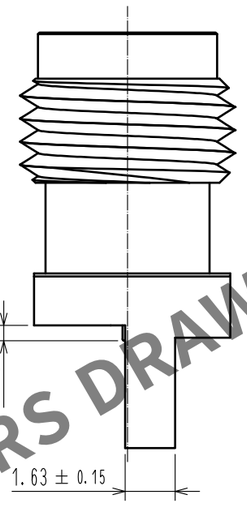

A(20：1)

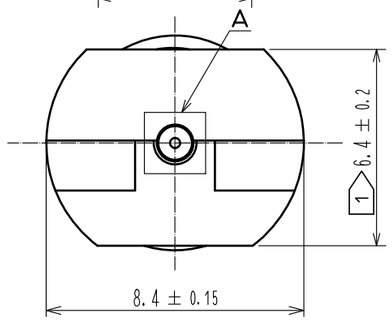

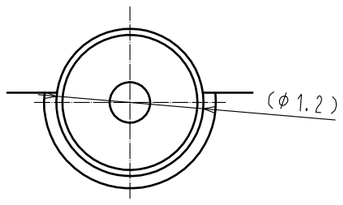

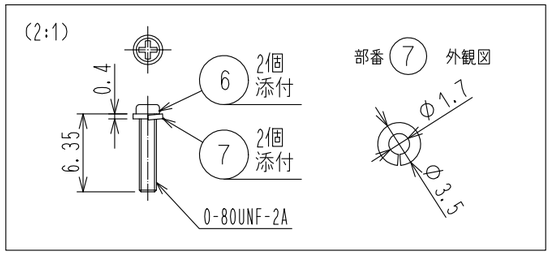

注 1 かん合を行う際は、基板実装部へのトルクによる負荷をかけないよう、6.4±0.2フライス部をスパナ等で保持して下さい。
2 0-80UNF-2Bねじの推奨締付けトルクは0.09N・mとなります。片側ずつ交互均等に締めていき、最後に両側増し締めして下さい。
3 コネクタ取付に使用するねじの長さLは、基板厚さt1(mm)+座金厚さt2(mm)+1.8mmのものをご使用下さい。
4 図示する寸法は誘電率3.35の基材、厚みt=0.2の場合の条件です。ランドパターン形状は基材の誘電率、板厚、層構成に依存します。コネクタを含めたPCBレイアウトの高周波解析を推奨します。
5 推奨基板厚t1=1.0mm以上です。
6 基板端面はサイドめっき処理を推奨します。
△4 7.高速伝送基板を測定する試作評価用のはんだレス実装コネクタとなり、製品へ搭載してのご使用は推奨しておりません。

コネクタの実装について
（１）コネクタを基板へ実装する際は、基板端面とコネクタとの間に隙間のないようにして下さい。
（２）コネクタの中心端子が基板のシグナルパッドの中心に位置するように取り付けて下さい。

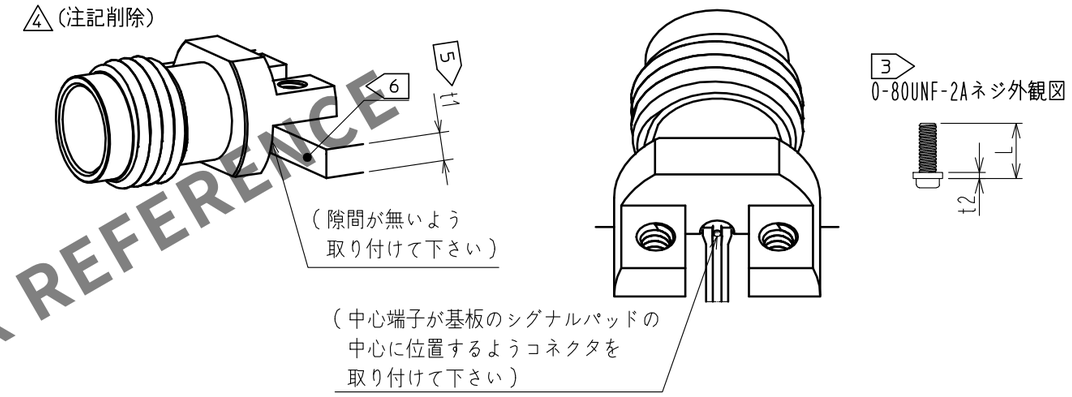

推奨ランドパターン図

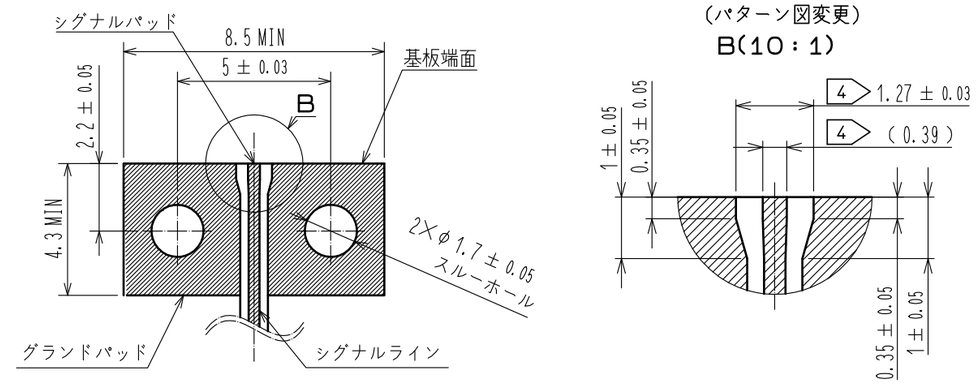

シグナルパッド及びグランドパッドにはレジストを施さないで下さい。

NO.	MATERIAL	FINISH . REMARKS	NO.	MATERIAL	FINISH . REMARKS
3	ベリリウム銅	金めっき	7	ステンレス鋼	スプリングワッシャー
2	ステンレス鋼	パッシベイト	6	鋼	0-80UNF-2A ねじ
1	黄 銅	ニッケルめっき	5	PEI樹脂	
			4	PEI樹脂	

UNITS	SCALE		COUNT	DESCRIPTION OF REVISIONS	DESIGNED	CHECKED	DATE
mm	5 : 1	△4	2	DIS-D-00016641	TS. KANEKO	TS. NAKAGAWA	20230824

HRS HIROSE ELECTRIC CO., LTD.

APPROVED	: KH. IKEDA	20170123	DRAWING NO.	ADC-368795-11-00
CHECKED	: TS. NOBE	20170120	PART NO.	H2.4-LR-SR2(11)
DESIGNED	: TP. MATSUMOTO	20170120	CODE NO.	CL0338-0603-0-11 △4 1/1
DRAWN	: TP. MATSUMOTO	20170120		

HRS DRAWING FOR REFERENCE