May.1.2024 Copyright 2024 HIROSE ELECTRIC CO., LTD. All Rights Reserved.
本製品を車載用途などの高い信頼性が求められる機器にご使用の場合は、弊社までお問合せ下さい。

| △の数 COUNT | 訂正記事 DESCRIPTION OF REVISIONS | 設計 BY | 検図 CHKD | 年月日 DATE | △の数 COUNT | 訂正記事 DESCRIPTION OF REVISIONS | 設計 BY | 検図 CHKD | 年月日 DATE |
|---|---|---|---|---|---|---|---|---|---|
| △ | | | | . . | △ | | | | . . |
| △ | | | | . . | △ | | | | . . |
| △ | | | | . . | △ | | | | . . |

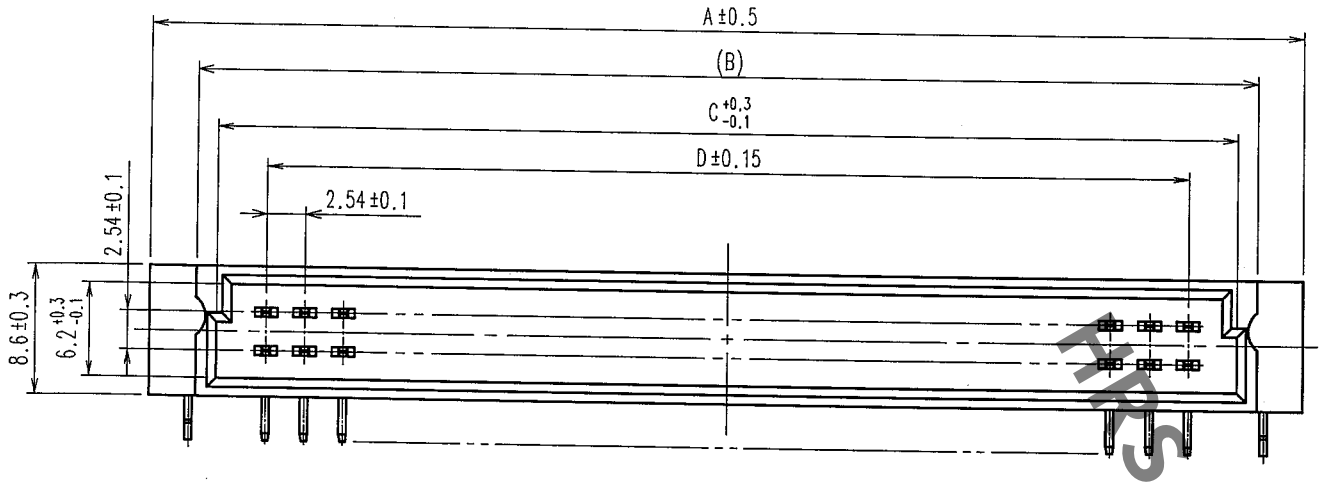


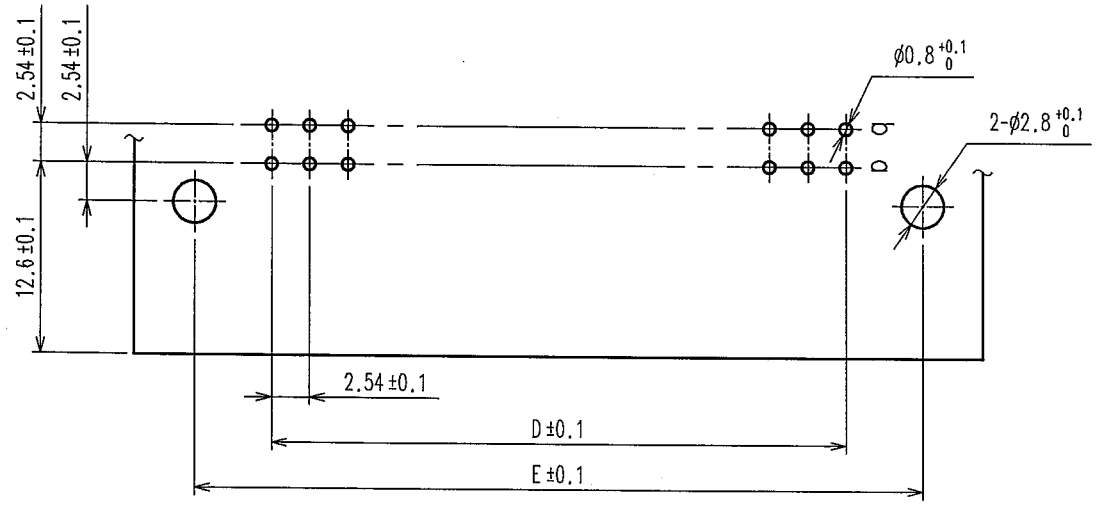


バックボード寸法図（ t=1.6±0.1）

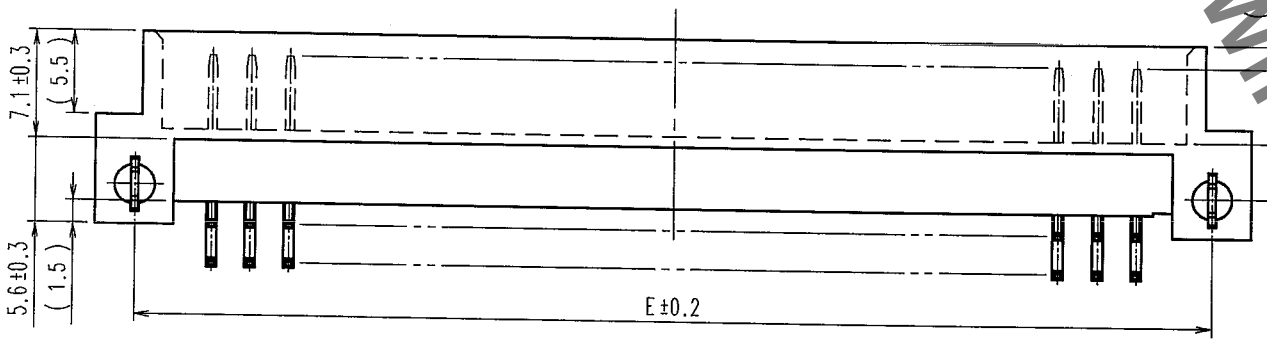


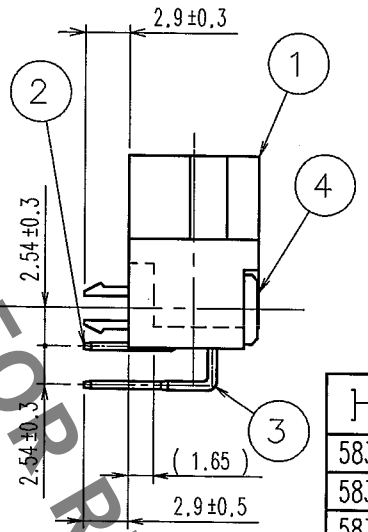


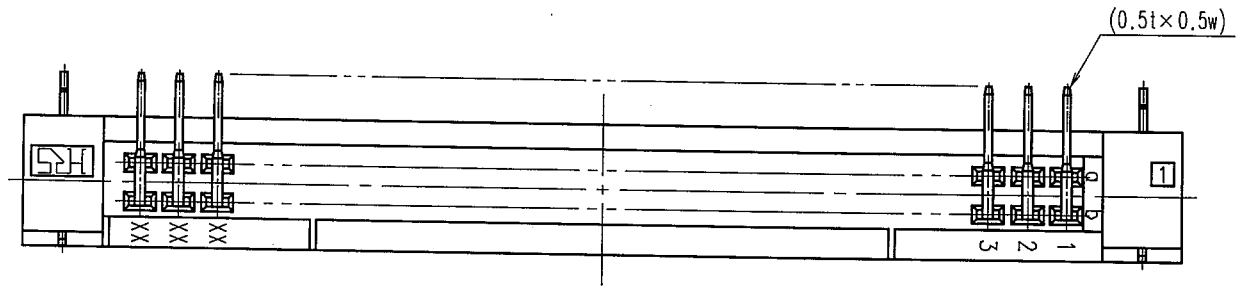


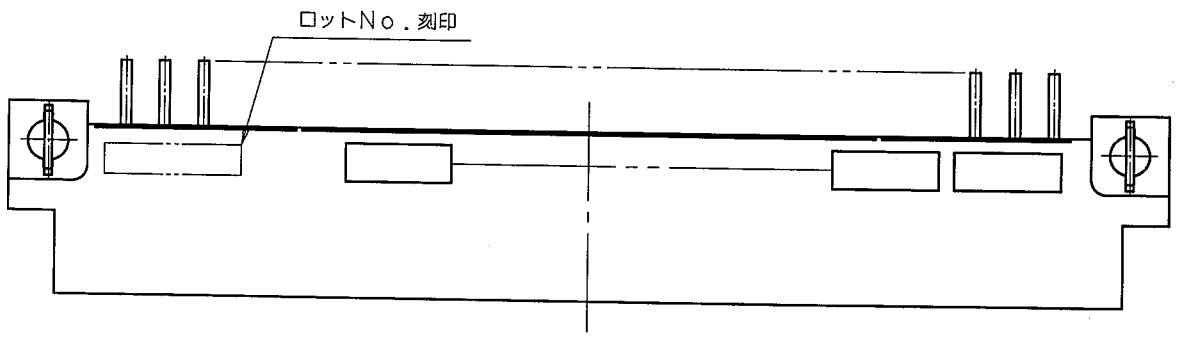


| HRS No. | 製品名 | 極数 | A | B | C | D | E |
|---|---|---|---|---|---|---|---|
| 583-2028-9-71 | PCN12EA-10P-2.54DS(71) | 10 | 25.42 | 19.42 | 16.77 | 10.16 | 20.32 |
| 583-2029-1-71 | PCN12EA-16P-2.54DS(71) | 16 | 33.04 | 27.04 | 24.39 | 17.78 | 27.94 |
| 583-2030-0-71 | PCN12EA-20P-2.54DS(71) | 20 | 38.12 | 32.12 | 29.47 | 22.86 | 33.02 |
| 583-2086-5-71 | PCN12EA-28P-2.54DS(71) | 28 | 48.26 | 42.28 | 39.63 | 33.02 | 43.18 |
| 583-2110-8-71 | PCN12EA-30P-2.54DS(71) | 30 | 50.82 | 44.82 | 42.17 | 35.56 | 45.72 |
| 583-2031-3-71 | PCN12EA-32P-2.54DS(71) | 32 | 53.36 | 47.36 | 44.71 | 38.10 | 48.26 |
| 583-2032-6-71 | PCN12EA-44P-2.54DS(71) | 44 | 68.60 | 62.60 | 59.95 | 53.34 | 63.50 |
| 583-2033-9-71 | PCN12EA-50P-2.54DS(71) | 50 | 76.22 | 70.22 | 67.57 | 60.96 | 71.12 |
| 583-2034-1-71 | PCN12EA-64P-2.54DS(71) | 64 | 94.00 | 88.00 | 85.35 | 78.74 | 88.90 |
| 583-2035-4-71 | PCN12EA-90P-2.54DS(71) | 90 | 127.02 | 121.02 | 118.37 | 111.76 | 121.92 |
| 583-2036-7-71 | PCN12EA-100P-2.54DS(71) | 100 | 139.72 | 133.72 | 131.07 | 124.46 | 134.62 |

注 1．2004年1月現在のものとします。
2．（　）内は参考寸法とします。

| 部番 | 材質 | 処理，備考 |
|---|---|---|
| 4 | りん青銅 | Ni1μm+Sn1μm |
| 2,3 | 黄銅 | (接触部)Ni2.5μm+Au0.1μm |
| | | (実装部)Ni2.5μm+Sn2μm |
| 1 | PBT樹脂 | ﾍﾞｰｼﾞｭ，UL94V-0 |

HRS DRAWING FOR REFERENCE

| TO |
|---|
| PCK |
| |
| |
| |

備考 REMARKS

| 製図 DRAWN | 設計 DESIGNED | 検図 CHECKED | 承認 APPROVED | 出図 RELEASED |
|---|---|---|---|---|
| PCC 04.01.27 佐藤 | PCC 04.01.27 杉村 | PCC '04.1.30 小沢 | PCC '04.2.2 秋山 | |

旧製品コード CODE NO.(OLD) CL

尺度 SCALE FREE

単位 UNITS mm

図番 DRAWING NO. ADC3-154746-01

HRS ヒロセ電機株式会社 HIROSE ELECTRIC CO.,LTD.

製品名 PART NO. PCN12EA-※※P-2.54DS(71)

製品コード CODE NO. 上記の表による

1/1

FORM NO.233