Aug.1.2026 Copyright 2026 HIROSE ELECTRIC CO., LTD. All Rights Reserved.
本製品を車載用途などの高い信頼性が求められる機器にご使用の場合は、弊社までお問合せ下さい。

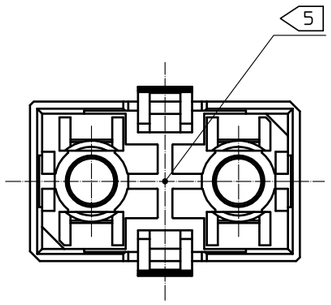

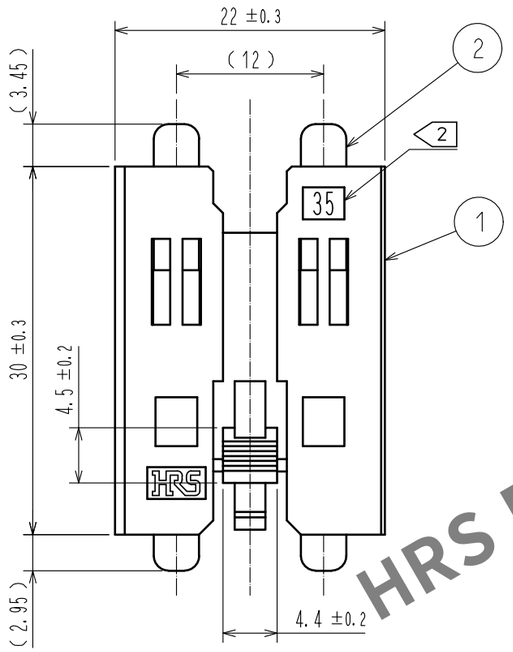

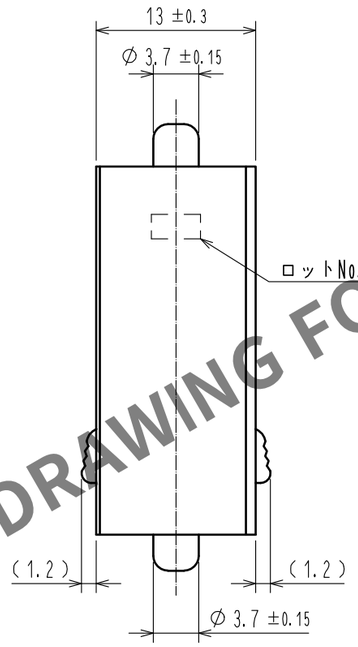

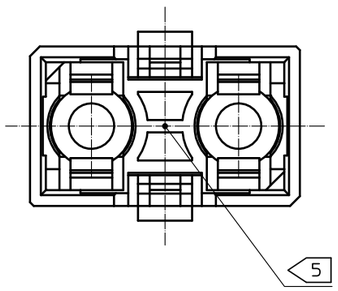

10 嵌合時 基板間高さ

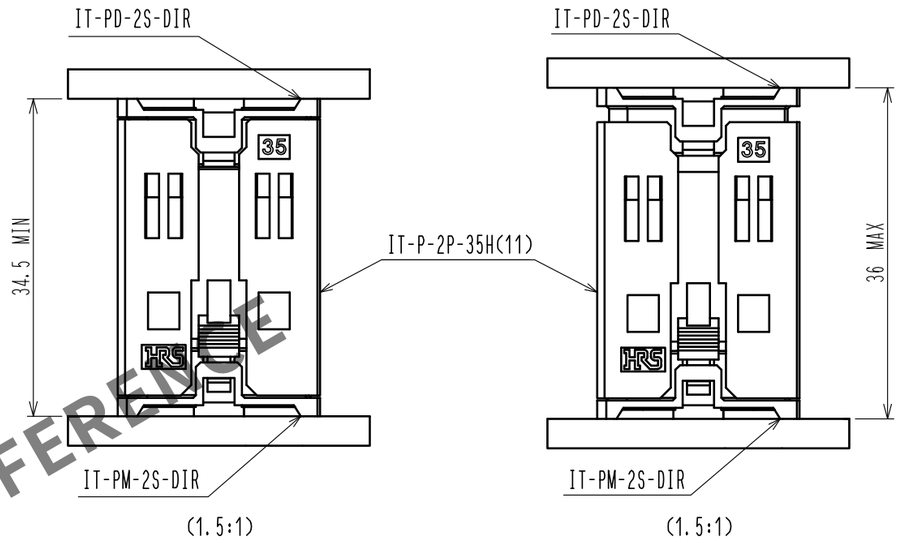

HRS DRAWING FOR REFERENCE

注
1. ロットNo.は図示個所に記載しております。
2. 嵌合時の基板間高さ（ノミナル）を表示します。
3. （ ）寸法は参考値となります。
4. 挿抜側、固定側で指定したレセプタクルと嵌合してください。
5. 本製品は点対称の形状であるため、実装の向きに規定はありません。
6. 製造工程において微細な傷などがつく場合がありますが、製品の性能に影響はありません。
7. 銀メッキを使用しているため、大気中に長時間放置していると色がくすむ可能性があります。
8. 本製品はRoHS対応品となります。
9. 本製品はトレー梱包となります。（1トレー最大25梱包）
10. 本製品の嵌合時の基板間高さは35 +1/-0.5mmとなります。（34.5mm～36mm）

NO.	MATERIAL	FINISH , REMARKS	NO.	MATERIAL	FINISH , REMARKS
2	銅合金	Ni 1.3μm + Ag 5.1μm	4	Polystyrene	(トレー B)
1	PBT	黒 UL94V-0	3	Polystyrene	(トレー A)

UNITS	SCALE	COUNT	DESCRIPTION OF REVISIONS	DESIGNED	CHECKED	DATE
mm	2 : 1	0				

HIROSE ELECTRIC CO., LTD.

APPROVED	TM. MATSUO	20211124
CHECKED	TM. MATSUO	20211124
DESIGNED	AS. MATSUZAWA	20211123
DRAWN	NK. OOSHIMA	20210701

DRAWING NO.	ADC-339735-11-01
PART NO.	IT-P-2P-35H(11)
CODE NO.	CL0636-0602-2-11

0 1/2

Aug.1.2026 Copyright 2026 HIROSE ELECTRIC CO., LTD. All Rights Reserved.
本製品を車載用途などの高い信頼性が求められる機器にご使用の場合は、弊社までお問合せ下さい。

梱包状態図 (1:2)

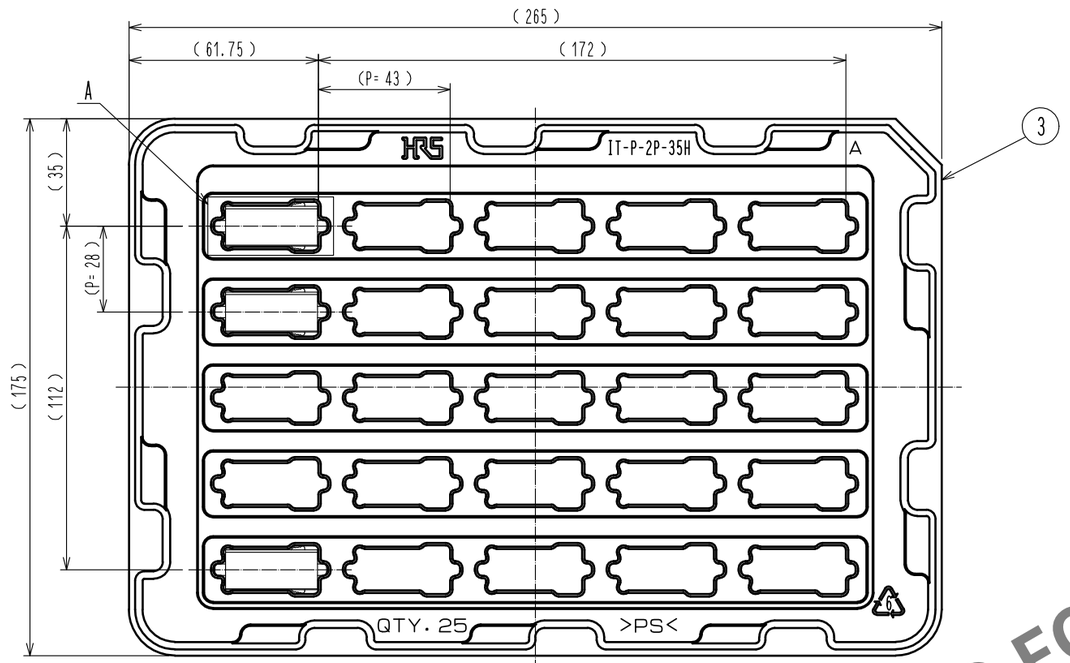

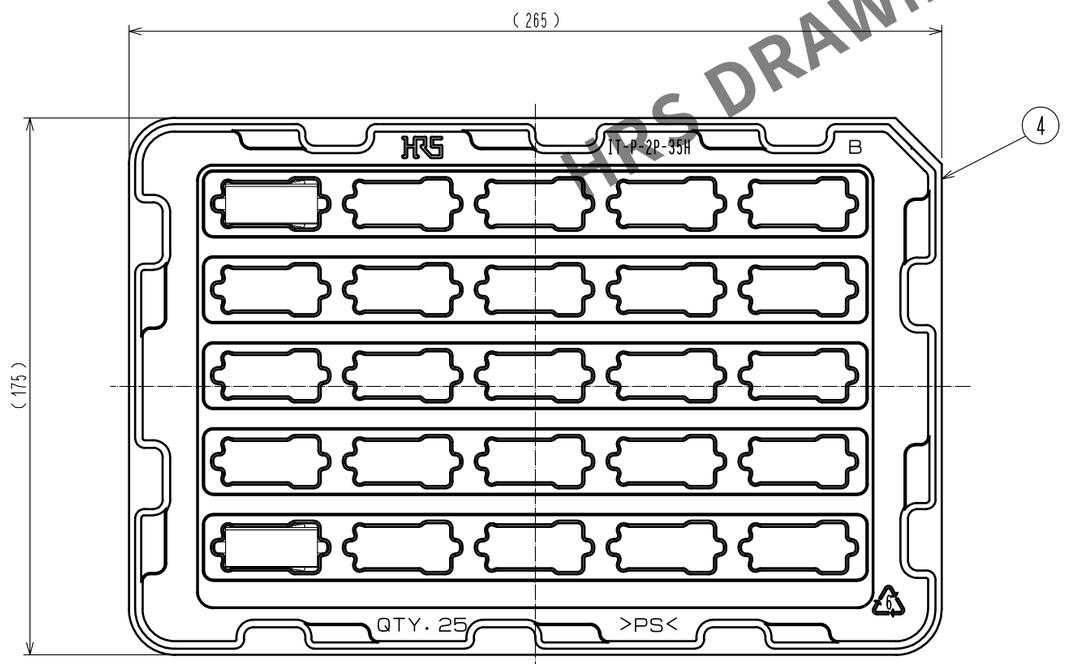

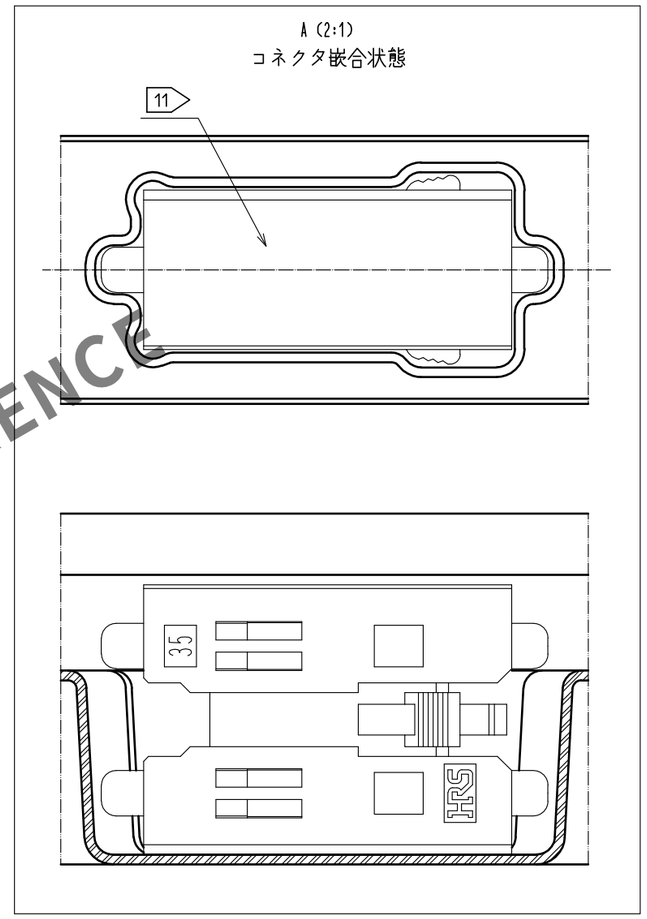

トレースタッキング状態図 (1:2)

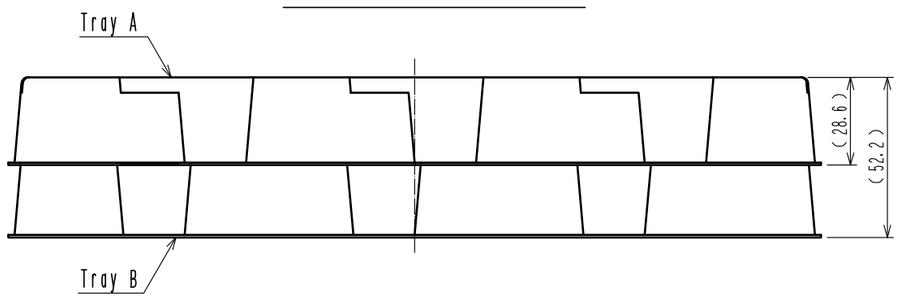

注 11 本製品は図示した方向にて梱包されます。ロットNo.は表裏面どちらかに表記されます。

HRS DRAWING FOR REFERENCE

HRS	DRAWING NO.	ADC-339735-11-01
	PART NO.	IT-P-2P-35H(11)
	CODE NO.	CL0636-0602-2-11