Apr.1.2024 Copyright 2024 HIROSE ELECTRIC CO., LTD. All Rights Reserved.

１．適用範囲

本技術指定書は、ZE064-2022PCF 圧着端子(CL753-2002-0)の圧着品質基準について規定する。

２．適合電線

・適合芯線サイズ：0.3～0.5SQ

・適合被覆外径：φ1.4～φ1.7

３．品質基準

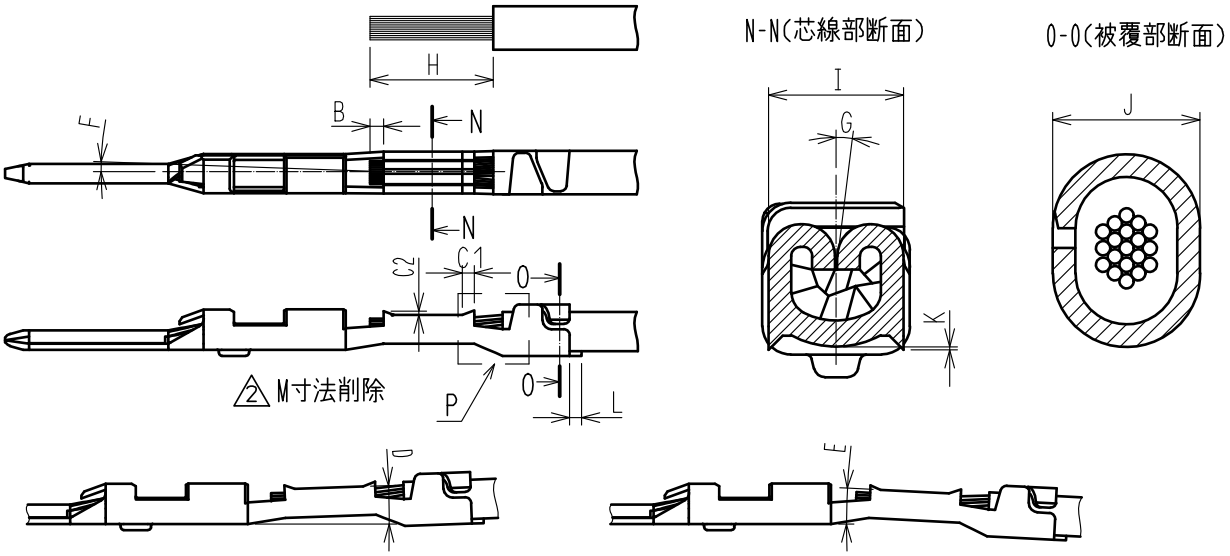

項　　目			寸　法(mm)
被覆位置		A	0.3～0.8
芯線先端位置		B	0.1～0.6
ベルマウス		C1	0.1～0.5
		C2	0.5 max
ベンドアップ		D	2° max
ベンドダウン		E	3° max
ツイスト		F	±2° max
ローリング		G	±5° max
ストリップ長		H	4.0～4.3
ワイド	芯線部	I	1.5 max
	被覆部	J	1.8 max
圧着バリ高さ		K	0.12 max
カットオフタブ		L	0.1 max

△2 M寸法削除

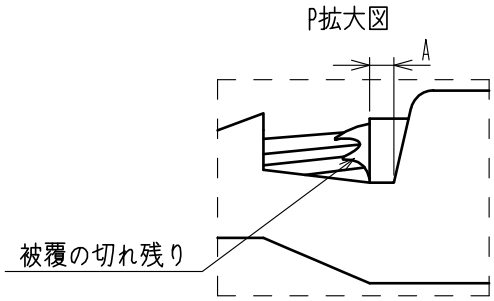

注１．クリンプハイトは圧着条件表を参照下さい。

注２．圧着により端子が被覆に噛みこむ可能性がありますが、製品機能上は問題ありません。

注３．圧着した端子がハウジングへ入ることを確認して下さい。

	COUNT	DESCRIPTION OF REVISIONS	DESIGNED	CHECKED	DATE
△2	2	DIS-T-00012424	TY.MOGI	HH.TSUKUMO	20211217

TITLE

ZE064-2022PCF
圧着品質基準書

HRS HIROSE ELECTRIC CO.,LTD.

APPROVED	HK.UMEHARA	20181210
CHECKED	HH.TSUKUMO	20181207
CHARGED	YONGMUN LEE	20181207
WRITTEN	YONGMUN LEE	20181207

TECHNICAL SPECIFICATION　ATAD-T0668-00　△2　1/1

FORM 213-1