0.6mmピッチ ドッキングステーション用コネクタ

EX80シリーズ

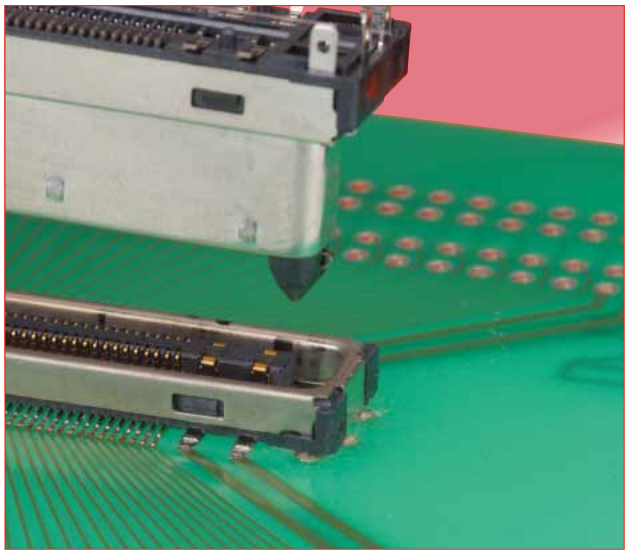

■特長

1. 有効嵌合長1.5mm
信号端子部の有効嵌合長は1.5mmとし、嵌合ストロークに対し十分なマージンを確保しております。

2. グランド接続
独立したグランド端子をガイドボスの両端に配置することにより、確実なアース構造を実現しています。

3. シーケンス構造
グランド端子を含め、3段シーケンス構造（プラグコネクタ）です。

4. 高速伝送対応
2.5Gbpsの信号が伝送可能（PCI express対応）です。

5. フラックス上がり対策
レセプタクルコネクタ端子をリターン構造とし、フラックス上がりをシャットアウトしています。

6. セルフアライメント
XY方向各±1.2mmを確保（シャッター付きは、±0.7mm）しています。

7. 専用電源端子
高導電率の専用電源端子により、定格電流3A/ピンを確保しています。

8. 高寿命
製品実績のある高信頼性のベローズ端子構造を採用し、挿抜回数は、5000回です。

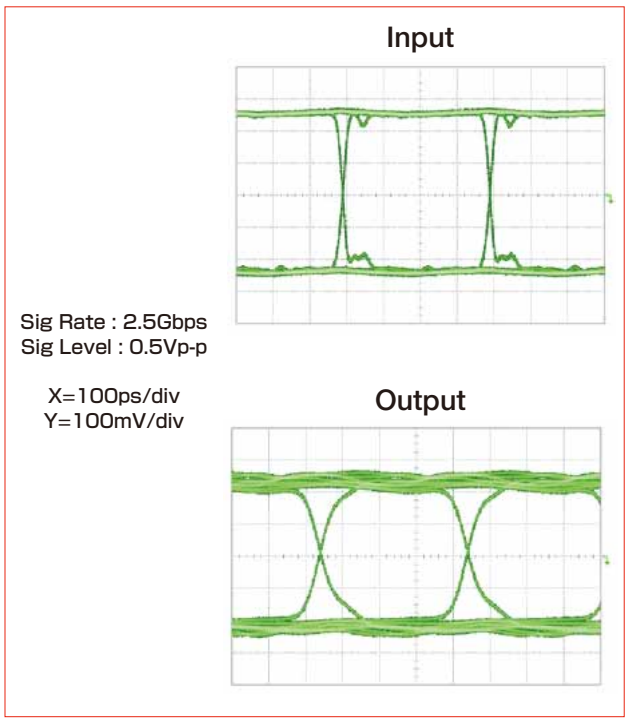

■用途

ノートパソコン用ドッキングステーション等

Mar.1.2024 Copyright 2024 HIROSE ELECTRIC CO., LTD. All Rights Reserved.

■製品規格

定　格	保存温度範囲	-55℃～+85℃	
	電　圧	AC 125V	
	電　流	信号端子	0.5A
		電源端子	3A

項　目	規　格	条　件
1.接触抵抗	信号端子：70mΩ以下 電源端子：40mΩ以下	100mAで測定
2.絶縁抵抗	300MΩ以上	DC250Vで測定
3.耐電圧	せん絡・絶縁破壊のないこと	AC350Vの電圧を1分間印加

■材質・処理

●レセプタクルコネクタ

部　品	材　質	処　理
端子	銅合金	部分金めっき
絶縁物	LCP樹脂	――――
シェル	ステンレス鋼	部分すずめっき

●プラグコネクタ

部　品	材　質	処　理
端子	銅合金	部分金めっき
絶縁物	LCP樹脂	――――
シェル	ステンレス鋼	部分すずめっき

■製品番号の構成

●レセプタクルコネクタ

EX 80 - 54(50) S - SH (75)

❶ ❷ ❸ ❹ ❺ ※

●プラグコネクタ

EX 80 - 54(50) P (70)

❶ ❷ ❸ ❹ ※

❶ シリーズ番号	：EX	
❷ 形式シリアル記号	：80…バーチカルSMTタイプ	
❸ 極数	：54、100	
	：54(50)…54極サイズでの端子50芯装着	
❹ 開口部の種類	：S…レセプタクルコネクタ（シェルDIP長　0.9mm）	
	：P…プラグコネクタ（シェルDIP長　0.9mm）	
	：P1…プラグコネクタ（シェルDIP長　2.2mm）	
❺ シャッタータイプ	：SH…シャッター付きタイプ	

※個別仕様：各製品の仕様表を参照ください。

Mar.1.2024 Copyright 2024 HIROSE ELECTRIC CO., LTD. All Rights Reserved.

■プラグコネクタ

●100極

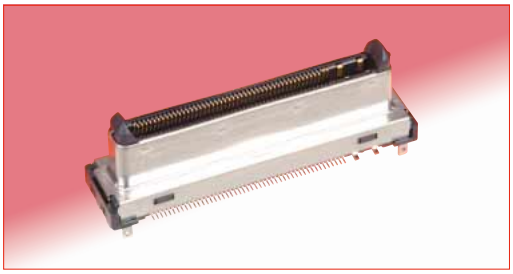

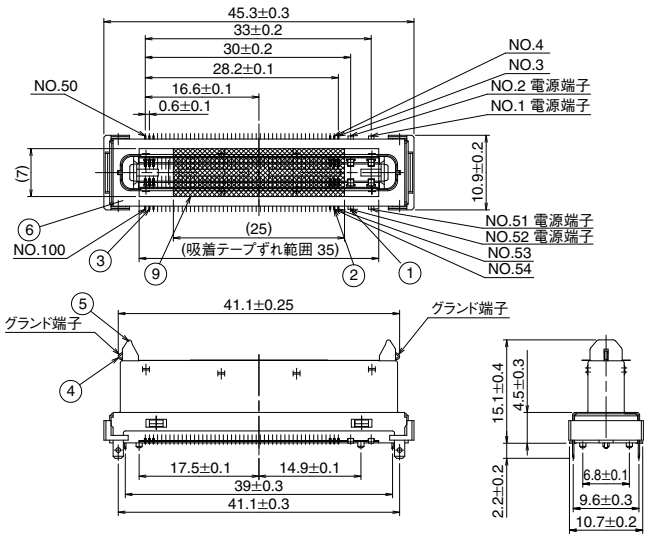

◆推奨基板取り付け寸法図
(部品実装側：PCB　t =1 以上)

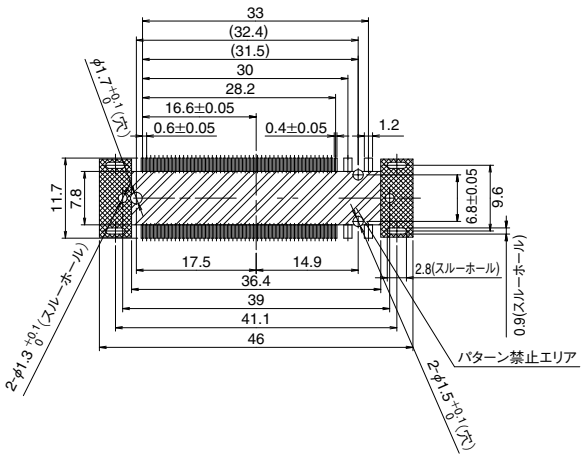

製品番号	HRS No.	端子めっき(実装側)	シェルめっき(実装側)	販売単位	RoHS
EX80-100P1(70)	232-0598-9 70	部分金(金)	ニッケル(すず)	1個(トレー)	○

●54極

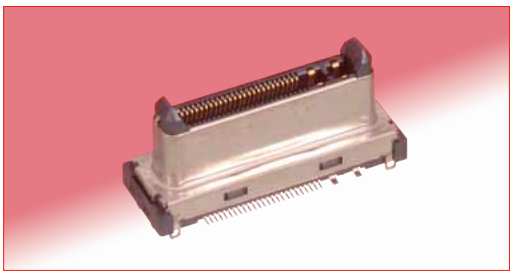

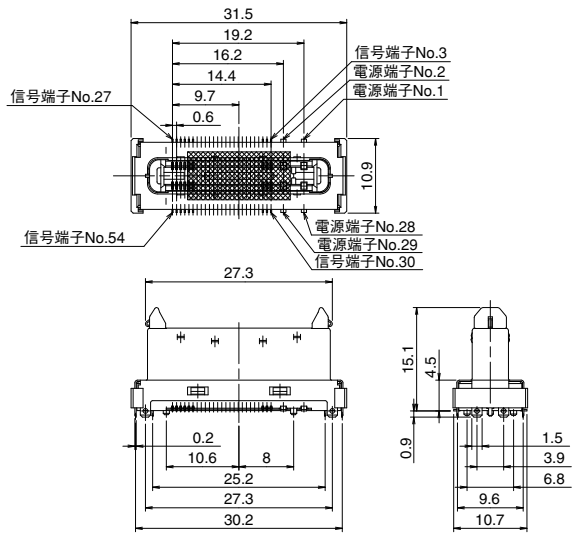

◆推奨基板取り付け寸法図
(部品実装側：PCB　t =1 以上)

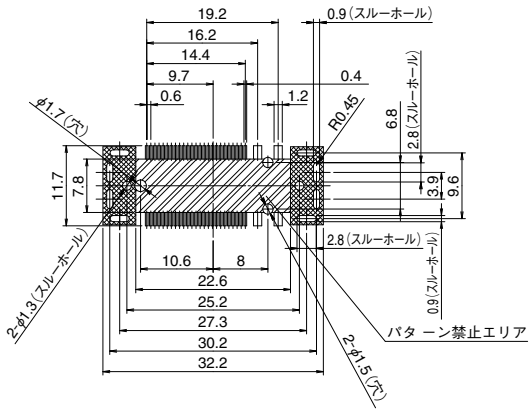

製品番号	HRS No.	端子めっき(実装側)	シェルめっき(実装側)	販売単位	RoHS
EX80-54P(70)	232-0610-2 70	部分金(金)	ニッケル(すず)	1個(トレー)	○

Mar.1.2024 Copyright 2024 HIROSE ELECTRIC CO., LTD. All Rights Reserved.

■レセプタクルコネクタ（シャッターなしタイプ）

●100極

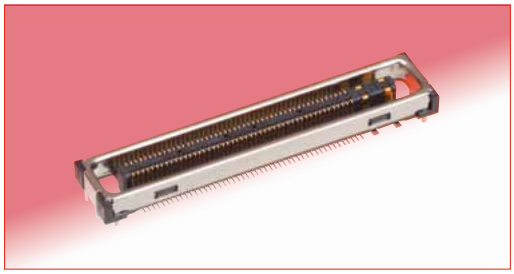

◆推奨基板取り付け寸法図
（部品実装側：PCB　t =1 以上）

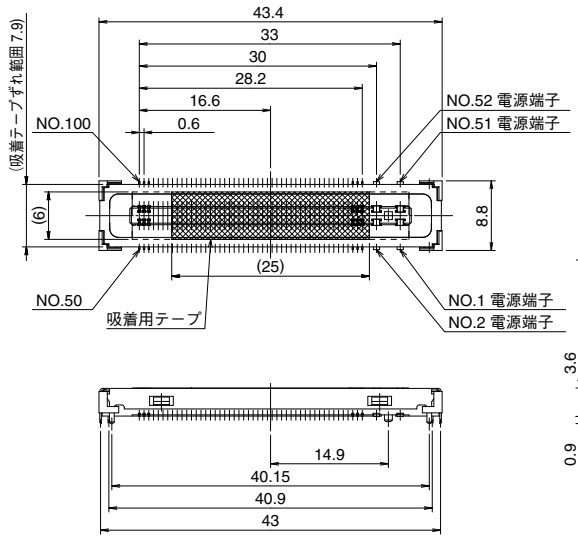

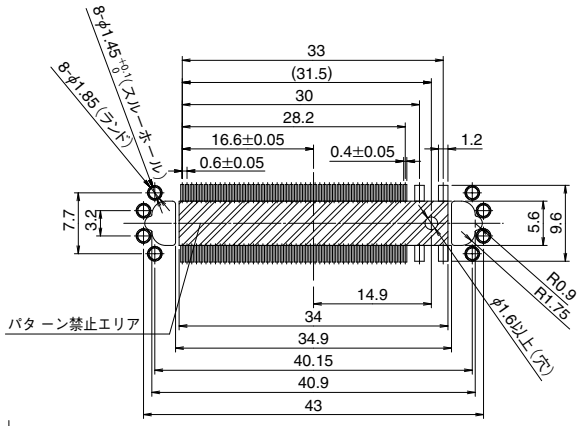

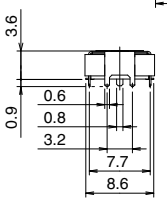

製品番号	HRS No.	端子めっき（実装側）	シェルめっき（実装側）	販売単位	RoHS
EX80-100S（70）	232-0592-2 70	部分金（金）	ニッケル（すず）	1個（トレー）	○

●54極

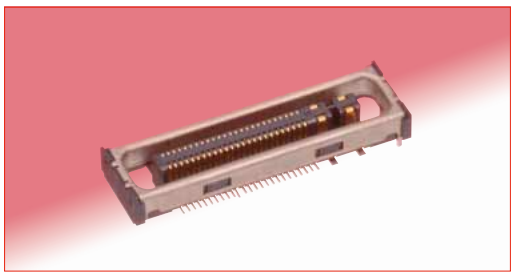

◆推奨基板取り付け寸法図
（部品実装側：PCB　t =1 以上）

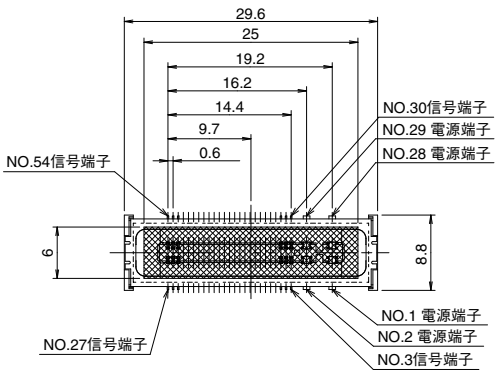

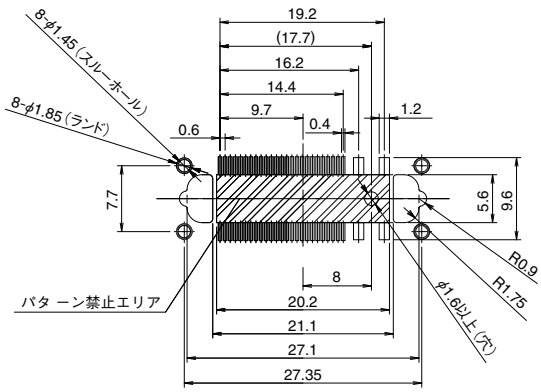

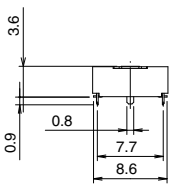

製品番号	HRS No.	端子めっき（実装側）	シェルめっき（実装側）	販売単位	RoHS
EX80-54S（70）	232-0609-3 70	部分金（金）	ニッケル（すず）	1リール1000個入り	○

Mar.1.2024 Copyright 2024 HIROSE ELECTRIC CO., LTD. All Rights Reserved.

■プラグコネクタ（シャッター付きタイプレセプタクルコネクタ専用）

●54極

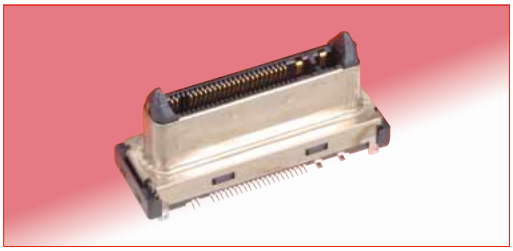

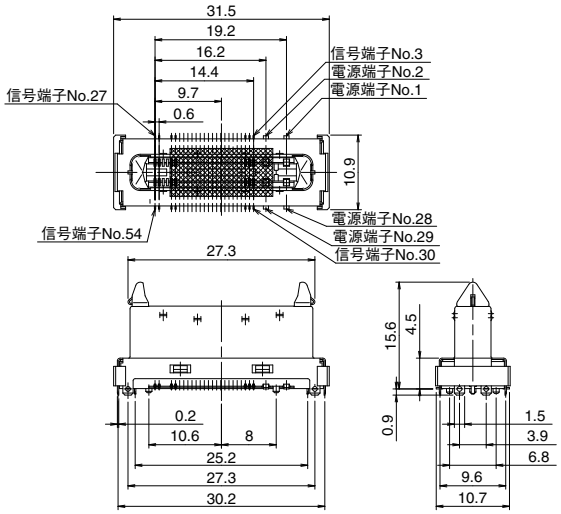

◆推奨基板取り付け寸法図
（部品実装側：PCB　t =1 以上）

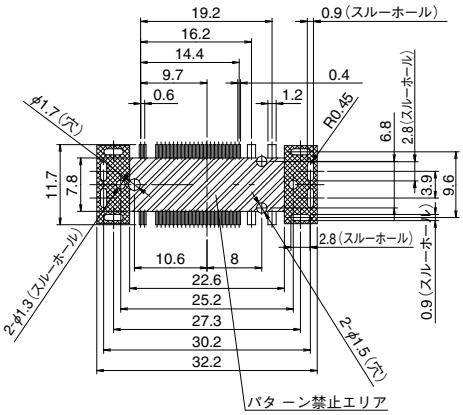

製品番号	HRS No.	端子めっき（実装側）	シェルめっき（実装側）	販売単位	RoHS
EX80-54（50）P（70）	232-0607-8 70	部分金（金）	ニッケル（すず）	1個（トレー）	○

（注）EX80-54（50）Pは、信号端子に検出端子がない構造となります。

■レセプタクルコネクタ（シャッター付きタイプ）

●54極

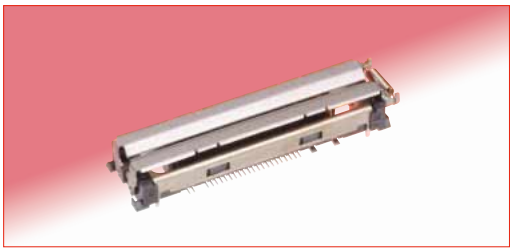

◆推奨基板取り付け寸法図
（部品実装側：PCB　t =1 以上）

◆シャッター外し状態

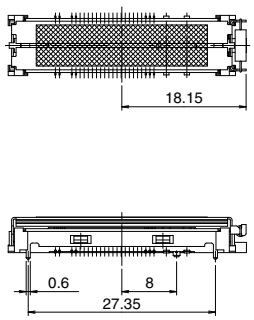

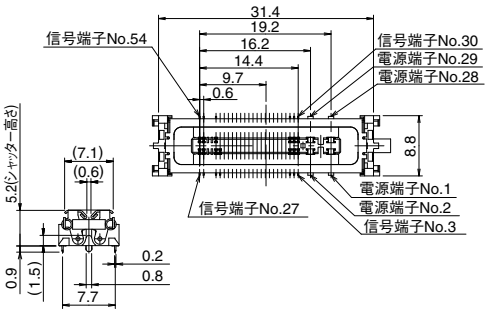

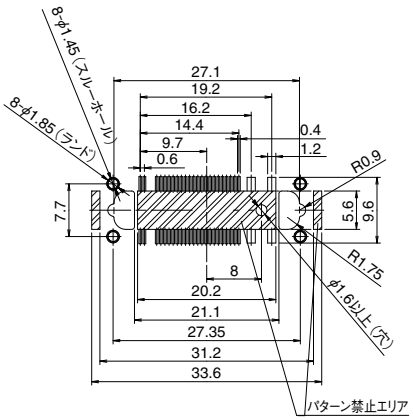

製品番号	HRS No.	端子めっき（実装側）	シェルめっき（実装側）	シャッター色	販売単位	RoHS
EX80-54（50）S-SH（71）	232-0606-5-71	部分金（金）	ニッケル（すず）	シルバー	1リール500個入り	○
EX80-54（50）S-SH（75）	232-0606-5-75	部分金（金）	ニッケル（すず）	黒	1リール500個入り	

Mar.1.2024 Copyright 2024 HIROSE ELECTRIC CO., LTD. All Rights Reserved.

■コネクタ実装状態図

●シャッター無しタイプ
筐体取付状態（参考）

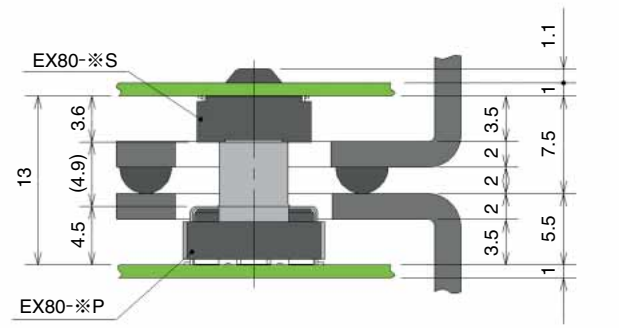

●シャッター付きタイプ
筐体取付状態（参考）

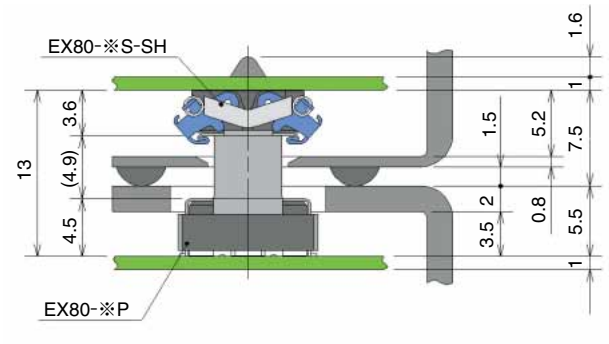

注）本コネクタの基板間スタック長は13mmとなっております。

◆ご使用時の注意

●セットのスタッキングハイトの設計値は13.0～13.7mmとしてください。
　なお、セットの累積公差を含めて14.5mm以下となるように設定してください。
●本品の取付はフローティング構造（1.2mm以下）でご使用ください。
　（シャッター付タイプは0.7mm以内）
●必ずセット側にもガイド構造を設けてください。
●コネクタが回転してカン合するセット設計の時は回転軸半径を100mm以上としてください。

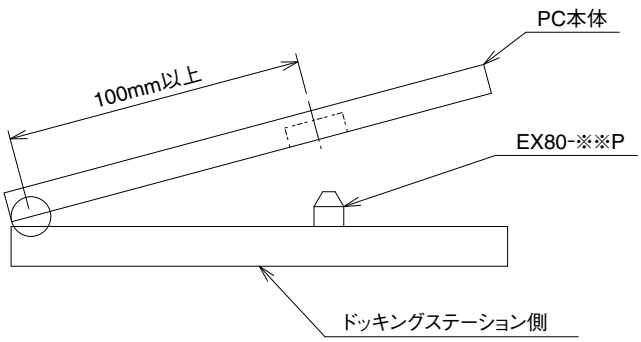

Mar.1.2024 Copyright 2024 HIROSE ELECTRIC CO., LTD. All Rights Reserved.

MEMO：

Mar.1.2024 Copyright 2024 HIROSE ELECTRIC CO., LTD. All Rights Reserved.

MEMO：

Mar.1.2024 Copyright 2024 HIROSE ELECTRIC CO., LTD. All Rights Reserved.

英知をつなげる
エレクトロニクスの会社
ヒロセ電機株式会社
営業本部　神奈川県横浜市都筑区中川中央2丁目6番3号
電話　045－620－3491（代表）

このカタログの内容は2021年2月現在のものです。尚、改良等により、予告なく内容変更をする場合もありますのでご了承ください。