Nov.1.2019 Copyright 2019 HIROSE ELECTRIC CO., LTD. All Rights Reserved.
本製品を車載用途などの高い信頼性が求められる機器にご使用の場合は、弊社までお問合せ下さい。

59.8.27

	△の数	訂正記事	担当	年月日		△の数	訂正記事	担当	年月
△	1	RE-1387 (検図.田坂)	田中	57.9.22	△				. .
△				. .	△				. .
△				. .	△				. .

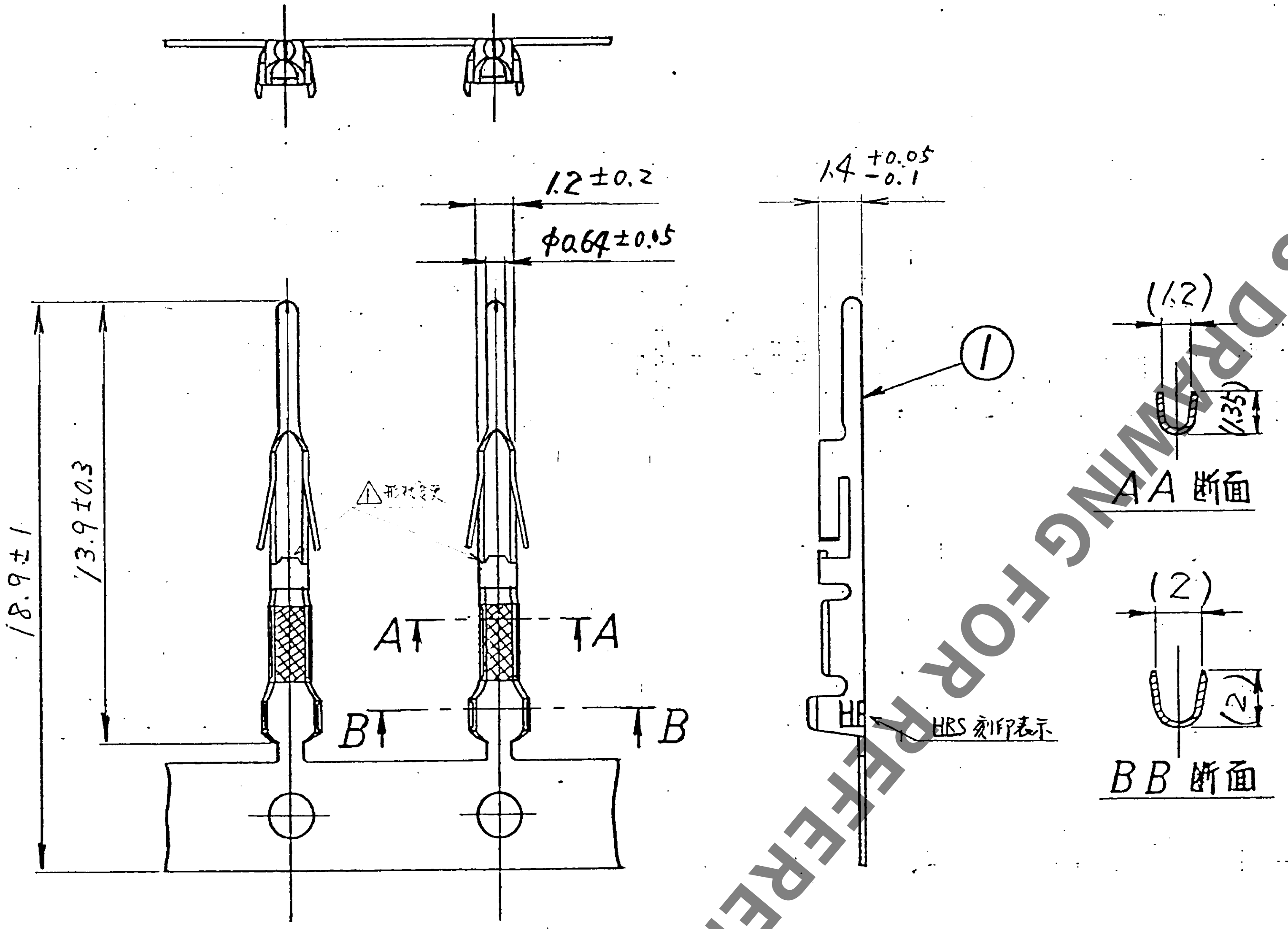
1.2±0.2
φ0.64±0.05
1.4 +0.05 −0.1
①
13.9±0.3
18.9±1
△形状変更
A
A
B
B
HRS 刻印表示
(1.2)
(1.35)
AA 断面
(2)
(2)
BB 断面

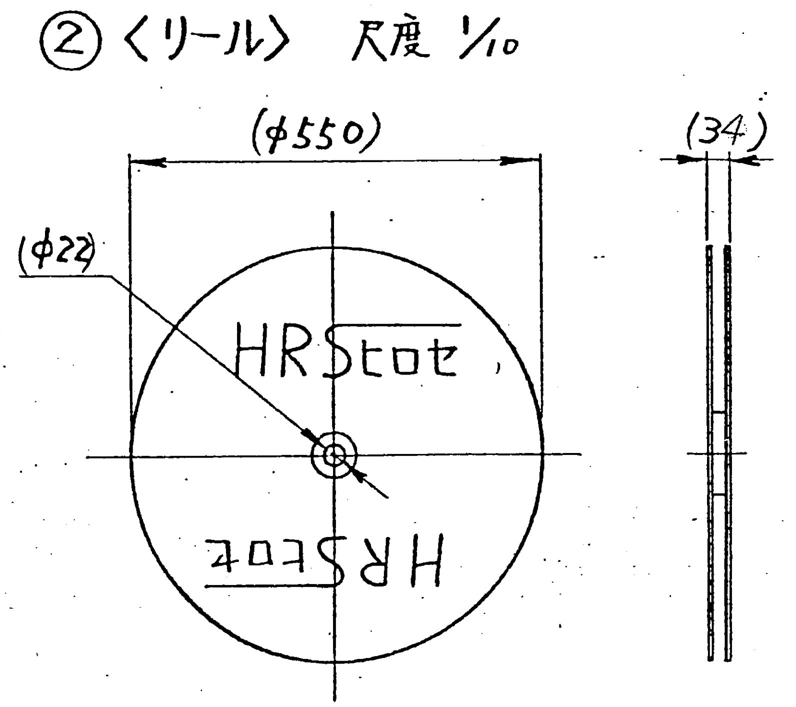
② 〈リール〉 尺度 1/10
(φ550)
(φ22)
(34)
HRSヒロセ
HRSヒロセ

注1. 適合電線 AWG#24 ～ #28

2. 圧着機及び圧着条件（クリンプハイト等）は御使用ケーブルに応じて別途指定と致します。

HRS DRAWING FOR REFERENCE

部番	材質	処理	備考	部番	材質	処理	備考
1	りん青銅	銀めっき	(n=10,000本)	2	ダンボール		端子巻付用リール

寸法区分	公差
6以下	±0.3
6をこえ 18以下	±0.5
18をこえ 50以下	±0.7
50をこえ 125以下	±1
125をこえ 250以下	±1.3
角度	±1

製図	担当	検図	査閲	承認	出図
技 57.9.24 田中秀	技 57.9.24 田中秀	57.9.25 田坂	. .	技 57.9.25 内藤	. .

旧CL	CL199-5177- -
旧図	TADC3-10462
図番	ADC3-09135
図名	承認図
製品名	RP13-PC-222
尺度	5/1
単位	mm
製品コード	CL113-0141-7-

ヒロセ電機株式会社

形別配布先 R