Apr.1.2024 Copyright 2024 HIROSE ELECTRIC CO., LTD. All Rights Reserved.
本製品を車載用途などの高い信頼性が求められる機器にご使用の場合は、弊社までお問合せ下さい。

△の数 COUNT	訂正記事 DESCRIPTION OF REVISIONS	担当 BY	検図 CHKD	年月日 DATE	△の数 COUNT	訂正記事 DESCRIPTION OF REVISIONS	担当 BY	検図 CHKD	年月日 DATE
△				. .	△				. .
△				. .	△				. .
△				. .	△				. .

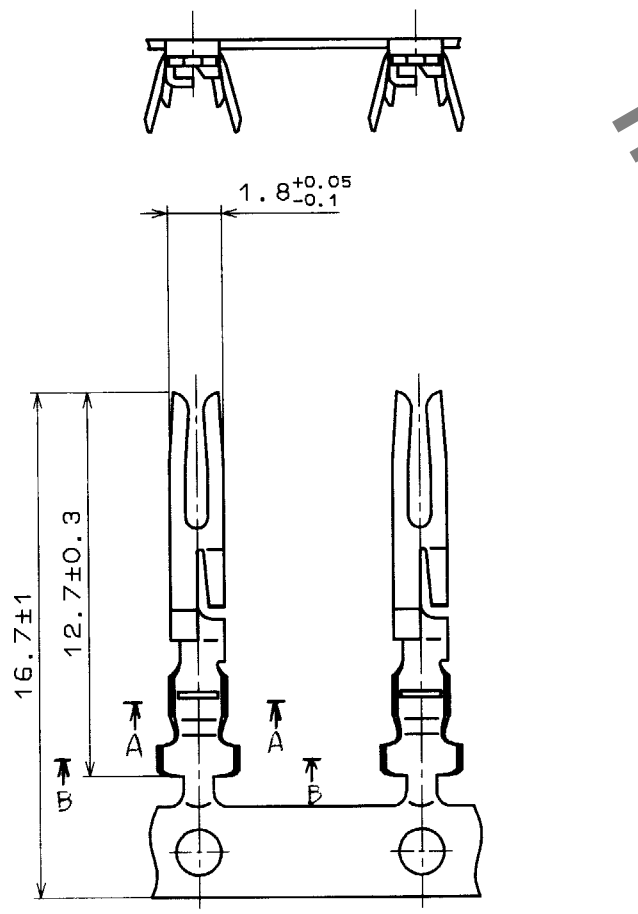

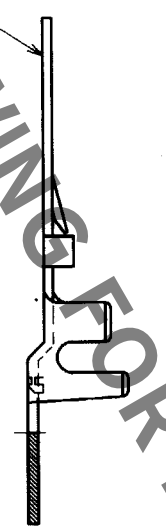

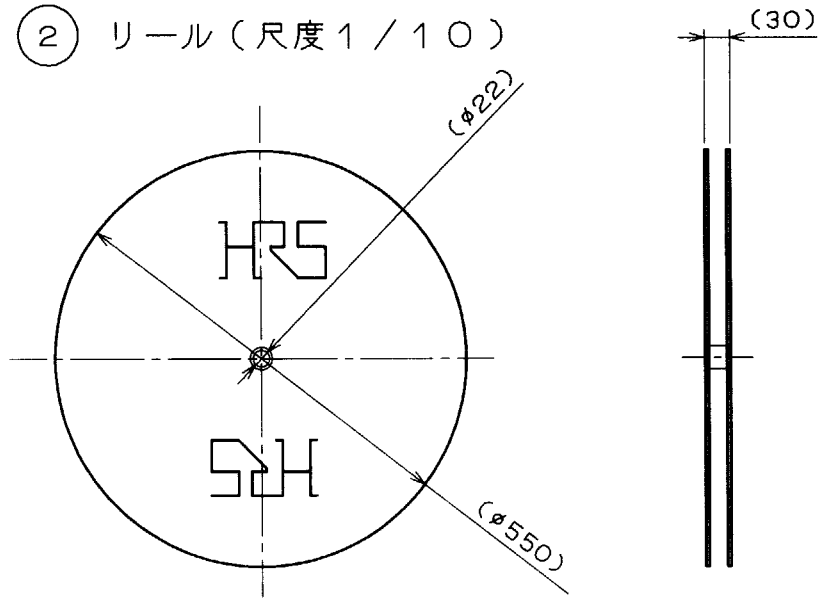

注１　適合電線；ＡＷＧ #１８～２０（被覆外径ø１．８以下）
　　２　巻き本数は１リール；８０００本とする。

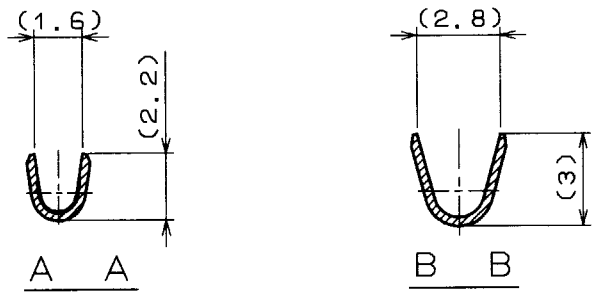

HRS DRAWING FOR REFERENCE

部番	材質	処理，備考	部番	材質	処理，備考
1	りん青銅	接点部：下地ニッケルめっき＋パラジウムめっき その他：ニッケルめっき	2	ダンボール紙	（端子巻付用リール）

備考 REMARKS

製図 DRAWN	担当 DESIGNED	検図 CHECKED	承認 APPROVED	出図 RELEASED
R技 '98.7.13 秋山	R技 '98.7.13 秋山	R技 '98.7.13 吉田	R技 '98.7.13 吉田	

旧製品コード CODE NO.(OLD)

尺度 SCALE 4：1
単位 UNITS mm

図番 DRAWING NO. ADC3-111255-01

ヒロセ電機株式会社 HIROSE ELECTRIC CO.,LTD.

製品名 PART NO. RP34L-SC1-212(01)

製品コード CODE NO. CL113-5151-8-01

1/1

FORM No.233

TO
R
HN