Apr.1.2024 Copyright 2024 HIROSE ELECTRIC CO.,LTD. All Rights Reserved.
本製品を車載用途などの高い信頼性が求められる機器にご使用の場合は、弊社までお問合せ下さい。

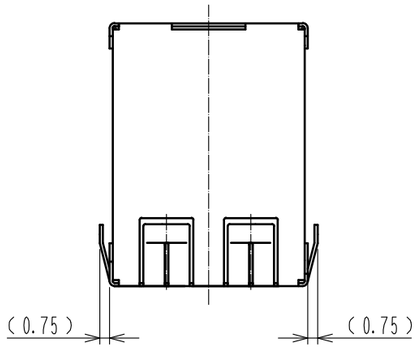

プラグかん合状態図

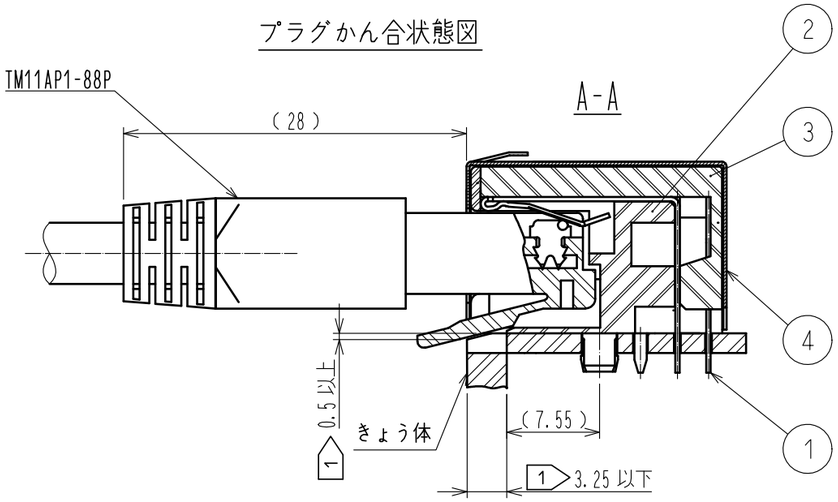

きょう体カット状態一例

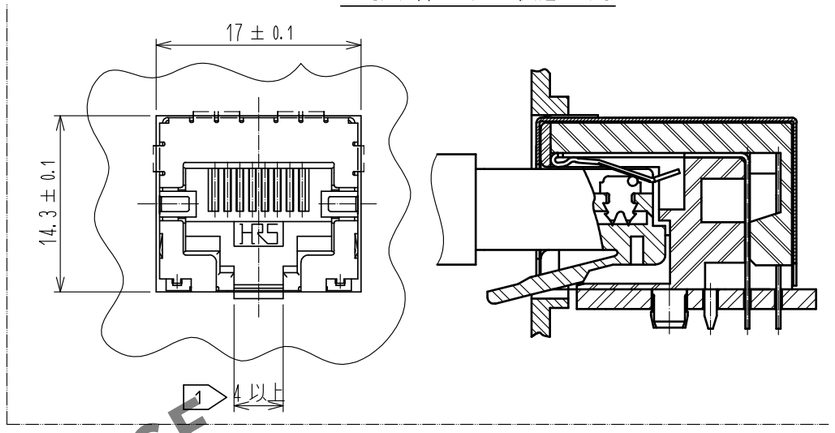

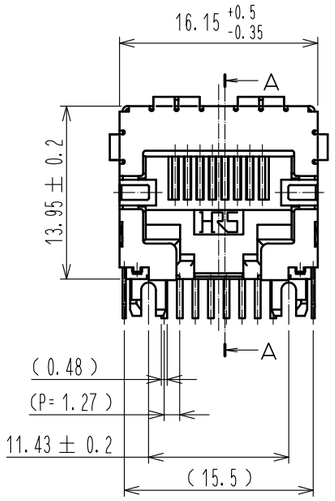

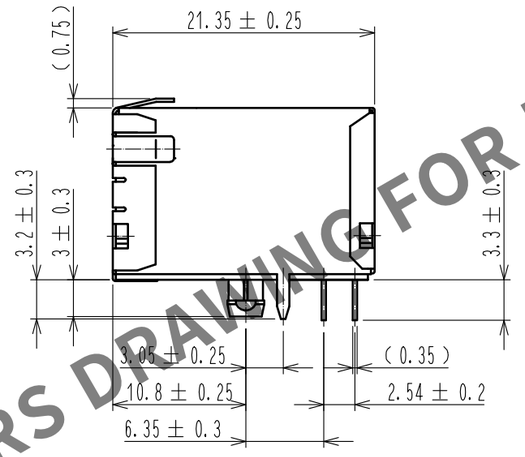

参考基板取付寸法(取付面側)

適合基板t=1.6

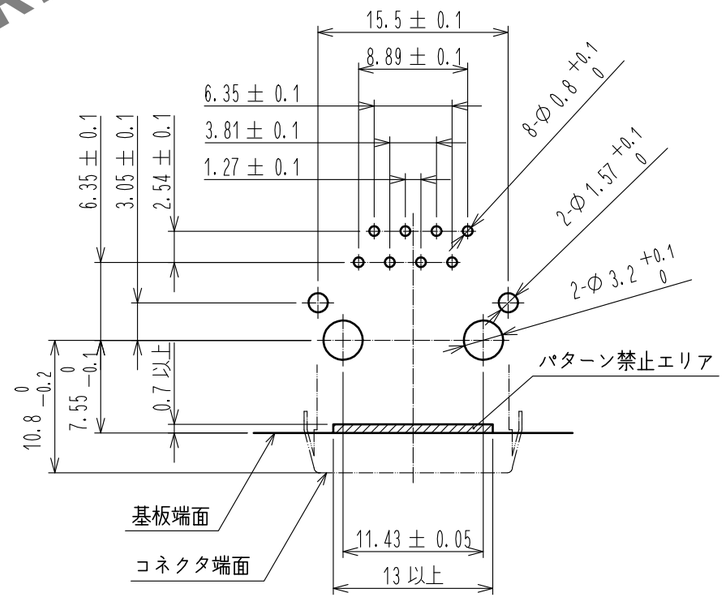

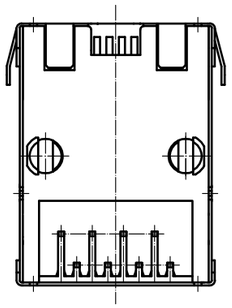

△2 3 FCCプラグ寸法

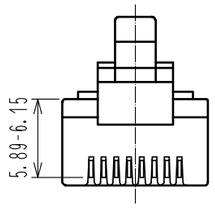

注 1 きょう体を製作するとき、図示ロック部の寸法を逃げてください。
2 部品④は、製造工程上及び輸送中、多少の擦り傷が発生することが御座いますが製品機能上、問題御座いません。
△2 3 本品はFCC規格外のプラグとカン合しないで下さい。特に図の端子打ち込み高さには十分ご注意願います。

NO.	MATERIAL	FINISH , REMARKS	NO.	MATERIAL	FINISH , REMARKS
1	りん青銅	接触部 ：金めっき 1.27μm min リード部：すずリフローめっき 1μm min 下地 ：ニッケルめっき 1μm min	4	黄銅	すずリフローめっき 1μm min
			3	PBT樹脂	UL94V-0(クロ)
			2	PBT樹脂	UL94V-0(クロ)

UNITS	SCALE		COUNT	DESCRIPTION OF REVISIONS	DESIGNED	CHECKED	DATE
mm	2 : 1	△2	2	DIS-E-00007449	KIM JAEHYEON	KG.OKITA	20211029

HRS HIROSE ELECTRIC CO., LTD.

APPROVED	: HO.MIWA	20050105	DRAWING NO.	ADC-121543-50-04
CHECKED	: TH.KAMEYA	20050105	PART NO.	TM11R-5N2-88(50)
DESIGNED	: SS.SATOH	20050105	CODE NO.	CL0222-3952-5-50 △2 1/1
DRAWN	: SS.SATOH	20050105		

HRS DRAWING FOR REFERENCE