May.1.2024 Copyright 2024 HIROSE ELECTRIC CO., LTD. All Rights Reserved.
本製品を車載用途などの高い信頼性が求められる機器にご使用の場合は、弊社までお問合せ下さい。

	△の数 COUNT	訂正記事 DESCRIPTION OF REVISIONS	担当 BY	検図 CHKD	年月日 DATE		△の数 COUNT	訂正記事 DESCRIPTION OF REVISIONS	担当 BY	検図 CHKD	年月日 DATE
1	2	RE-E-000047	田中	中村	05.04.20						. .
					. .						. .
					. .						. .

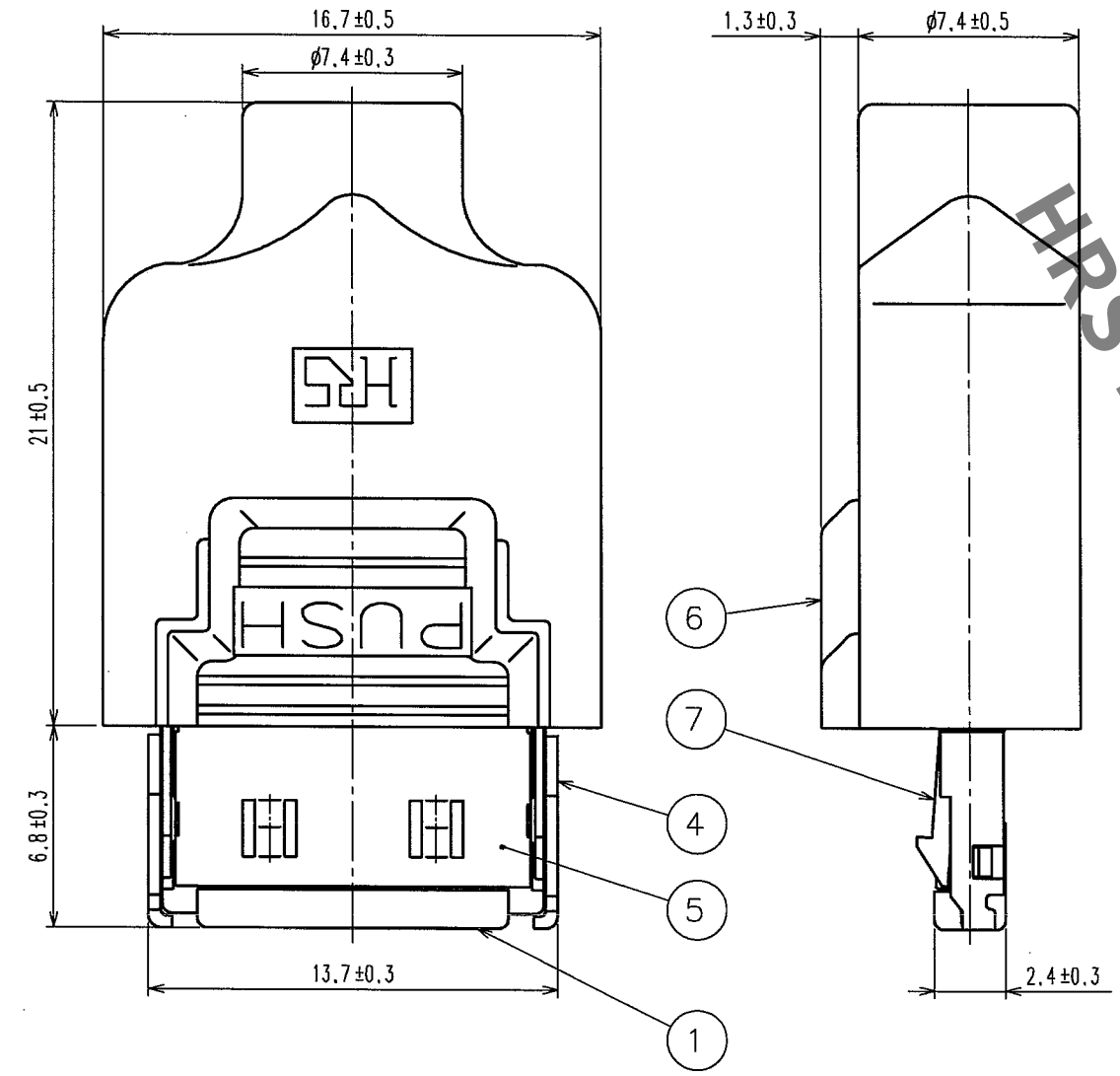

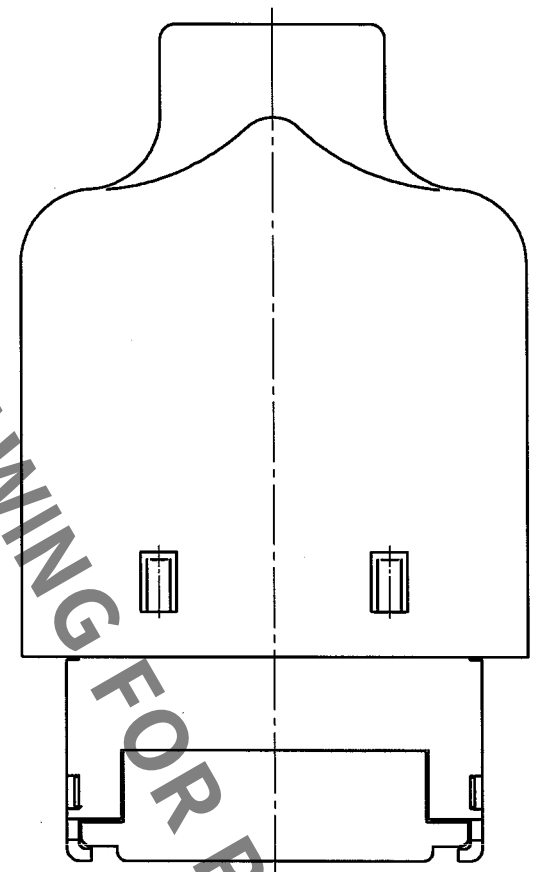

B－B

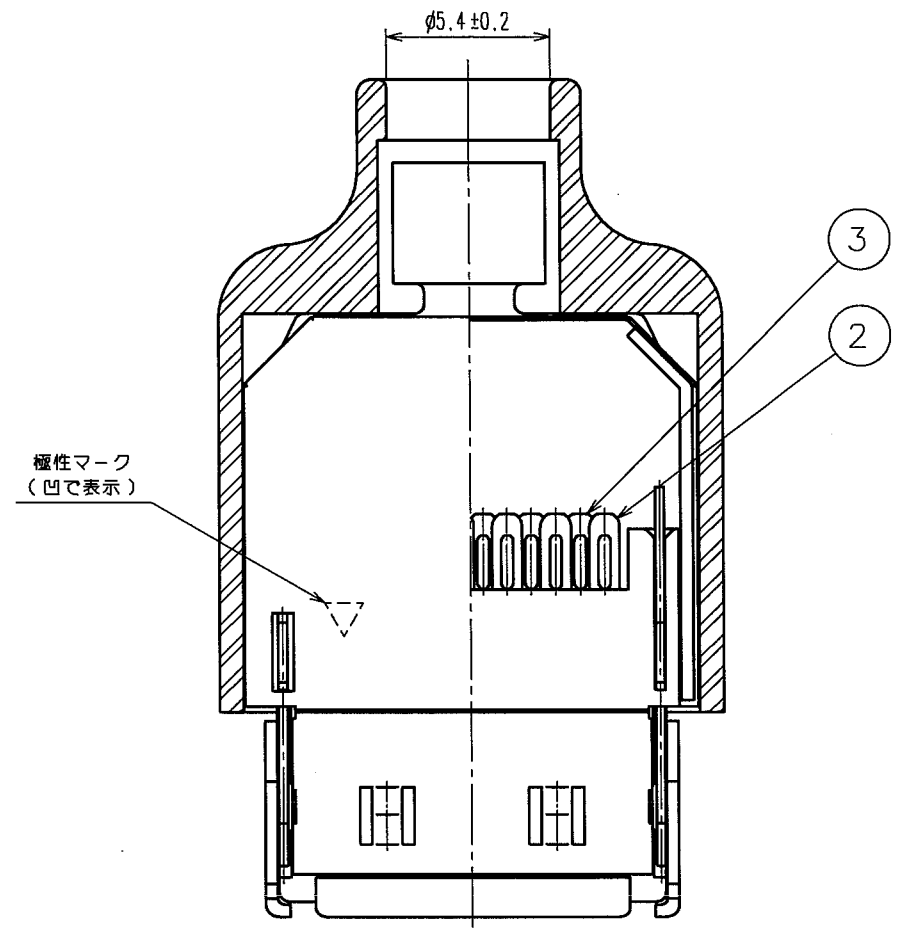

A－A
ケーブル結線状態図

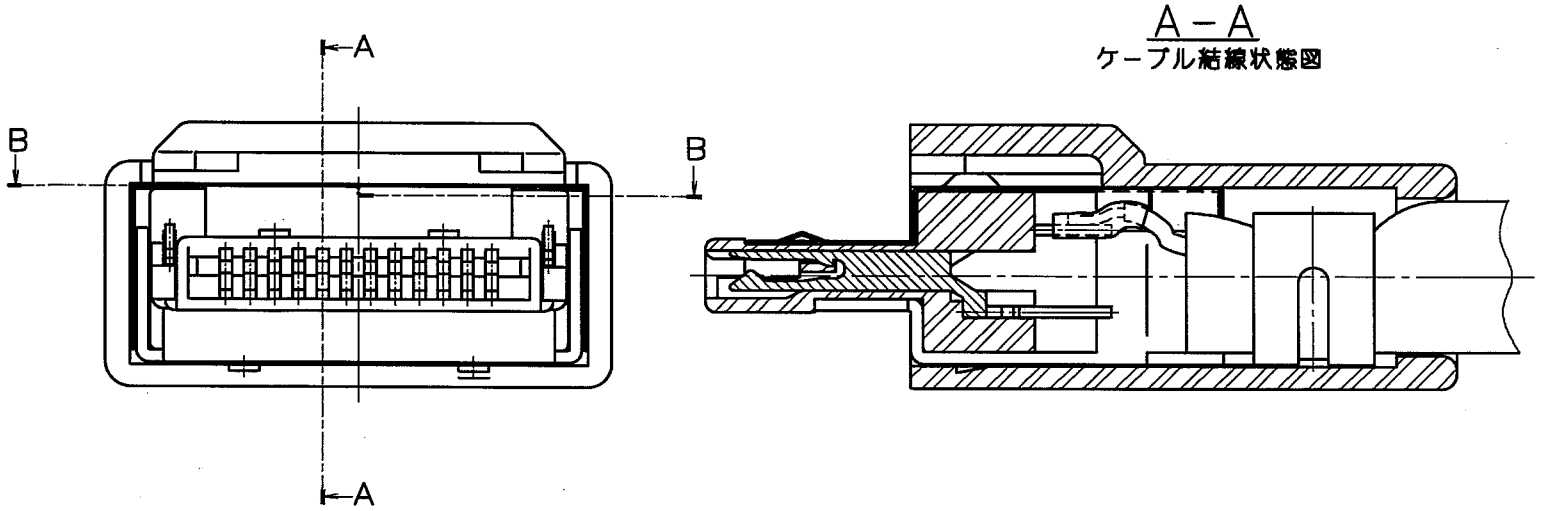

注 1 部番④⑤⑥は組み込まず、添付品です。

部番	材質	処理，備考
7	ステンレス鋼	
6	ポリカーボネート樹脂	UL94HB（クロ）
5	りん青銅	⚠ ニッケルめっき
4	黄銅	⚠ ニッケルめっき
3	りん青銅	接触部:金めっき0.2μm min 結線部:金めっきフラッシュ 下地:ニッケルめっき2μm min
2	りん青銅	接触部:金めっき0.2μm min 結線部:金めっきフラッシュ 下地:ニッケルめっき2μm min
1	PPS樹脂	UL94V-0（クロ）

備考 REMARKS

製図 DRAWN	担当 DESIGNED	検図 CHKED	承認 APPROVED	出図 RELEASED
Q2按 03.12.11 和田	Q2按 03.12.11 和田	Q2按 03.12.12 市川	Q2按 03.12.15 鈴木	

旧製品コード CODE NO.(OLD)

尺度 SCALE 4：1
単位 UNITS mm

図番 DRAWING NO. ADC3-120221-11

ヒロセ電機株式会社 HIROSE ELECTRIC CO.,LTD.

製品名 PART NO. 3240-12P-TO-C(50)

製品コード CODE NO. CL232-0069-8-50

1/1

FORM NO.233 Q2

TO
Q

HRS DRAWING FOR REFERENCE