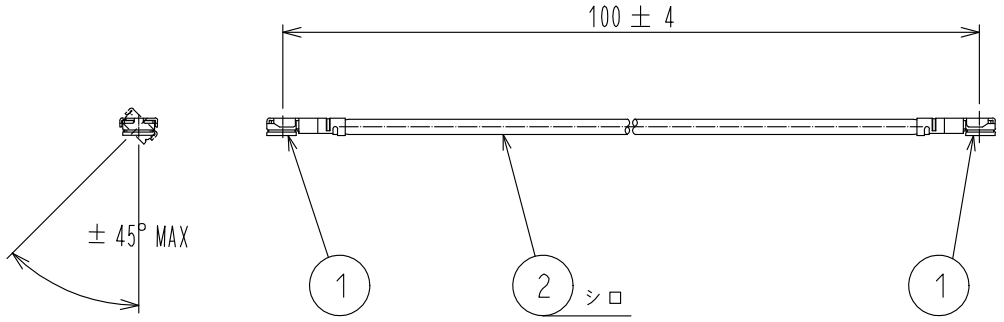

注 1. W.FL2シリーズはW.FLシリーズに対してカン合の互換性はありません。
本製品のW.FL2シリーズプラグにはW.FL2シリーズのレセプタクル
(W.FL2-R-SMT-1)を適用願います。
(W.FL-R-SMT-1とはカン合させないで下さい。)

【コネクタ寸法図】

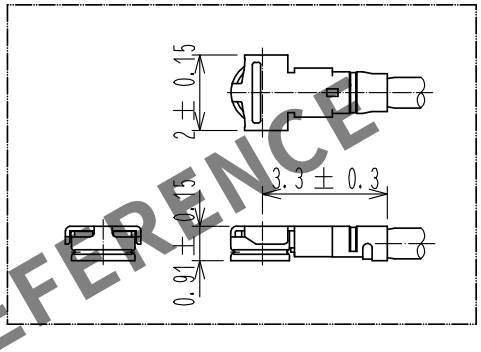

【コネクタ使用上のご注意】

1.コネクタの抜き差しについて

(1)コネクタの嵌合は、下記の専用治具を用いて
コネクタの結合軸を合わせて垂直に挿入して下さい。
製品名：W.FL-LP-IN (CL331-0323-2)もしくは
W.FL2-LP-IN.OUT(CL331-0321-7)

◆斜め挿入はコネクタの変形(破損)
となりますので行わないで下さい。

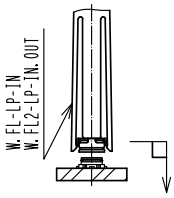

(2)コネクタの引抜きは、下記の専用治具を用いて引抜いて下さい。
製品名：W.FL2-LP-IN.OUT (CL331-0321-7)
(挿入・引抜両用治具)

◆ケーブルを持った引抜きはコネクタ破損になりますので
絶対に行わないで下さい。

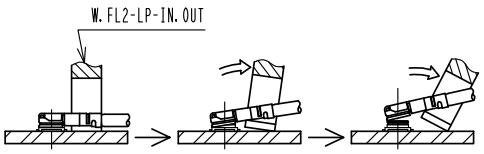

2.ケーブル取り扱いについて

(1)本製品敷設後はコネクタ・ケーブルに負荷を加えないで下さい。

(2)ひんじ部等ケーブルに繰り返し負荷がかかる場合は事前にセットに
組込み問題のないことを確認願います。

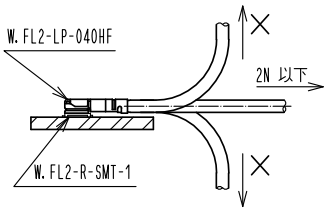

部番	製品名	製品コード	部番	製品名
1	W.FL2-LP-040HF(06)	CL331-0311-3-06	2	φ0.81ケーブル(シロ)

RoHS指令適合品
ハロゲンフリー対象品

UNITS mm	SCALE FREE	△の数	訂正記事	設計	検図	年月日
		0				

HIROSE ELECTRIC CO., LTD.

承認	KH.IKEDA	17.11.10
検図	MT.KANEKO	17.11.10
設計	MS.MATSUMOTO	17.11.10
製図	MS.MATSUMOTO	17.11.10

図番：ADC-346171-08-00
製品名：WFL2-2LPHF6-04N1TV-A-100
製品コード：CL321-5820-7-08
0 1/1

FORM HC0011-5-1

HRS DRAWING FOR REFERENCE
May.1.2024 Copyright 2024 HIROSE ELECTRIC CO., LTD. All Rights Reserved.
本製品を車載用途などの高い信頼性が求められる機器にご使用の場合は、弊社までお問合せ下さい。