Apr.1.2024 Copyright 2024 HIROSE ELECTRIC CO., LTD. All Rights Reserved.
本製品を車載用途などの高い信頼性が求められる機器にご使用の場合は、弊社までお問合せ下さい。

| | △数 COUNT | 訂正事項 DISCRIPTION OF REVISIONS | 擔當 B Y | 檢圖 CHKD | 年月日 DATE | | △数 COUNT | 訂正事項 DISCRIPTION OF REVISIONS | 擔當 B Y | 檢圖 CHKD | 年月日 DATE |
|---|---|---|---|---|---|---|---|---|---|---|---|
| 1 | - | 改正 | PJS | KHJ | 16. 12. 07 | 4 | 3 | 改正 | KHJ | LHJ | 17. 08. 09 |
| 2 | - | 改正 | PJS | KHJ | 17. 01. 26 | △ | | | | | . . |
| 3 | - | 改正 | PJS | KHJ | 17. 03. 10 | △ | | | | | . . |

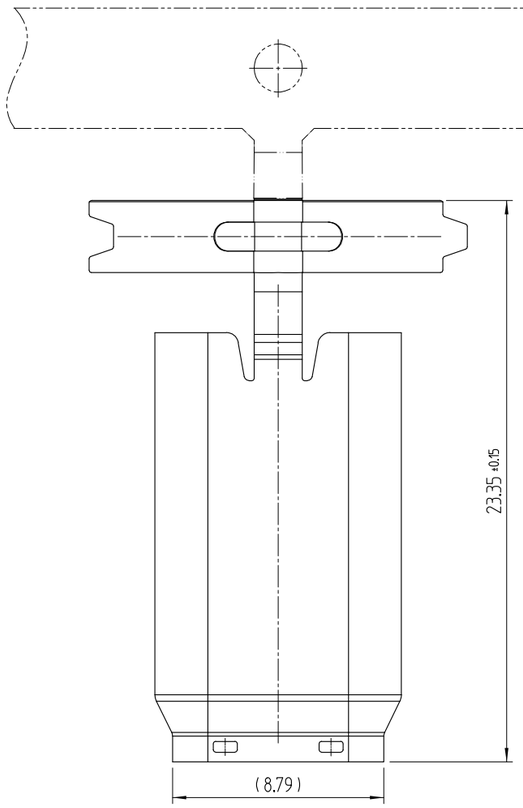


4 CUT OFF A CARRIER (FREE)
キャリアカット

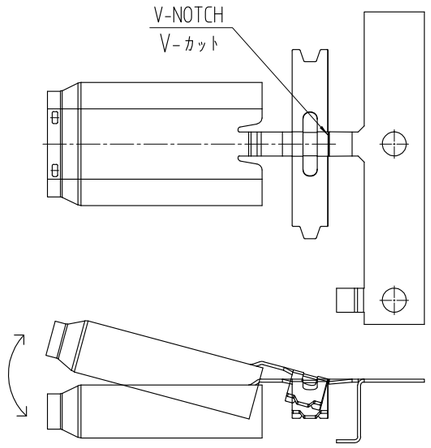


1 DRAWING FOR PACKING (FREE)
包装状態図

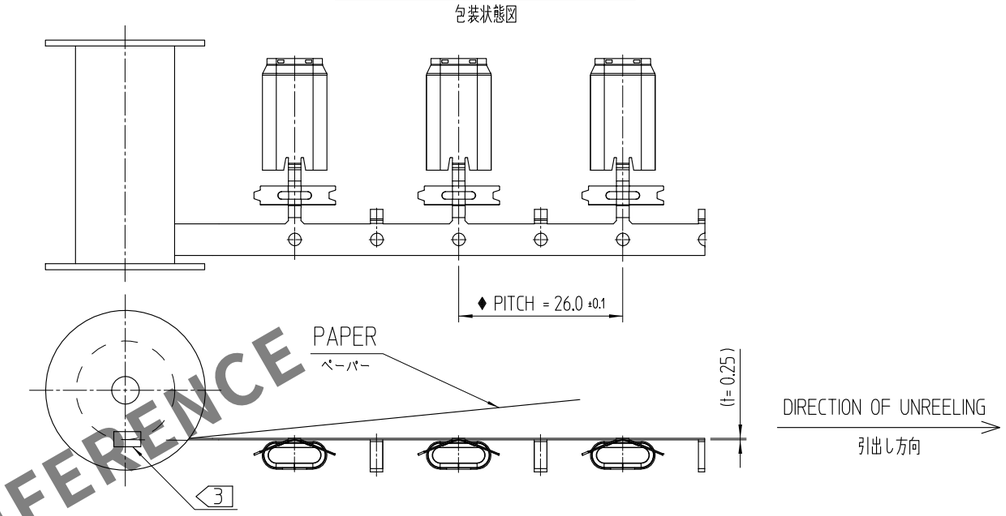


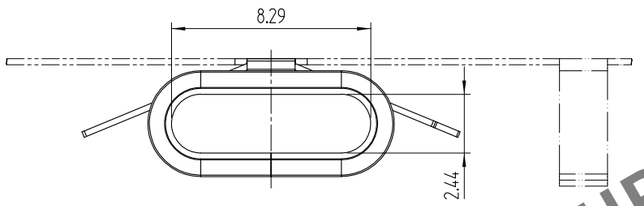


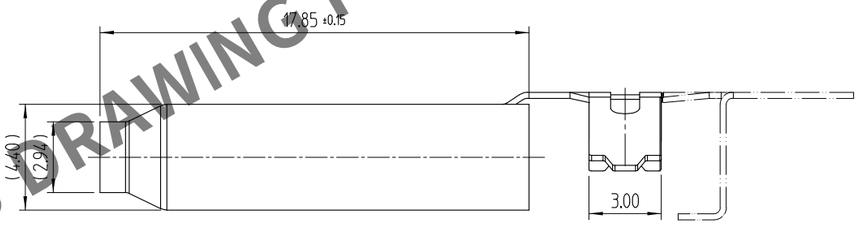


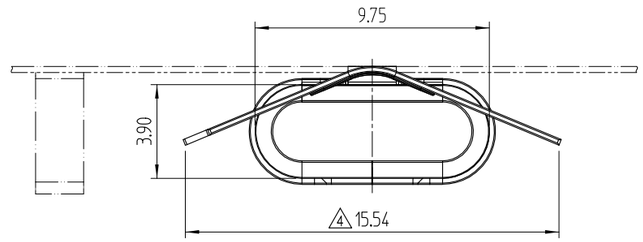


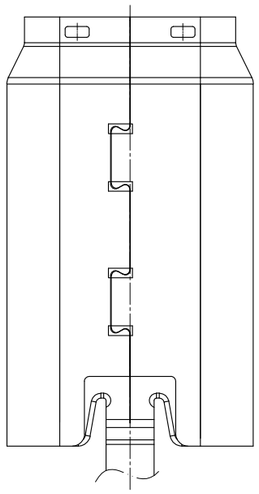

ISO-VIEW
イソービュー

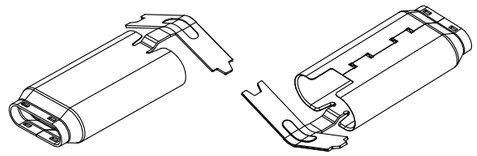

[NOTE] 1 THIS IS DELIVERED BY A REEL.
2 PER REEL : 3,000 PCS.
3 INDICATE 'PART NO.' , 'CL NO' , 'LOT NO,' , AND QUANTITY ON BOTH REEL AND THE SHIPPING OUTER BOX.
4 CUT OFF A CARRIER AS SHOWN.
4 5 GENERAL TORELANCE : ±0.1
4 6 THIS CABLE CLAMPING PART IS APPLIED TO Φ4.8 CABLE.

注) 1 リール状態での納入とすること。
2 梱包量 : 3,000 個/リール
3 リールと外箱PART NO., CL NO., LOT NO., 数量を表示のこと。
4 図示する位置でキャリアカットすること。
5 一般公差 : ±0.1
6 ケーブル径 : Φ4.8

| NO.番号 | DESCRIPTION 説明 | MATERIAL 材料 | FINISH 処理 | REMARKS 備考 |
|---|---|---|---|---|
| 1 | SLDA | STAINLESS STEEL, 0.25t ステンレス鋼 | NICKEL ニッケルメッキ | - |

| REMARKS 備考 | DRAWN 製図 | DESIGNED 設計 | CHECKED 検図 | APPROVED 承認 | RELEASED 出図 |
|---|---|---|---|---|---|
| | J.S.PARK 16.12.07 | J.S.PARK 16.12.07 | H.J.LEE 16.12.07 | T.S.KANG 16.12.07 | DEPT 17.10.11 ENG |

| | | |
|---|---|---|
| SCALE 4:1 | DRAWING NO. 図面番号 JDC3-632262 | PART NO. 製品名 CX60-SLDA |
| UNITS mm | HRS HIROSE KOREA CO.,LTD. | CODE NO 製品コード CL6240-0007-5 |

1/1

HRS DRAWING FOR REFERENCE