Apr.1.2024 Copyright 2024 HIROSE ELECTRIC CO.,LTD. All Rights Reserved.
本製品を車載用途などの高い信頼性が求められる機器にご使用の場合は、弊社までお問合せ下さい。

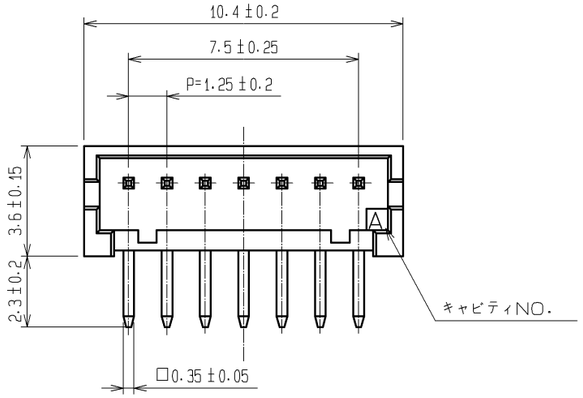

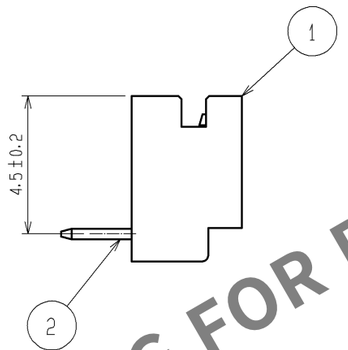

ソケットかん合図

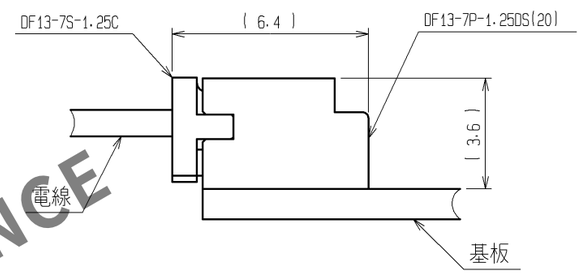

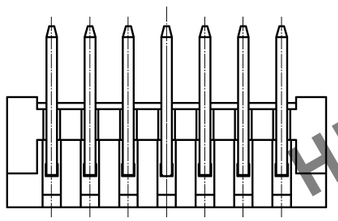

推奨基板パターン

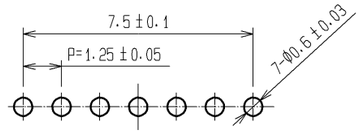

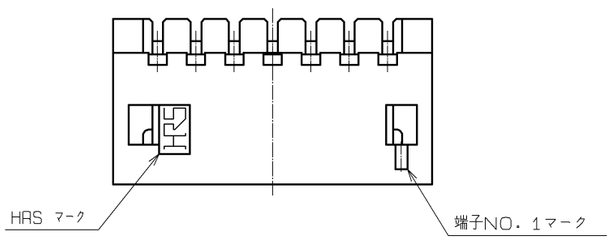

HRS DRAWING FOR REFERENCE

部番	材質	処理，備考	部番	材質	処理，備考
3	エラストマー ⚠1	ストッパー，GRAY ⚠1	4	PS	帯電防止処理，CLEAR
1	ポリアミド樹脂	ベージュ色（UL94V-0）	2	黄銅	錫めっき：1μmMIN

UNITS	SCALE	△の数	訂正記事	設計	検図	年月日
mm	5：1	⚠1 2	DIS-H-002247	TS. KUMAZAWA	HK. UMEHARA	07. 07. 17

HIROSE ELECTRIC CO., LTD.

承認	KJ. KATAYOSE	05. 01. 05
検図	TY. OMA	05. 01. 05
設計	TS. KUMAZAWA	05. 01. 05
製図	TS. KUMAZAWA	05. 01. 05

図番：	ADC3-081820-04
製品名：	DF13-7P-1.25DS(20)
製品コード	CL536-0156-0-20 ⚠1 1/2

Apr.1.2024 Copyright 2024 HIROSE ELECTRIC CO.,LTD. All Rights Reserved.
本製品を車載用途などの高い信頼性が求められる機器にご使用の場合は、弊社までお問合せ下さい。

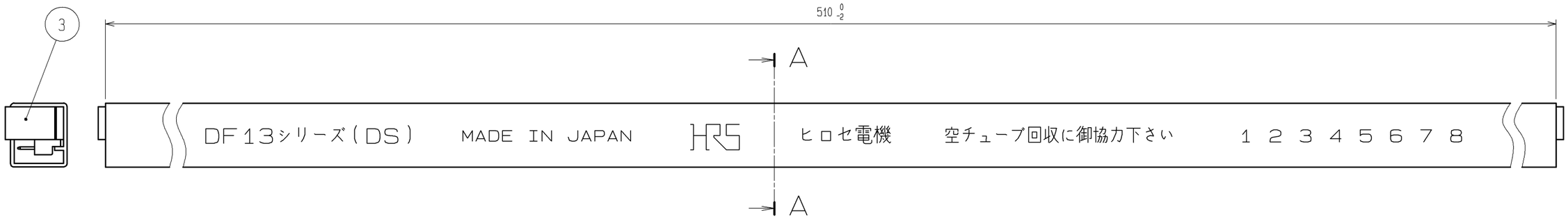

A－A(10 : 1)

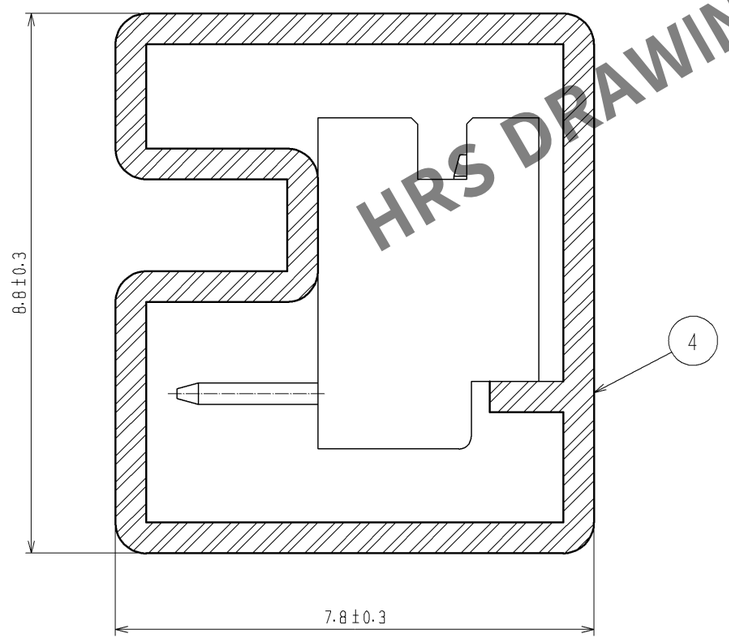

HRS DRAWING FOR REFERENCE

注１．付属品としてストッパーが2個付きます。
２．反り、曲がりは510mmに対して± 2mm以内。
３．最小販売単位は、挿入数の46個となります。
４．本マガジンケース仕様はHRS　NO．末尾に20番をつけて表します。

HRS	図番：	ADC3-081820-04
	製品名：	DF13-7P-1.25DS(20)
	製品コード	CL536-0156-0-20