Apr.1.2024 Copyright 2024 HIROSE ELECTRIC CO., LTD. All Rights Reserved.
本製品を車載用途などの高い信頼性が求められる機器にご使用の場合は、弊社までお問合せ下さい。

△の数 COUNT	訂正記事 DESCRIPTION OF REVISIONS	設計 BY	検図 CHKD	年月日 DATE	△の数 COUNT	訂正記事 DESCRIPTION OF REVISIONS	設計 BY	検図 CHKD	年月日 DATE
△				. .	△				. .
△				. .	△				. .
△				. .	△				. .

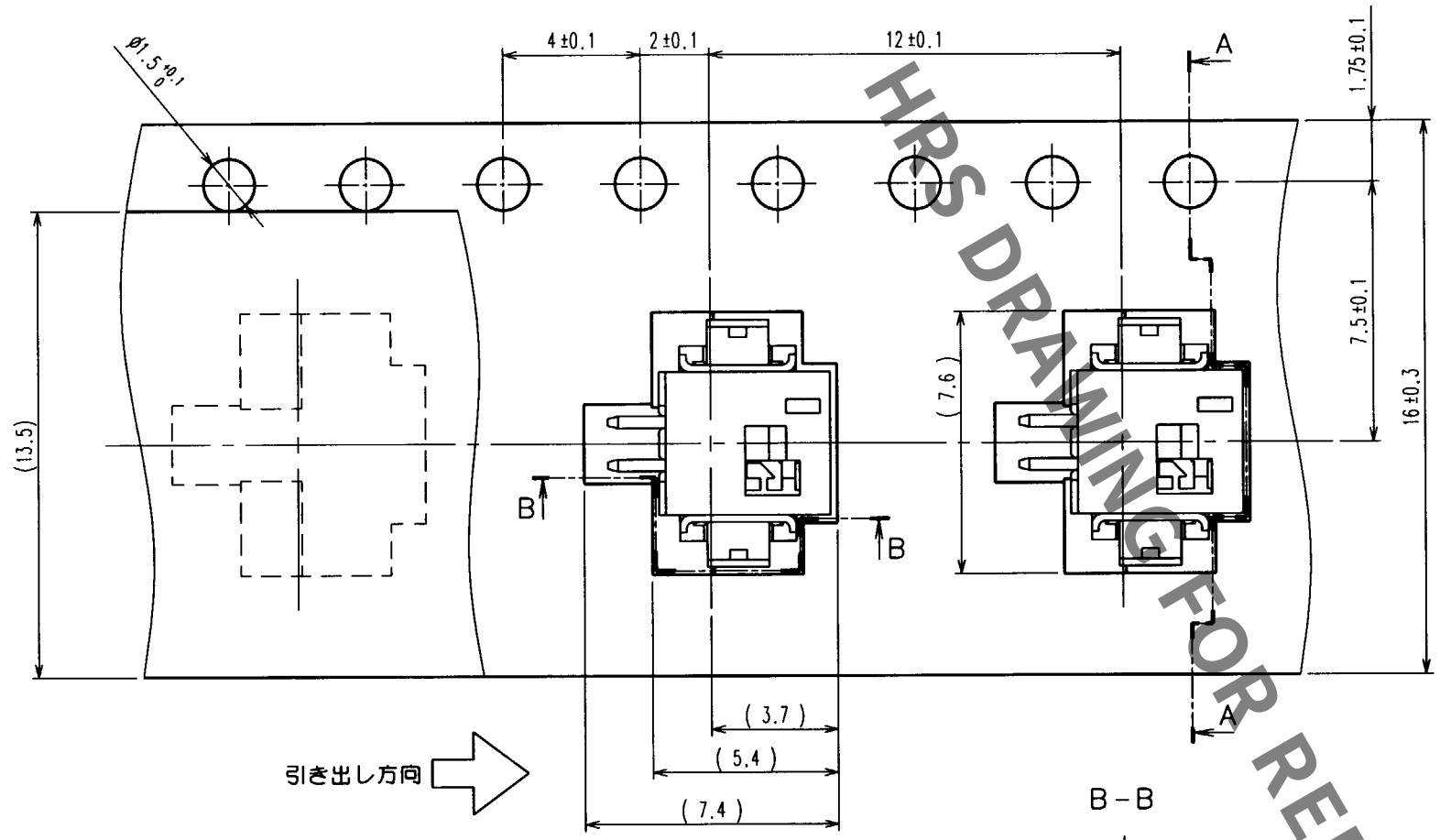

A－A

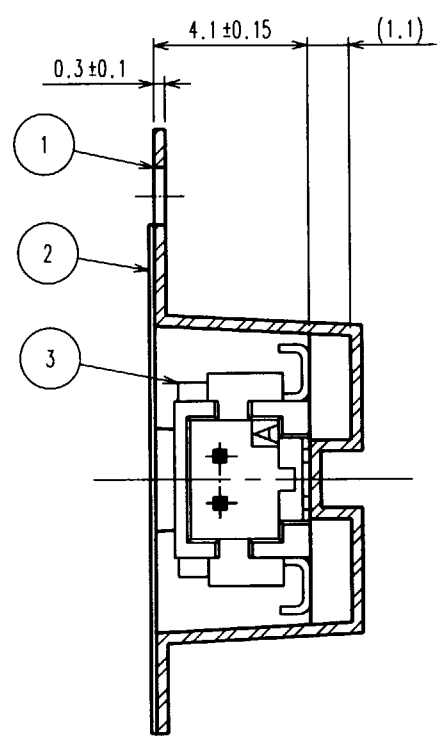

B－B

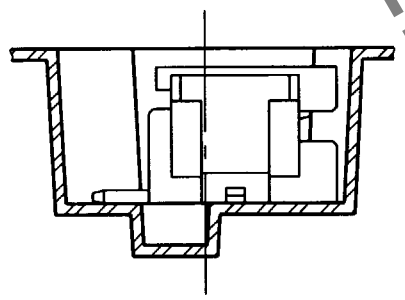

リール形状（FREE）

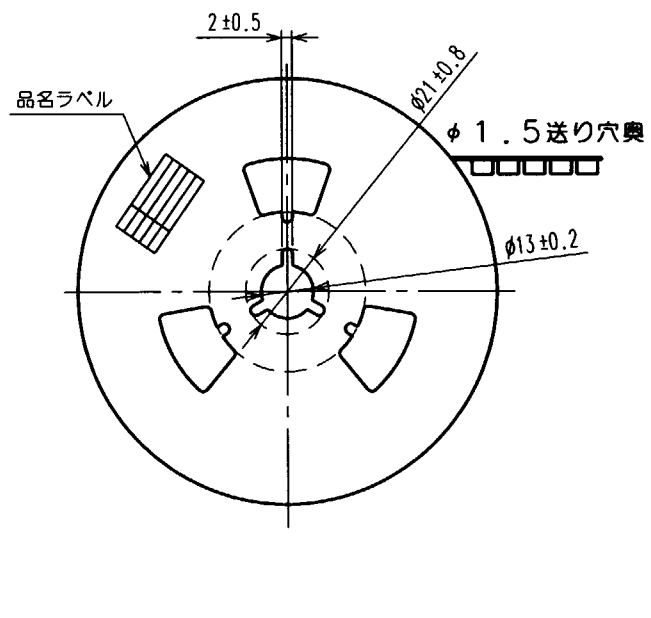

注１　１リール　１０００個梱包。
　２　引き出し始め３０ＢＯＸと終わり２０ＢＯＸに空部を設けます。

品名ラベル詳細

生産月日	年　月　日
図番	CL536-0301-8-51
品名	DF13A-2P-1.25H (51)
納入数量	１０００個
納入者	ヒロセ電機株式会社

部番	材質	処理，備考	部番	材質	処理，備考
2	ポリエステル	カバーテープ，CLEAR			
1	PS	エンボステープ，CLEAR	3	DF13A-2P-1.25H (01)	

備考 REMARKS

製図 DRAWN	設計 DESIGNED	検図 CHECKED	承認 APPROVED	出図 RELEASED
NC '00.7.25 佐々木	NC '00.7.25 山本	NC '00.7.25 秋山	NC '00.7.25 片寄	

旧製品コード CODE NO. (OLD)

尺度 SCALE 5：1
単位 UNITS mm

図番 DRAWING NO. ADC3-083458-08

ヒロセ電機株式会社 HIROSE ELECTRIC CO.,LTD.

製品名 PART NO. DF13A-2P-1.25H (51)

製品コード CODE NO. CL536-0301-8-51

1/1

FORM NO.233

TO

HRS DRAWING FOR REFERENCE