Apr.1.2024 Copyright 2024 HIROSE ELECTRIC CO., LTD. All Rights Reserved.
本製品を車載用途などの高い信頼性が求められる機器にご使用の場合は、弊社までお問合せ下さい。

	△の数 COUNT	訂正記事 DESCRIPTION OF REVISIONS	担当 BY	検図 CHKD	年月日 DATE
1	4	RE-H-01071	五井	秋山	94.05.19
2	22	RE-H-02634	荒生	花見	98.04.28
3	11	RE-H-03064	原	(鉄山)	99.5.7

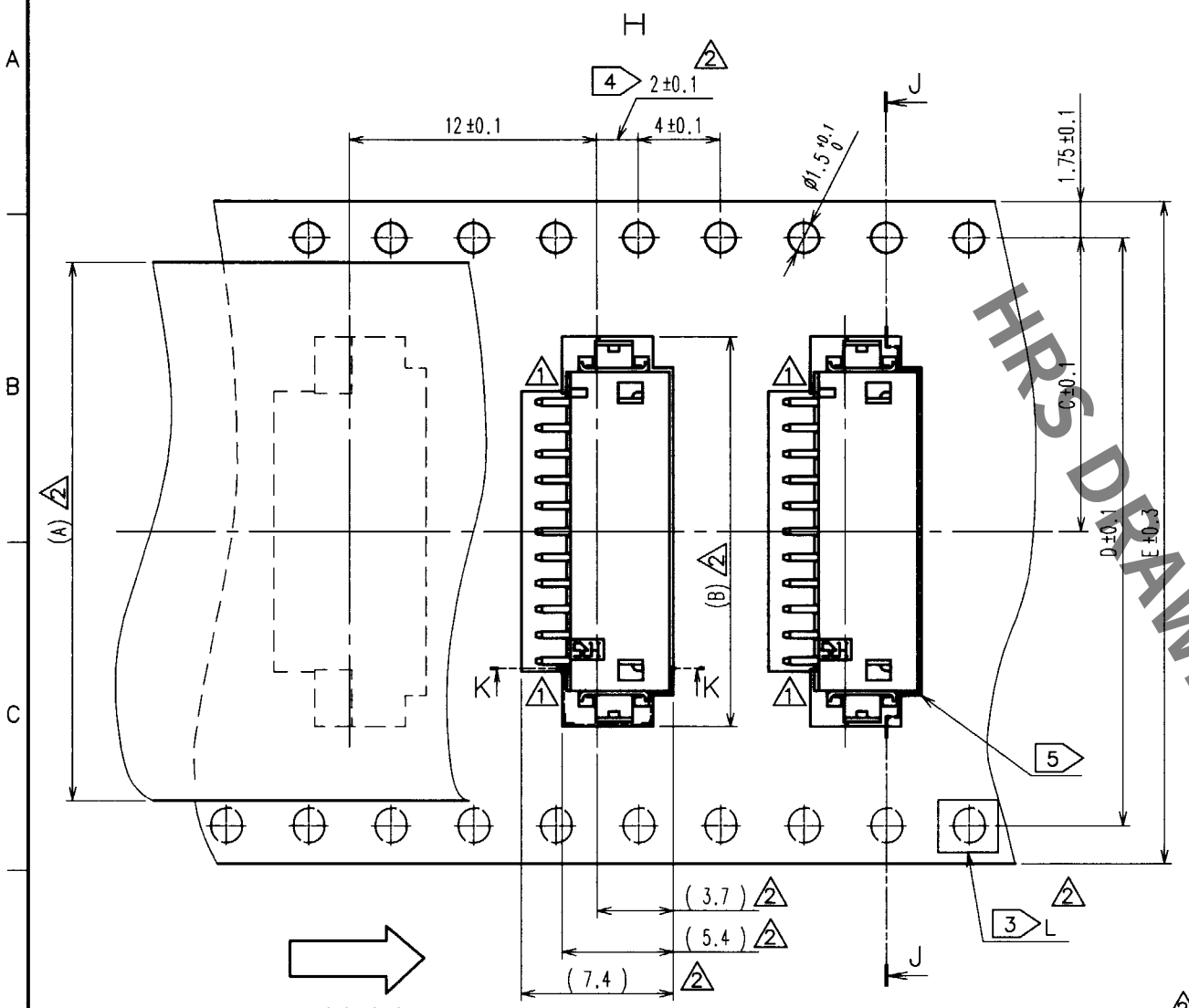

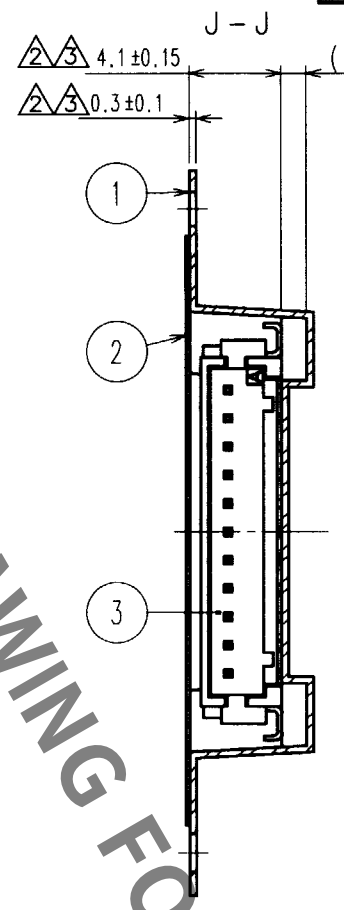

製品コード	製品名	A	B	C	D	E	F	G
CL536-0301-8-21	DF13A- 2P-1.25H(21)	13.5	7.6	7.5		16	16.4	22.4
CL536-0302-0-21	DF13A- 3P-1.25H(21)	13.5	8.85	7.5		16	16.4	22.4
CL536-0303-3-21	DF13A- 4P-1.25H(21)	21.5	10.1	11.5		24	24.4	30.4
CL536-0304-6-21	DF13A- 5P-1.25H(21)	21.5	11.35	11.5		24	24.4	30.4
CL536-0305-9-21	DF13A- 6P-1.25H(21)	21.5	12.6	11.5		24	24.4	30.4
CL536-0306-1-21	DF13A- 7P-1.25H(21)	21.5	13.85	11.5		24	24.4	30.4
CL536-0307-4-21	DF13A- 8P-1.25H(21)	21.5	15.1	11.5		24	24.4	30.4
CL536-0308-7-21	DF13A- 9P-1.25H(21)	21.5	16.35	11.5		24	24.4	30.4
CL536-0309-0-21	DF13A-10P-1.25H(21)	21.5	17.6	11.5		24	24.4	30.4
CL536-0310-9-21	DF13A-11P-1.25H(21)	26	18.85	14.2	28.4	32	32.4	38.4
CL536-0311-1-21	DF13A-12P-1.25H(21)	26	20.1	14.2	28.4	32	32.4	38.4
CL536-0313-7-21	DF13A-14P-1.25H(21)	26	22.6	14.2	28.4	32	32.4	38.4
CL536-0314-0-21	DF13A-15P-1.25H(21)	37	23.85	20.2	40.4	44	44.4	50.4

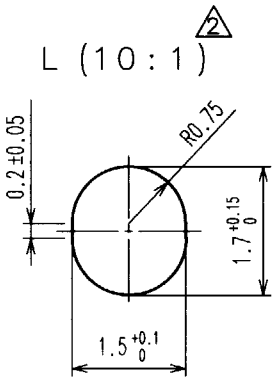

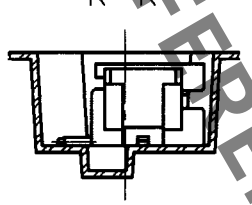

注1　１リール　１０００個梱包。
　2　引出し始め３０ＢＯＸと終わり２０ＢＯＸに空部を設ける。
△2 △3　Ｌ部キャリアは、３２，４４mm幅テープに設ける。
△2 △4　４４mm幅テープ以上は２±０．１５のこと。
△3 △5　ポケット部の形状を下図の通り変更する。

変更前

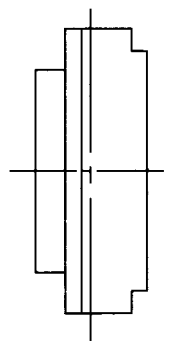

変更後

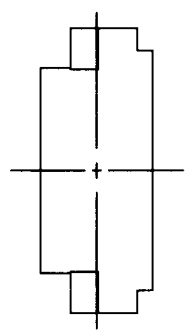

リール形状

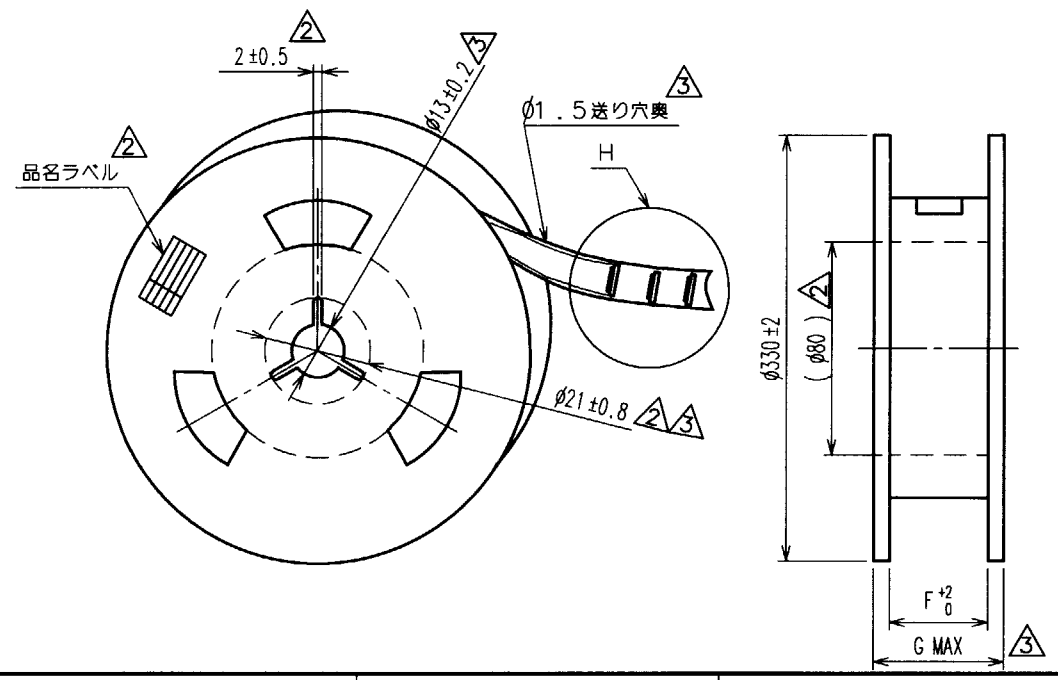

品名ラベル詳細

生産月日	年　月　日
図番	
品名	DF13A-*P-1.25H(21)
納入数量	1000ko
納入者	ヒロセ電機（株）

2	ポリエステル	カバーテープ，CLEAR			
1	PS △2 △3	エンボステープ，CLEAR	3	DF13A-*P-1.25H △2	
部番	材質	処理，備考	部番	材質	処理，備考

備考 REMARKS

製図 DRAWN	担当 DESIGNED	検図 CHECKED	承認 APPROVED	出図 RELEASED
NC 92.10.26 田代	NC 92.10.26 田代	NC 92.10.29 秋山	NC 92.11.14 山本	

旧製品コード CODE NO.(OLD) CL

尺度 SCALE FR：EE
単位 UNITS mm

図番 DRAWING NO. △2 △3 ADC3-083666-06

製品名 PART NO. DF13A-*P-1.25H(21)

ヒロセ電機株式会社 HIROSE ELECTRIC CO.,LTD.

製品コード CODE NO. CL－表による－

1/1

FORM NO.233

TO

HRS DRAWING FOR REFERENCE