Apr.1.2024 Copyright 2024 HIROSE ELECTRIC CO., LTD. All Rights Reserved.
本製品を車載用途などの高い信頼性が求められる機器にご使用の場合は、弊社までお問合せ下さい。

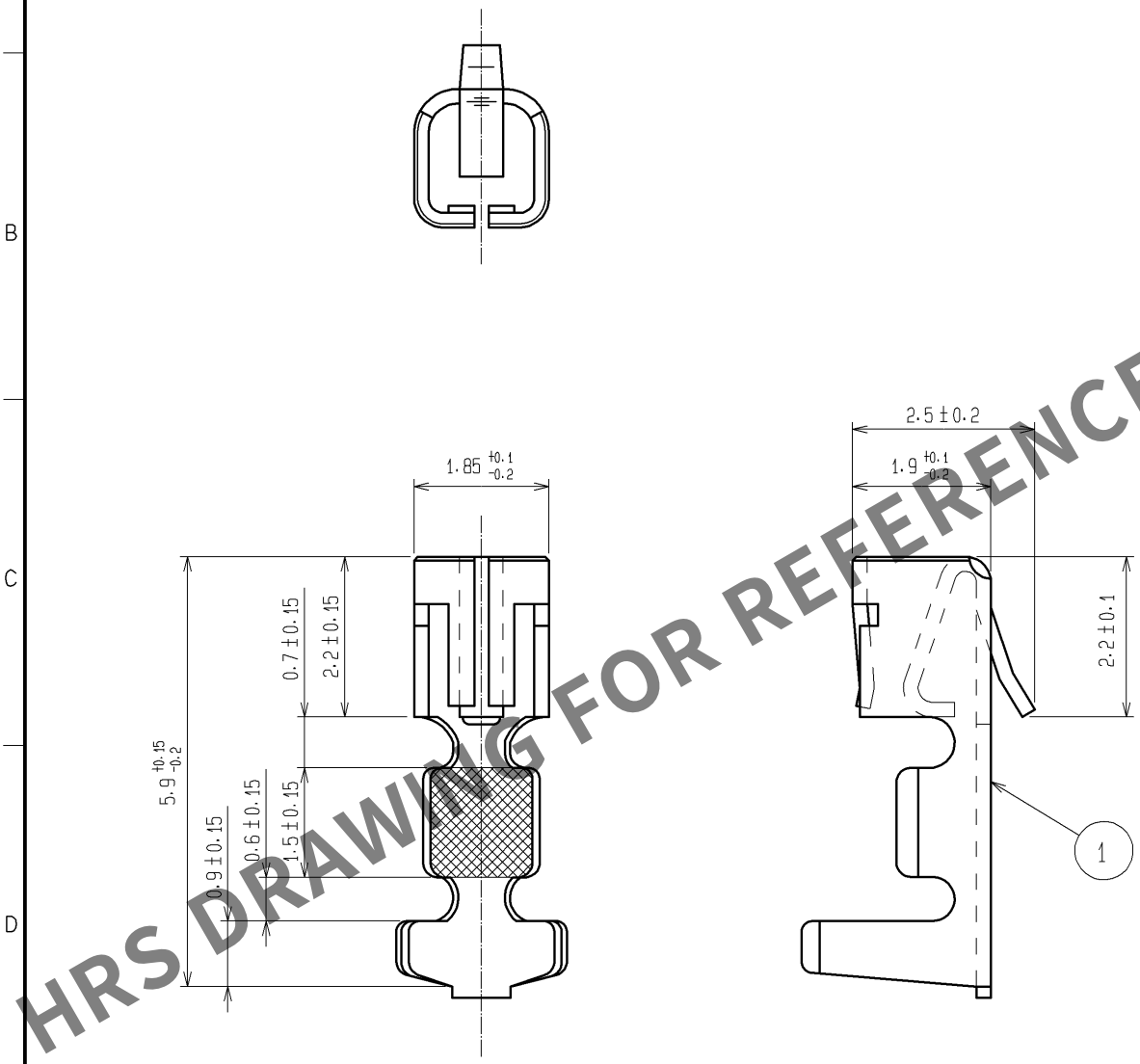

HRS DRAWING FOR REFERENCE

部番	材質	処理，備考	部番	材質	処理，備考
			1	りん青銅	表面：すずめっき 1μm min

UNITS mm	SCALE 10：1	△の数	訂正記事	設計	検図	年月日

HIROSE ELECTRIC CO., LTD.

承認	TS. SAKATA	08. 04. 28	図番：	ADC4-018054-01
検図	TS. KUMAZAWA	08. 04. 28	製品名：	DF1-2428SC
設計	TH. YOSHIZAWA	08. 04. 28	製品コード	CL541-0135-6-00
製図	TH. YOSHIZAWA	08. 04. 28		△ 1/1

FORM HC0011-5-1