May.1.2024 Copyright 2024 HIROSE ELECTRIC CO., LTD. All Rights Reserved.
本製品を車載用途などの高い信頼性が求められる機器にご使用の場合は、弊社までお問合せ下さい。

	Δの数 COUNT	訂正記事 DESCRIPTION OF REVISIONS	設計 BY	検図 CHKD	年月日 DATE		Δの数 COUNT	訂正記事 DESCRIPTION OF REVISIONS	設計 BY	検図 CHKD	年月日 DATE
△					. .	△					. .
△					. .	△					. .
△					. .	△					. .

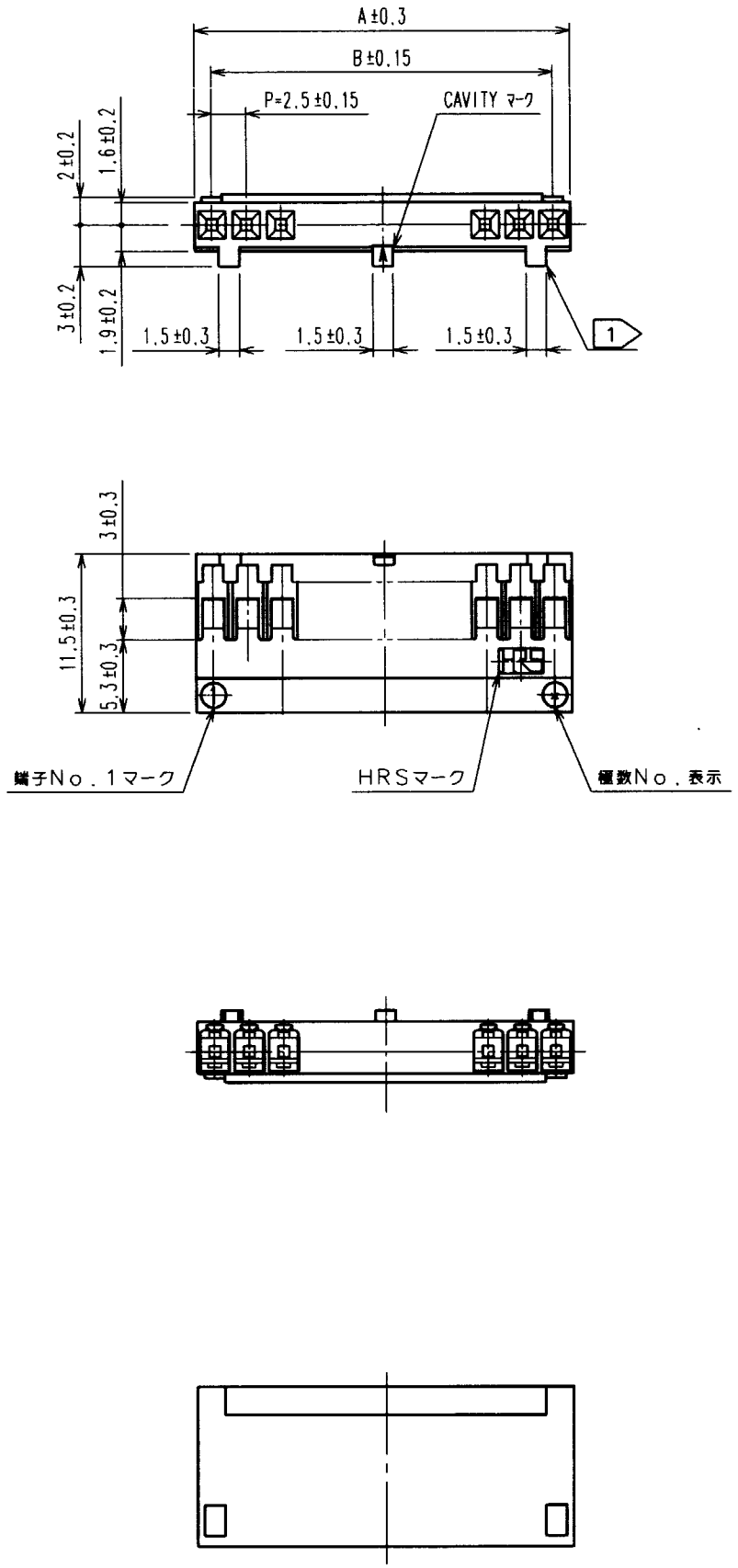

CLコード	製品名	極数	A	B	C
CL541-0200-6	DF1B- 2S-2.5R	2	5.0	2.5	0.5
CL541-0201-9	DF1B- 3S-2.5R	3	7.5	5.0	0.5
CL541-0202-1	DF1B- 4S-2.5R	4	10.0	7.5	0.5
CL541-0203-4	DF1B- 5S-2.5R	5	12.5	10.0	0.5
CL541-0204-7	DF1B- 6S-2.5R	6	15.0	12.5	0.5
CL541-0205-0	DF1B- 7S-2.5R	7	17.5	15.0	0.4
CL541-0206-2	DF1B- 8S-2.5R	8	20.0	17.5	0.4
CL541-0207-5	DF1B- 9S-2.5R	9	22.5	20.0	0.4
CL541-0208-8	DF1B-10S-2.5R	10	25.0	22.5	0.4
CL541-0209-0	DF1B-11S-2.5R	11	27.5	25.0	0.3
CL541-0210-0	DF1B-12S-2.5R	12	30.0	27.5	0.3
CL541-0211-2	DF1B-13S-2.5R	13	32.5	30.0	0.3
CL541-0212-5	DF1B-14S-2.5R	14	35.0	32.5	0.3
CL541-0213-8	DF1B-15S-2.5R	15	37.5	35.0	0.3
CL541-0214-0	DF1B-16S-2.5R	16	40.0	37.5	0.3
CL541-0215-3	DF1B-18S-2.5R	18	45.0	42.5	0.3
CL541-0216-6	DF1B-20S-2.5R	20	50.0	47.5	0.3

HRS DRAWING FOR REFERENCE

注 1 誤挿入防止用の凸部を2極品はセンターに1つ、3～6極品は両端2つ、
7極品以上は図の様に3つ設ける。

部番	材質	処理，備考	部番	材質	処理，備考
1	ポリアミド樹脂	NATURAL(WHITE),UL94V-0			

備考 REMARKS

製図 DRAWN	設計 DESIGNED	検図 CHECKED	承認 APPROVED	出図 RELEASED
NC '01. 8.30 山本	NC '01.8.31 山本	NC '01.8.31 秋山	NC '01.8.31 片桐	

旧製品コード CODE NO. (OLD)

尺度 SCALE 2 : 1

単位 UNITS mm

図番 DRAWING NO. ADC3-160074-01

製品名 PART NO. DF1B-*S-2.5R

ヒロセ電機株式会社 HIROSE ELECTRIC CO.,LTD.

製品コード CODE NO. CL541

1/1

TO

FORM NO.233