May.1.2024 Copyright 2024 HIROSE ELECTRIC CO., LTD. All Rights Reserved.
本製品を車載用途などの高い信頼性が求められる機器にご使用の場合は、弊社までお問合せ下さい。

△の数 COUNT	訂正記事 DESCRIPTION OF REVISIONS	設計 BY	検図 CHKD	年月日 DATE	△の数 COUNT	訂正記事 DESCRIPTION OF REVISIONS	設計 BY	検図 CHKD	年月日 DATE
△				. .	△				. .
△				. .	△				. .
△				. .	△				. .

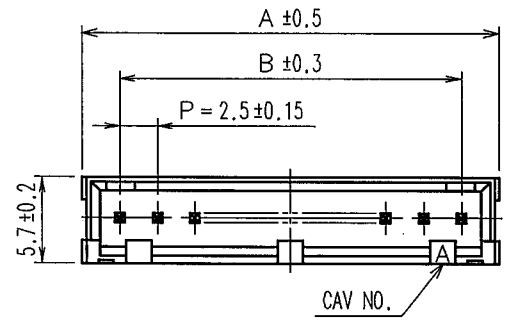

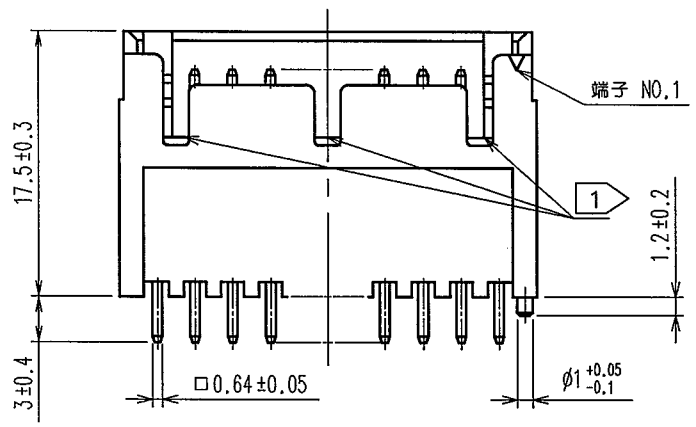

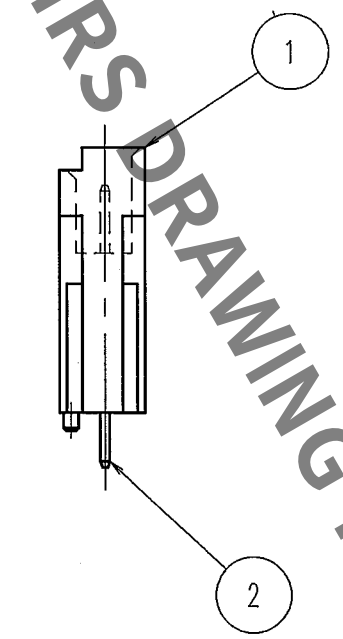

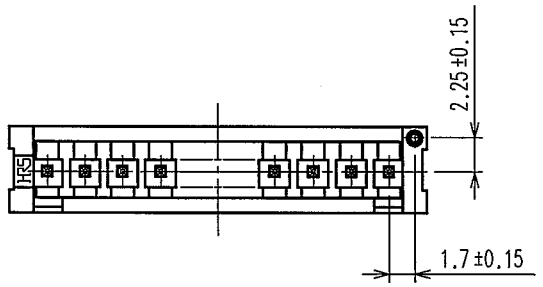

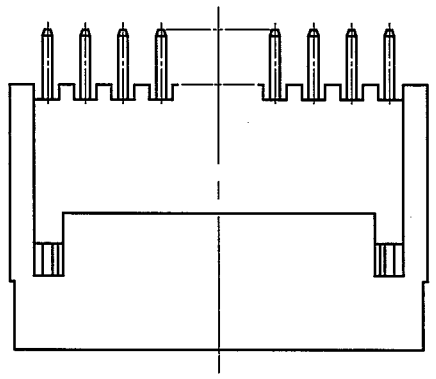

推奨基板パターン(5:1)

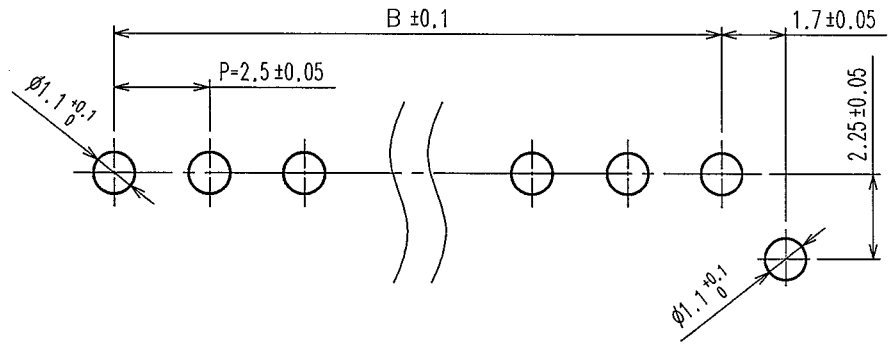

極数	製品名	製品コード	A	B
2	DF1BD- 2P-2.5DSA(05)	CL541-0800-3-05	7.5	2.5
3	DF1BD- 3P-2.5DSA(05)	CL541-0801-6-05	10.0	5.0
4	DF1BD- 4P-2.5DSA(05)	CL541-0802-9-05	12.5	7.5
5	DF1BD- 5P-2.5DSA(05)	CL541-0803-1-05	15.0	10.0
6	DF1BD- 6P-2.5DSA(05)	CL541-0804-4-05	17.5	12.5
7	DF1BD- 7P-2.5DSA(05)	CL541-0805-7-05	20.0	15.0
8	DF1BD- 8P-2.5DSA(05)	CL541-0806-0-05	22.5	17.5
9	DF1BD- 9P-2.5DSA(05)	CL541-0807-2-05	25.0	20.0
10	DF1BD-10P-2.5DSA(05)	CL541-0808-5-05	27.5	22.5

HRS DRAWING FOR REFERENCE

注 1 ：2極,3極では中心に極性キーがあります。
4極～6極では極性キーは二つになります。
7極以上では図のように極性キーは三つになります。

部番	材質	処理,備考
1	ポリアミド樹脂	白,UL94V-0
2	黄銅	表面：錫めっき 1μm min 下地：ニッケルめっき 0.5μm min

備考 REMARKS

製図 DRAWN	設計 DESIGNED	検図 CHECKED	承認 APPROVED	出図 RELEASED
NC 05' 03' 30 廣瀬	NC 05' 03' 30 廣瀬	NC '05.3.31 橋原	NCW '05.4.13 小間	

旧製品コード CODE NO.(OLD)

尺度 SCALE 2 : 1
単位 UNITS mm

図番 DRAWING NO. ADC3-071913-01

HRS ヒロセ電機株式会社 HIROSE ELECTRIC CO.,LTD.

製品名 PART NO. DF1BD-*P-2.5DSA(05)

製品コード CODE NO. CL541

1/1

FORM NO.233

TO