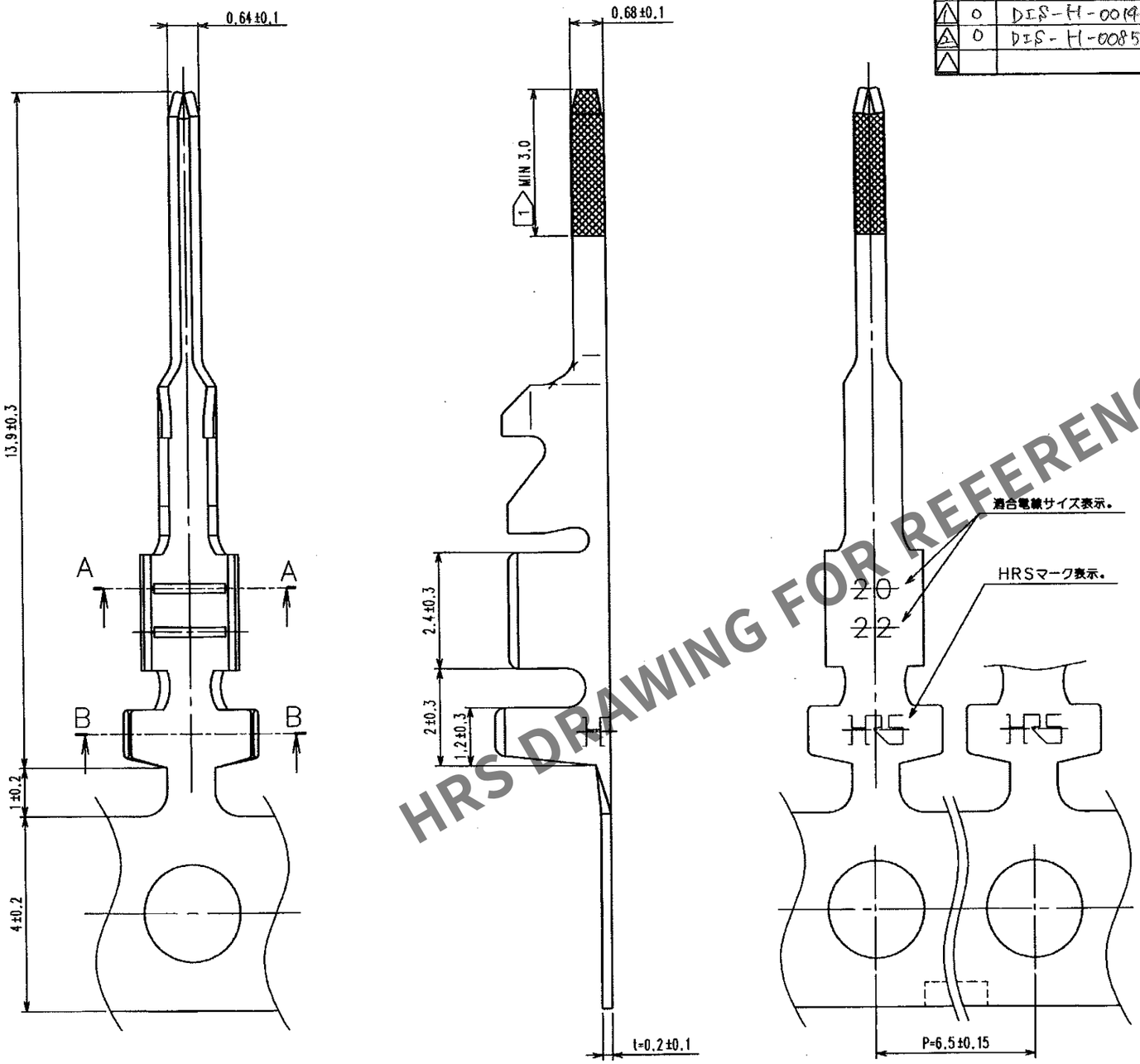
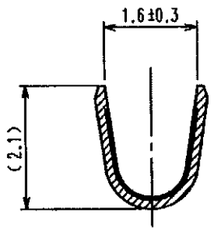
Mar.1.2024 Copyright 2024 HIROSE ELECTRIC CO., LTD. All Rights Reserved.
本製品を車載用途などの高い信頼性が求められる機器にご使用の場合は、弊社までお問合せ下さい。

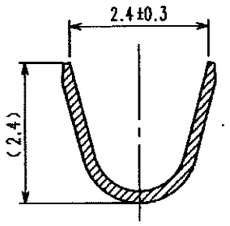
△の数 COUNT	訂正記事 DESCRIPTION OF REVISIONS	設計 BY	検図 CHKD	年月日 DATE
△ 0	DIS-H-001996(A)	高村	柳原	'14.02.06
△ 0	DIS-H-008506(B)	高村	柳原	'14.02.06
△				. .



A－A



B－B



注 1 部分金めっき範囲を示す。

HRS DRAWING FOR REFERENCE

部番	材質	処理，備考
1	りん青銅	接触部：金めっき 他　：ニッケルめっき

備考 REMARKS

製図 DRAWN	設計 DESIGNED	検図 CHECKED	承認 APPROVED	出図 RELEASED
NC 02.06.06 大野	NC 02.6.6 大野	NC 02.6.6 宮崎	NC 02.6.6 竹寄	

旧製品コード CODE NO.(OLD) CL	尺度 SCALE 10：1 単位 UNITS mm	図番 DRAWING NO. ADC3-162828
HRS ヒロセ電機株式会社 HIROSE ELECTRIC CO.,LTD.		製品名 PART NO. DF1E-2022PCFA
		製品コード CODE NO. CL541-1003-0

1/1

FORM NO.233

TO