△の数 COUNT	訂正記事 DESCRIPTION OF REVISIONS	担当 BY	検図 CHKD	年月日 DATE	△の数 COUNT	訂正記事 DESCRIPTION OF REVISIONS	担当 BY	検図 CHKD	年月日 DATE
△				. .	△				. .
△				. .	△				. .
△				. .	△				. .

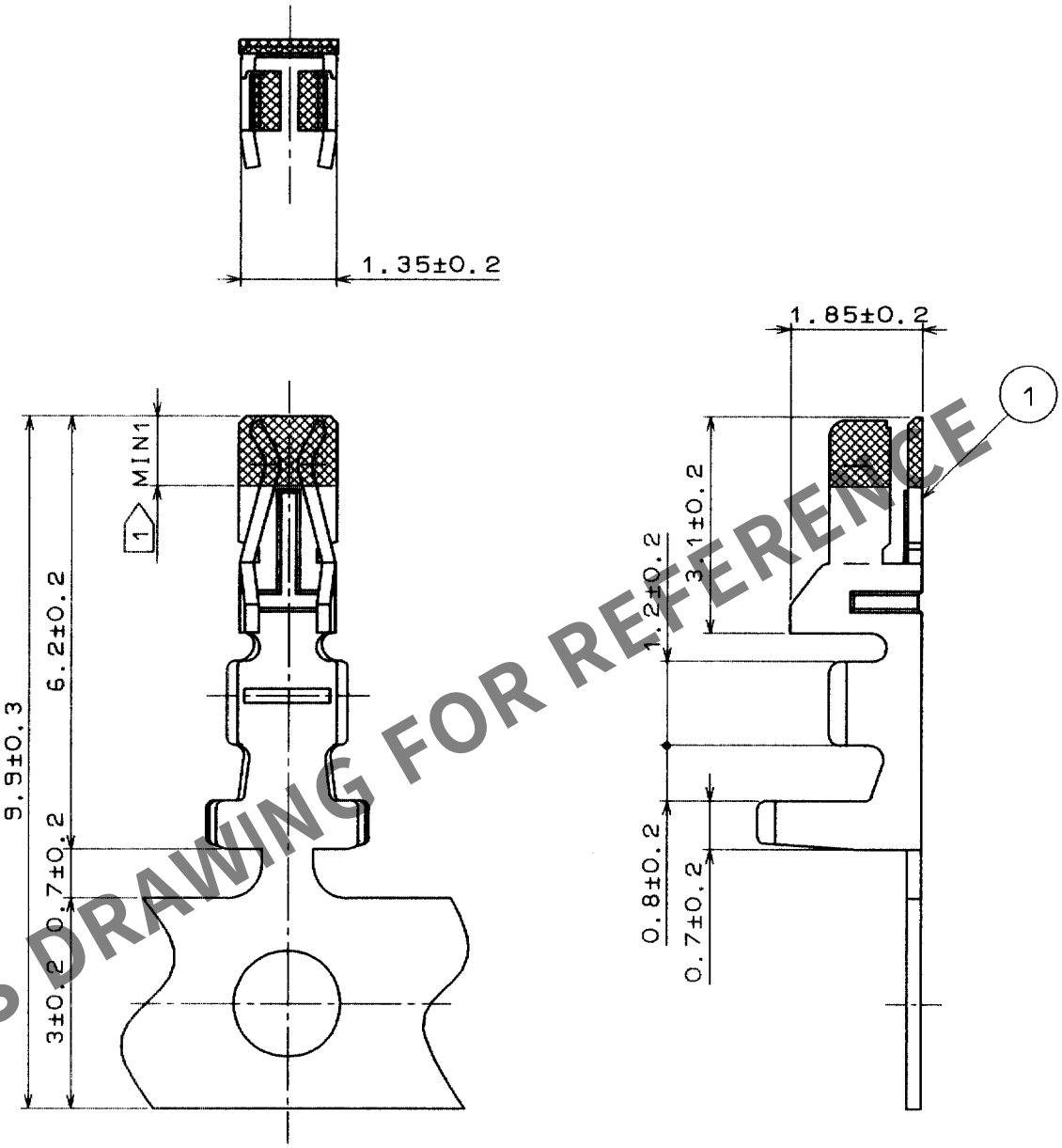

注 1 金めっき範囲
2 1リール10000本巻き

部番	材質	処理，備考	部番	材質	処理，備考
			1	りん青銅	接触部：金めっき（0.3μm） その他：ニッケルめっき

備考 REMARKS

製図 DRAWN	担当 DESIGNED	検図 CHECKED	承認 APPROVED	出図 RELEASED
INC '94.11.10 花見	INC '94.11.10 花見	INC '94.11.15 片寄	INC '94.11.16 山本	

旧製品コード CODE NO.(OLD)

尺度 SCALE 10:1
単位 UNITS mm

図番 DRAWING NO. ADC3-160246-01

HRS ヒロセ電機株式会社 HIROSE ELECTRIC CO.,LTD.

製品名 PART NO. DF11-2428SCFB(03)

製品コード CODE NO. CL543-0783-9-03

1/1

FORM No. 232

TO

HRS DRAWING FOR REFERENCE
Apr.1.2024 Copyright 2024 HIROSE ELECTRIC CO., LTD. All Rights Reserved.
本製品を車載用途などの高い信頼性が求められる機器にご使用の場合は、弊社までお問合せ下さい。