Apr.1.2024 Copyright 2024 HIROSE ELECTRIC CO., LTD. All Rights Reserved.
本製品を車載用途などの高い信頼性が求められる機器にご使用の場合は、弊社までお問合せ下さい。

| | △の数 COUNT | 訂正記事 DESCRIPTION OF REVISIONS | 設計 BY | 検図 CHKD | 年月日 DATE | | △の数 COUNT | 訂正記事 DESCRIPTION OF REVISIONS | 設計 BY | 検図 CHKD | 年月日 DATE |
|---|---|---|---|---|---|---|---|---|---|---|---|
| △ | | | | | . . | △ | | | | | . . |
| △ | | | | | . . | △ | | | | | . . |
| △ | | | | | . . | △ | | | | | . . |

HRS DRAWING FOR REFERENCE

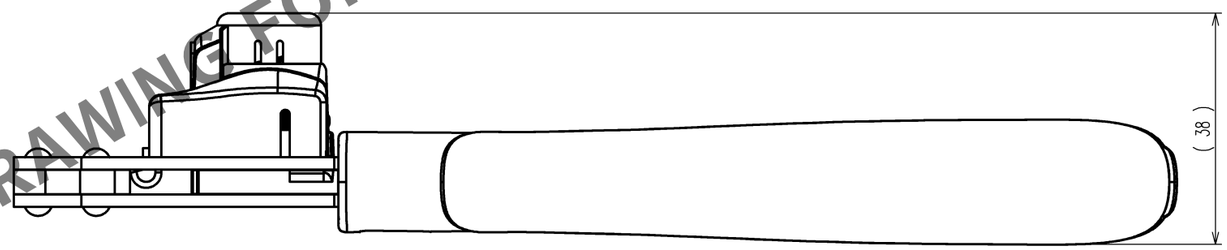


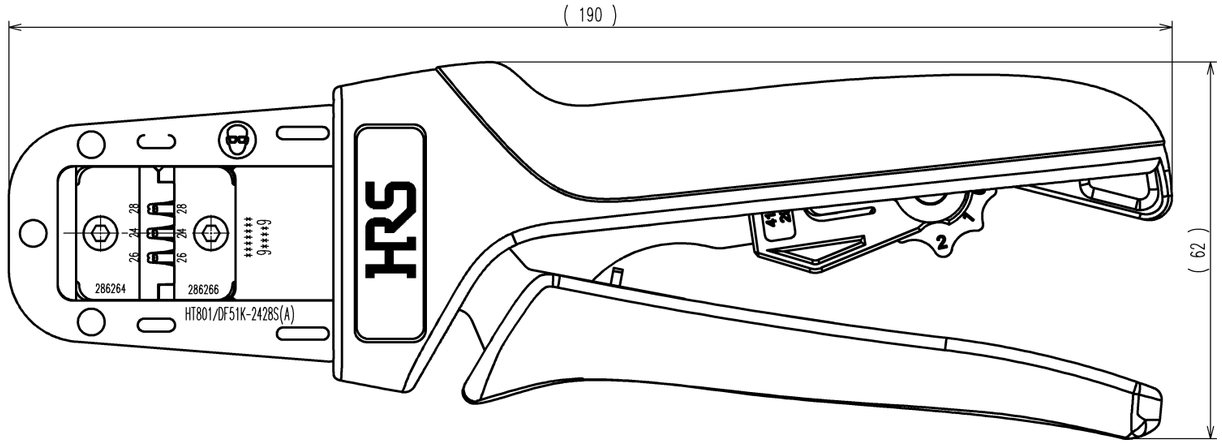


注１．本図は適合ｺﾈｸﾀDF51K-2428SC(800)(CL0480-0584-0)及びDF51K-2428SCA(800)(CL0480-0615-0)用手動圧着工具の製品を示す。

| 部番 | 材質 | 処理，備考 | 部番 | 材質 | 処理，備考 |
|---|---|---|---|---|---|
| 2 | | | 4 | | |
| 1 | | | 3 | | |

備考 REMARKS

| 製図 DRAWN | 設計 DESIGNED | 検図 CHECKED | 承認 APPROVED | 出図 RELEASED |
|---|---|---|---|---|
| 設技 19.6.25 星野 | 設技 19.6.25 徳田 | 設技 19.6.25 柳澤 | 設技 19.6.25 荒川 | |

旧製品コード CODE NO.(OLD) CL

尺度 SCALE 1 : 1

単位 UNITS mm

図番 DRAWING NO. ADC-285412-00-00

製品名 PART NO. HT801/DF51K-2428S(A)

HRS ヒロセ電機株式会社 HIROSE ELECTRIC CO.,LTD.

製品コード CODE NO. CL550-0443-0

1/1

FORM NO.233

| TO |
|---|
| PE |
| |
| |
| |